GUINDASTE PARA TODOS OS TERRENOS

CATÁLOGO DE PEÇAS DE REPOSIÇÃO

Zoomlion Heavy Industry Science & Technology Co.,Ltd.

Endereço: Quantang Industrial Park, No. 1636, 2nd Yuanda Road, Changsha, Hunan Province, China CEP: 410131

Website: http://www.zoomlion.com Email: Sos-service@zoomlion.com

Copyright © 2015 Zoomlion Heavy Industry Science&Technology Co., Ltd. Todos os direitos reservados

ZOOMLION

ZOOMLION

ZAT2200H853.2 Catálogo de Peças para Guindaste Para Todos os Terrenos

Edição 1 Setembro de 2020

Aos Usuários

Obrigado por adquirir nosso produto. Vamos tentar o nosso melhor para lhe fornecer um serviço atencioso e de qualidade.

Este catálogo apresenta a estrutura e as características de montagem das peças de reposição, bem como as peças de reposição adquiridas necessárias nos sistemas principais.

Leia atentamente este catálogo de peças de reposição. Este catálogo de peças de reposição deve facilitar a identificação e pedido de peças de reposição do seu guindaste ZOOMLION em relação à manutenção ou reparo.

Para sua melhor compreensão deste catálogo de peças de reposição, os seguintes símbolos destinam-se a:

SÍMBOLO	OBSERVAÇÕES
▲	Peça de reposição opcional 1
△	Peça de reposição opcional 2
▼	Peça de reposição opcional 3
▽	Peça de reposição opcional 4
●	Parte específica do cliente
H	Usado em região de alta temperatura
L	Usado em região de baixa temperatura
A	Peças intercambiáveis
B	Peças deslocáveis
C	Partes não removíveis
D	Partes removíveis
E	Peças não indicadas
F	Não é destinado para venda individual

Nossos produtos e documentos técnicos estão sujeitos a melhorias e alterações técnicas sem aviso prévio. Therefore, please acquaint yourself with our updated technology information.

Obrigado por sua confiança e apoio à Zoomlion.

Melhores votos!

Conteúdo

Aos Usuários I

Conteúdo III

Capítulo 1 Guindaste
1.1 ZAT2200H853.2 Guindaste para todos os terrenos D00653100001020000Y 1-2

Capítulo 2 Lança
2.1 Conjunto da lança básica. D00653108510000000Y 2-2
2.2 Conjunto 1 da seção de lança telescópica D00653108610000000Y 2-4
2.3 Conjunto 2 da seção de lança telescópica D00653108710000000Y 2-8
2.4 Conjunto 3 da seção de lança telescópica D00653108810000000Y 2-12
2.5 Conjunto 4 da seção de lança telescópica D00653108910000000Y 2-16
2.6 Conjunto 5 da seção de lança telescópica D00653109010000000Y 2-20
2.7 Conjunto 6 da seção de lança telescópica D00653109510000000Y 2-24
2.9 Conjunto 7 da seção de lança telescópica D00653109610000000Y 2-28
2.10 Conjunto da lança principal D00653100110000000Y 2-32
2.11 Instalação da lança principal D00653100110000000Y 2-36
2.12 Instalação do cilindro de derivação D00653104700200000Y. 2-38
2.13 Conjunto da roldana de içamento auxiliar D00653004800600000Y 2-40
2.14 Conjunto do braço D00653100200000000Y 2-44
2.15 Extensão e sua instalação D00653104702200000Y 2-46
2.16 Instalação do braço de contrapeso D00653104702000000Y 2-48
2.17 Conjunto da lança de ponta D00653104701400000Y 2-50
2.18 Conjunto do superelevador D00653103610000000Y 2-52

Capítulo 3 Mesa Giratória
3.1 Instalação da mesa giratória D00653104700400000Y 3-2
3.2 Conjunto do capô D00653100500200000Y 3-4
3.3 Alavanca do contrapeso D00653101400000000Y 3-6
3.4 Conjunto do capô D00653100500400000Y 3-8

Capítulo 4 Mecanismo de Içamento
4.1 Engrenagem de içamento D00631463500000000Y 4-2
4.2 Engrenagem de içamento D00653103510000000Y 4-2
4.3 Guincho de içamento 2 D00653109400210000Y 4-2

Capítulo 5 Sistema de Direção
5.1 Equipamento de giro D00653104400000000Y 5-2
5.1 Rolamento de giro e sua instalação D00653104500000000Y 5-4

Capítulo 6 Cabine do Operador

6.1 Mecanismo de inclinação e giro, cabine do operador D00653105400000000Y 6-2

Capítulo 7 Estabilizador
7.1 Conjunto do suporte D00657001300000000Y 7-2
7.2 Instalação da patola dianteira e do cilindro da patola D00653104700600000Y 7-4
7.3 Instalação da patola traseira e do cilindro da patola D00653104700800000Y 7-8

Capítulo 8 Sistema de Ar Condicionado para Veículo
8.1 AR CONDICIONADO D00630897610000000Y 8-2

Capítulo 9 Sistema Elétrico
9.1 Parte elétrica da lança principal D00653106410000000Y 9-2
9.2 Parte elétrica do braço D00653006500000001Y 9-6
9.3 Parte elétrica da mesa giratória D00653106310000000Y 9-8
9.4 Parte elétrica da cabine do operador D00653106210000000Y 9-12
9.5 Parte elétrica do superelevador D00653506710000001Y 9-14
9.6 Parte elétrica do superelevador D00653506720200000Y 9-14
9.7 Diagrama do sistema elétrico D00653106110200000Y 9-18

Capítulo 10 Sistema Hidráulico
10.1 Diagrama esquemático - sistema hidráulico, superestrutura D00653101510200000Y ... 10-2
10.2 Diagrama esquemático - circuito hidráulico, superestrutura D00653101510400000Y 10-4
10.3 Layout do tubo - sistema hidráulico da superestrutura D00653101610000001Y 10-6
10.4 Desenho do layout do tubo - circuito hidráulico de içamento D00653101510400000Y 10-16
10.5 Desenho do layout do tubo– circuitos hidráulicos de movimentação da lança e telescopagem D00653102510000001Y 10-20
10.6 Desenho do layout do tubo - circuito hidráulico de giro D00653102600000001Y 10-30
10.7 Desenho do layout do tubo– circuito hidráulico de contrapeso D00653102700000001Y . 10-34

ZOOMLION

Catálogo de Peças de Reposição para Guindaste para Todos os Terrenos

Capítulo 1 Guindaste

ZAT2200H853.2 Guindaste para todos os terrenos D00653100001020000Y

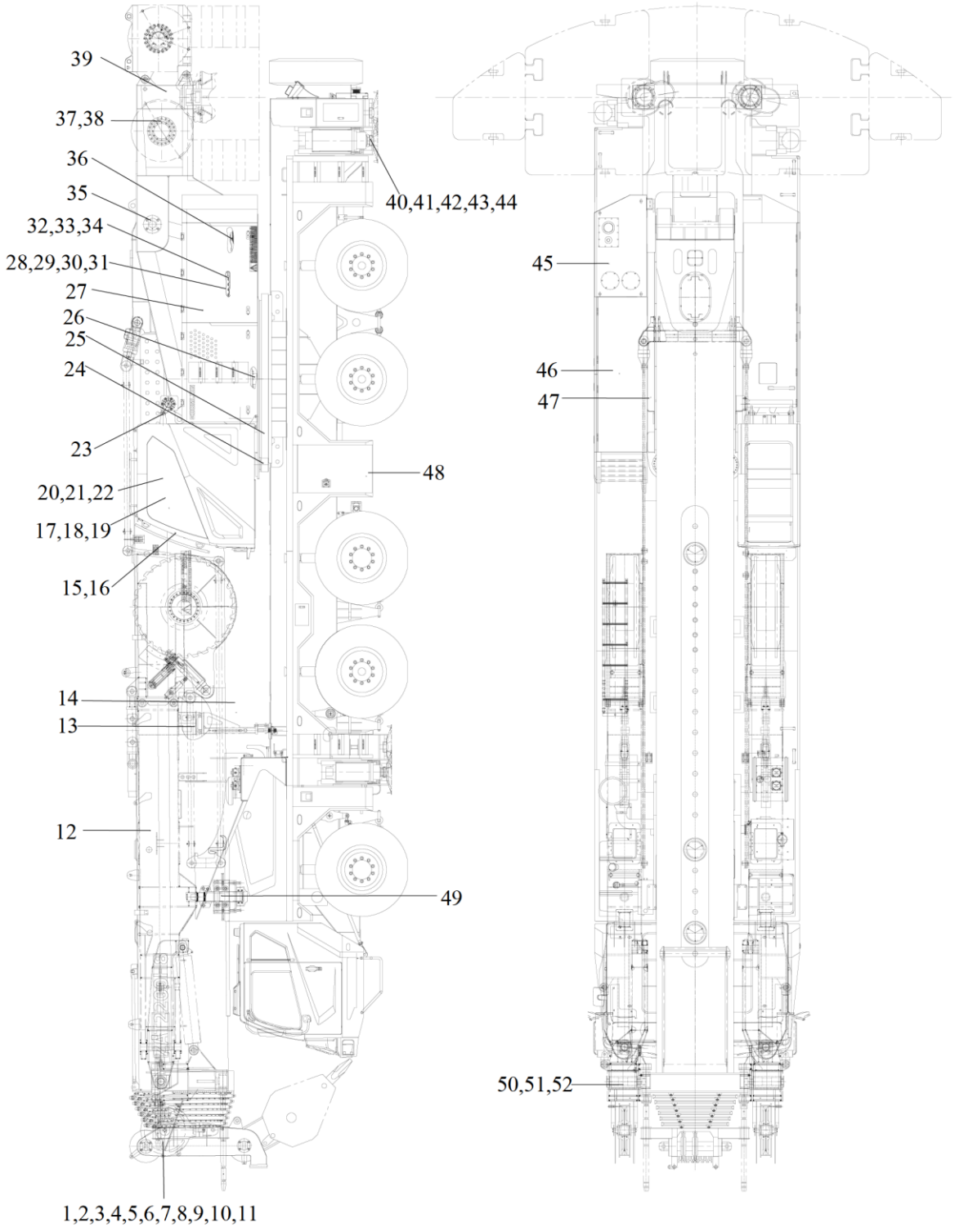

ZAT2200H853.2 Guindaste para todos os terrenos D00653100001020000Y				
POS.	**CÓDIGO**	**DESCRIÇÃO**	**QUANT.**	**OBSERVAÇÃO**
	00653100001020000	ZAT2200H853.2 Guindaste para todos os terrenos		
1	00653109610000000	•Conjunto da seção 7 da lança telescópica	1	
2	00653109510000000	•Conjunto da seção 6 da lança telescópica	1	
3	00653109010000000	•Conjunto da seção 5 da lança telescópica	1	
4	00653108910000000	•Conjunto da seção 4 da lança telescópica	1	
5	00653108810000000	•Conjunto da seção 3 da lança telescópica	1	
6	00653108710000000	•Conjunto da seção 2 da lança telescópica	1	
7	00653108610000000	•Conjunto da seção 1 da lança telescópica	1	
8	00653108510000000	•Conjunto da lança básica	1	
9	00653100110000000	•Conjunto da lança principal	1	
10	00653101200000000	•Conjunto da roldana de içamento auxiliar	1	
11	00653100200000000	•Conjunto do braço	1	
12	00653107000000001	•Sinalização e instalação	1	
13	00653101800000000	•Conjunto das instituições telescópicas	1	
14	00653108400300000	•Cilindro de movimentação da lança	1	
15	1130000778	•Conjunto da cabine do operador	1	
16	00630897610000000	•Ar condicionado	1	
17	00653106210000000	•Parte elétrica da cabine do operador	1	
18	00653106310000000	•Eletricidade da mesa giratória	1	
19	00653106410000000	•Parte elétrica da lança principal	1	
20	00653006500000001	•Parte elétrica do braço	1	
21	1021404437	•Limitador de momento	1	
22	00653106110000000	•Parte elétrica da superestrutura	1	
23	00653105400000000	•Mecanismo basculante e giratório, cabine do operador	1	
24	00653104400000000	•Equipamento de giro	2	
25	00653104500000000	•Rolamento de giro e sua instalação	1	
26	00653105300000000	•Sistema da caixa de transferência e tração	1	
27	00653100500000000	•Conjunto do capô e instalação	1	
28	00653101510000000	•Diagrama esquemático - sistema hidráulico, superestrutura	1	
29	00653101610000001	•Layout do tubo - sistema hidráulico da superestrutura	1	
30	00653102400000001	•Desenho de layout de tubo - circuito hidráulico de içamento	1	

ZAT2200H853.2 Guindaste para todos os terrenos
D00653100001020000Y

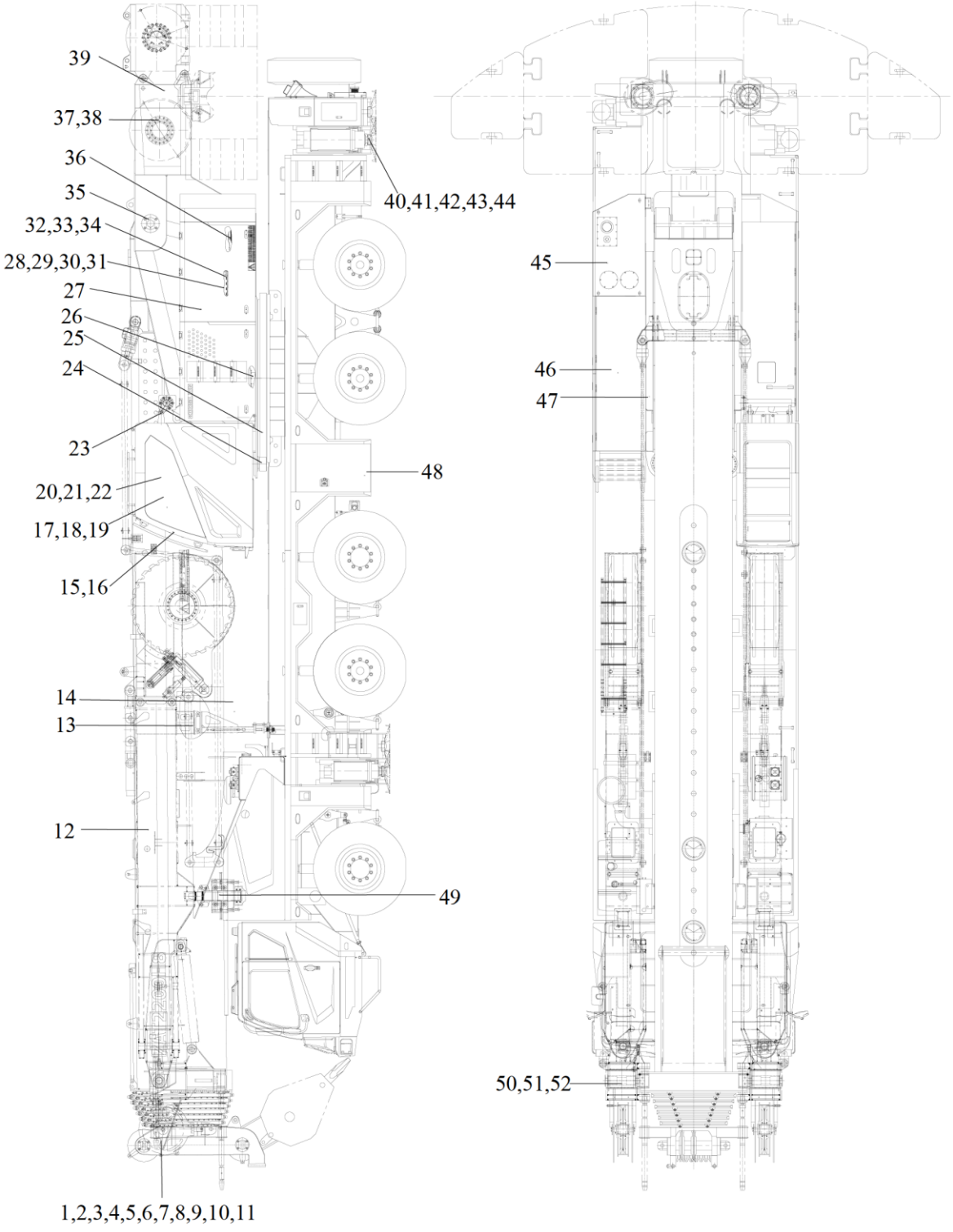

ZAT2200H853.2 Guindaste para todos os terrenos
D00653100001020000Y

POS.	CÓDIGO	DESCRIÇÃO	QUANT.	OBSERVAÇÃO
31	00653102510000001	•Desenho do layout do tubo - circuitos hidráulicos de movimentação da lança e telescopagem	1	
32	00653102600000001	•Desenho do layout do tubo	1	
33	00653102700000001	•Desenho de layout de tubo - circuito hidráulico de contrapeso	1	
34	00653104810000000	•Instalação hidráulica	1	
35	00653104710000000	•Instalação dos membros estruturais	1	
36	1010400248	•Radiador de óleo	1	
37	00653103510000000	•Engrenagem de içamento	1	
38	1090101172	•Cabo de aço de içamento principal	1	
39	00653101400000000	•Alavanca de contrapeso	1	
40	00657001300000000	•Conjunto do suporte	4	
41	00653102200000000	•Cilindro vertical	1	
42	00653108400500000	•Cilindro horizontal	4	
43	00653100800000000	•Patola móvel	1	
44	00653107900000000	•Parte elétrica da patola	1	
45	00653103000000000	•Tanque de óleo hidráulico Superestrutura	1	
46	00653103300000000	•Dispositivo de acionamento da bomba de óleo Superestrutura	1	
47	00653103410000000	•Mesa giratória e seus acessórios soldada	1	
48	00678120000050000	•ZLJ5603JQZV5 Chassi de finalidade especial para guindaste para todos os terrenos	1	
49	00653100310000000	•Suporte de lança	1	
50	00653103610000000	•Conjunto do superelevador	1	•
51	00653506720000000	•Parte elétrica do superelevador	1	•
52	00653102800000001	•Desenho do layout do tubo - circuito hidráulico do superelevador	1	•
53	00653100001001011	•Figura da tinta de spray de guindaste para todos os terrenos	1	E
54	00653106600000000	•Opções elétricas e instalação	1	E
55	204060382	•Óleo hidráulico	1	■ E
56	00653109420000000	•Pacote de condução	1	• E
57	00653105020000000	•Conjunto do braço de contrapeso	1	E
58	1021404438	•Limitador de momento	1	• E
59	00653103500000000	•Mecanismo de içamento	1	▲ E
60	204060003	•Óleo hidráulico	1	▲ E
61	204060043	•Óleo hidráulico	1	△ E

ZOOMLION

Catálogo de Peças de Reposição para Guindaste para Todos os Terrenos

Capítulo 2 Lança

Conjunto da lança básica
D00653108510000000Y

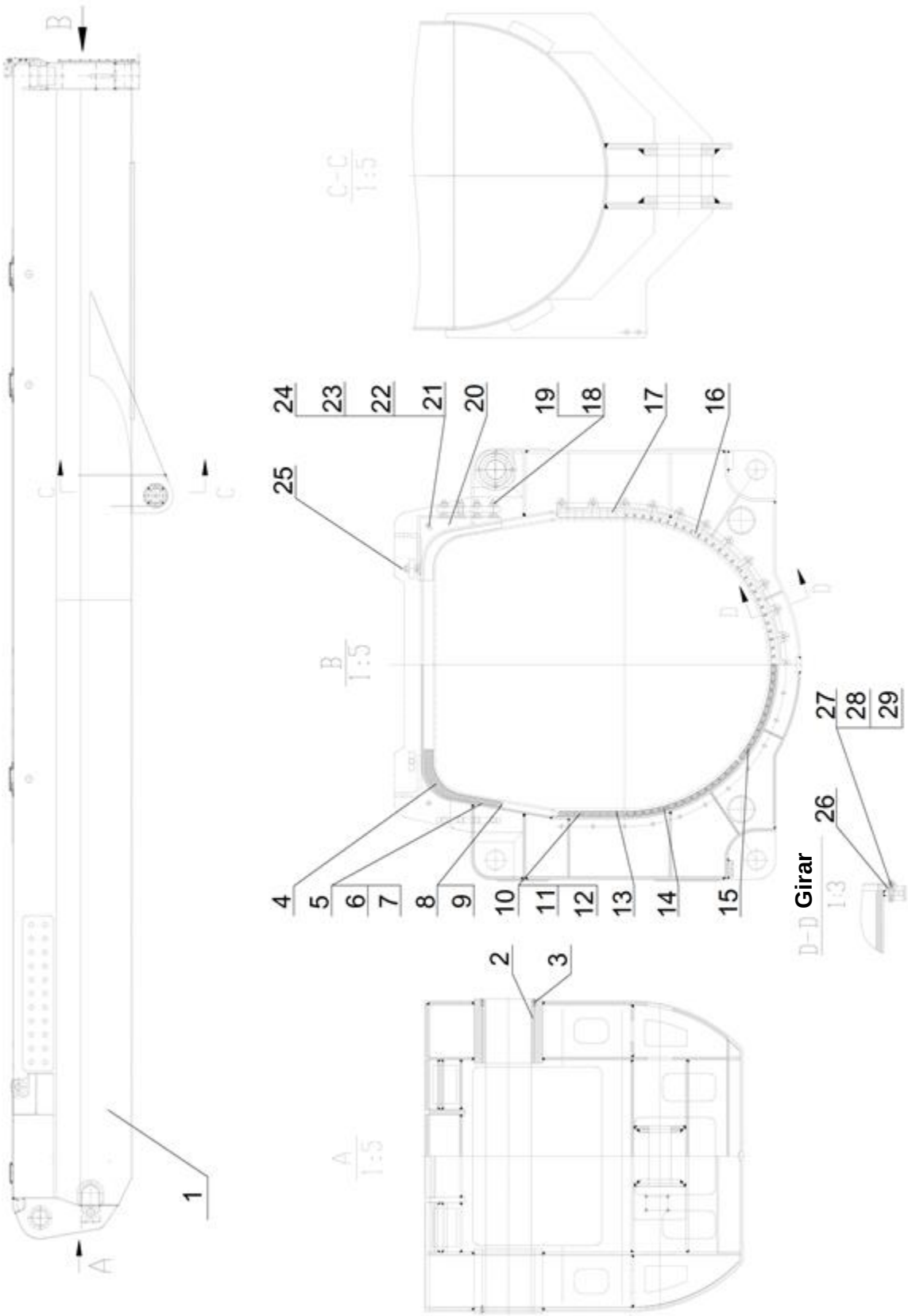

Conjunto da lança básica
D00653108510000000Y

POS.	CÓDIGO	DESCRIÇÃO	QUANT.	OBSERVAÇÃO
	00653108510000000	Conjunto da lança básica		
1	00653108510200000	•Lança básica soldada	1	
2	00653008500001010	•Bucha de cobre	2	
3	1040100225	•Parafuso	4	
4	00653108700001100	•Bloco deslizante	1	
5	00653108700001110	•Almofada	2	▲
6	00653108700001120	•Almofada	2	△
7	00653108700001130	•Almofada	2	▼
8	1040100911	•Parafuso	4	
9	1040300062	•Arruela	4	
10	00657108610001120	•Bloco deslizante	16	
11	00631448600001080	•Bloco deslizante	16	▲
12	00631448600001090	•Bloco deslizante	16	△
13	204040333	•Graxa lubrificante	1	
14	00653108500400000	•Bloco deslizante I	2	
15	00653108500600000	•Bloco deslizante II	1	
16	00653108500001010	•Bloco	3	
17	00653108500001020	•Bloco	2	
18	00657108610001080	•Parafuso	8	
19	1040200099	•Porca	10	
20	00653108700001170	•Bloco deslizante	1	
21	1040000017	•Parafuso	2	
22	1040300041	•Arruela	2	
23	1040300054	•Arruela	2	
24	1040200096	•Porca	2	
25	00631468500001040	•Parafuso	2	
26	00653108700001150	•Bloco	23	
27	1040000072	•Parafuso	23	
28	1040300067	•Arruela	23	
29	1040300061	•Arruela	23	

Conjunto 1 da seção de lança telescópica
D00653108610000000Y

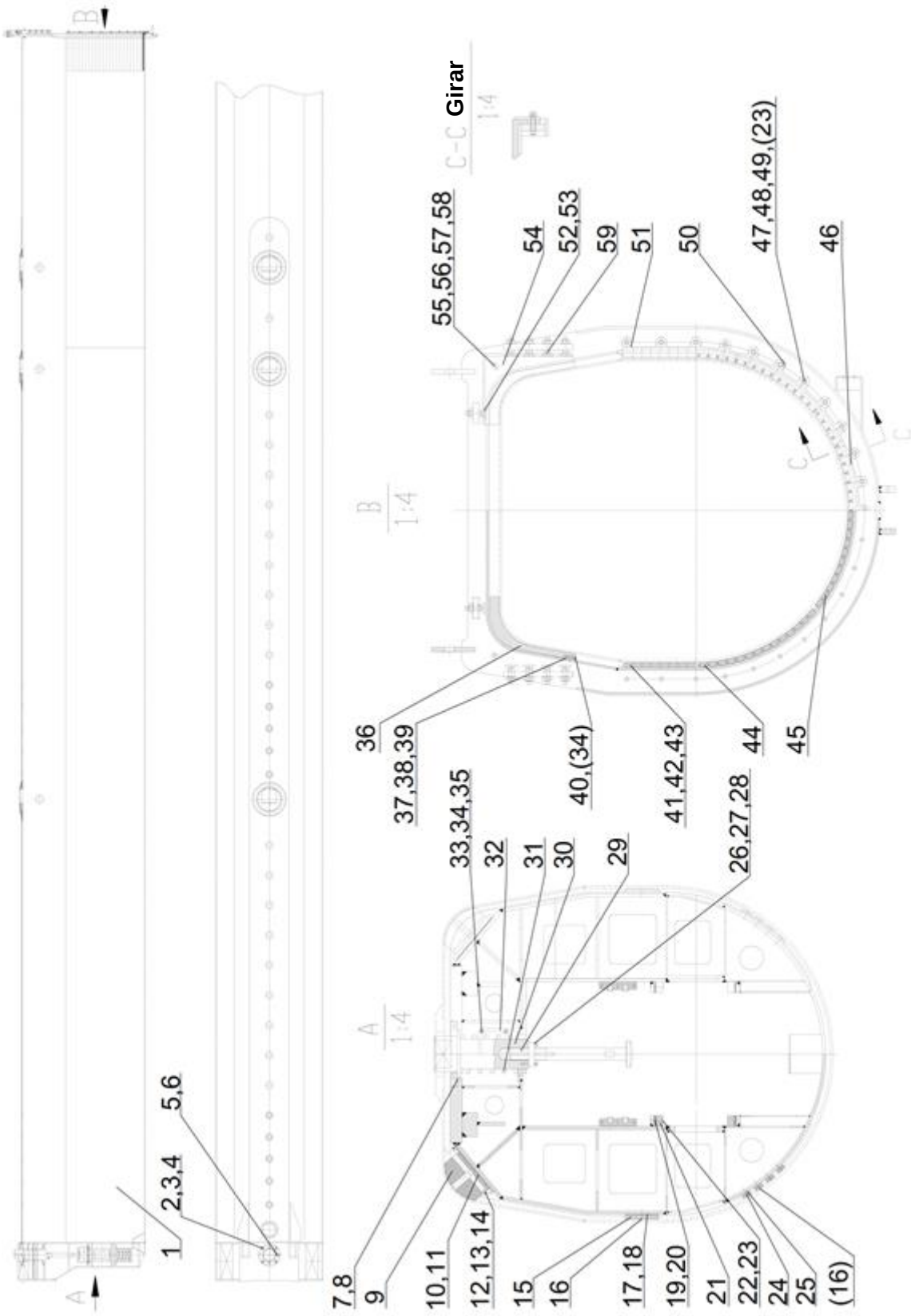

Conjunto 1 da seção de lança telescópica
D00653108610000000Y

POS.	CÓDIGO	DESCRIÇÃO	QUANT.	OBSERVAÇÃO
	00653108610000000	Conjunto 1 da seção de lança telescópica		
1	00653108610200000	•Seção 1 da lança telescópica soldada	1	
2	1040100006	•Parafuso	4	
3	1040300065	•Arruela	4	
4	00631808800001160	•Flange	1	
5	00656909000001012	•Chave de guia	1	
6	1040100149	•Parafuso	2	
7	00653108700001010	•Almofada	1	▲
8	00653108700001020	•Almofada	1	△
9	00653108600001010	•Bloco deslizante	2	
10	00653108600001040	•Almofada	2	
11	00653108600001050	•Almofada	2	
12	00654508600001060	•Pino	2	
13	1080000002	•Copo do óleo	2	
14	204040333	•Graxa lubrificante	1	
15	00653108610001010	•Bloco deslizante	2	
16	1040100082	•Parafuso	20	
17	00653108610001020	•Almofada	4	▲
18	00653108610001030	•Almofada	4	△
19	00653009500001030	•Almofada	8	
20	00653009500001040	•Almofada	12	
21	00653009500001050	•Bloco de guia	4	
22	1040100235	•Parafuso	8	
23	1040300067	•Arruela	31	
24	00631349000001150	•Bloco deslizante	8	
25	00631349000001200	•Almofada	32	▲
26	00631458800001150	•Medidor de limite	1	
27	1040100031	•Parafuso	3	
28	1040300063	•Arruela	3	
29	00631808600001190	•Placa, puxando o pino da lança	1	
30	00653108700001091	•Pino	1	
31	00652808800001030	•Mola	1	
32	00653008600001120	•Placa	1	
33	1040000107	•Parafuso	4	
34	1040300062	•Arruela	8	

Conjunto 1 da seção de lança telescópica
D00653108610000000Y

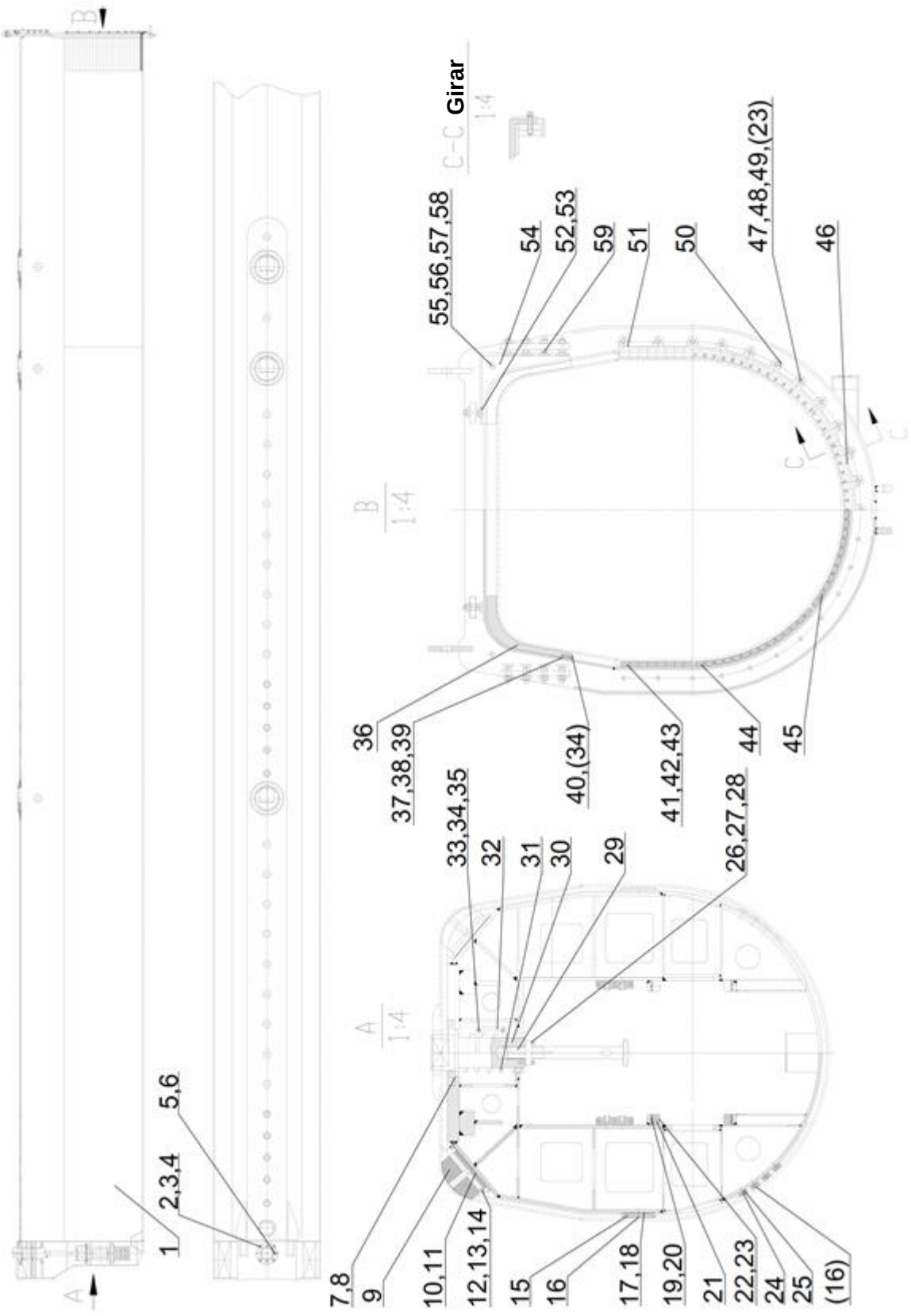

Conjunto 1 da seção de lança telescópica D00653108610000000Y

POS.	CÓDIGO	DESCRIÇÃO	QUANT.	OBSERVAÇÃO
35	1040300051	•Arruela	4	
36	00653108700001100	•Bloco deslizante	1	
37	00653108700001110	•Almofada	2	▲
38	00653108700001120	•Almofada	2	△
39	00653108700001130	•Almofada	2	▼
40	1040100911	•Parafuso	4	
41	00657108610001120	•Bloco deslizante	16	
42	00631448600001080	•Bloco deslizante	16	▲
43	00631448600001090	•Bloco deslizante	16	△
44	00653108600400000	•Bloco deslizante I	2	
45	00653108600600000	•Bloco deslizante II	1	
46	00653108600001020	•Placa	3	
47	1040000072	•Parafuso	23	
48	1040300061	•Arruela	23	
49	1040200813	•Porca	23	
50	00653108700001150	•Placa	23	
51	00653108600001030	•Placa	2	
52	00631468500001040	•Parafuso	2	
53	1040200099	•Porca	10	
54	00653108700001170	•Bloco deslizante	1	
55	1040000017	•Parafuso	2	
56	1040300041	•Arruela	2	
57	1040300054	•Arruela	2	
58	1040200096	•Porca	2	
59	00657108610001080	•Parafuso	8	

Conjunto 2 da seção de lança telescópica
D00653108710000000Y

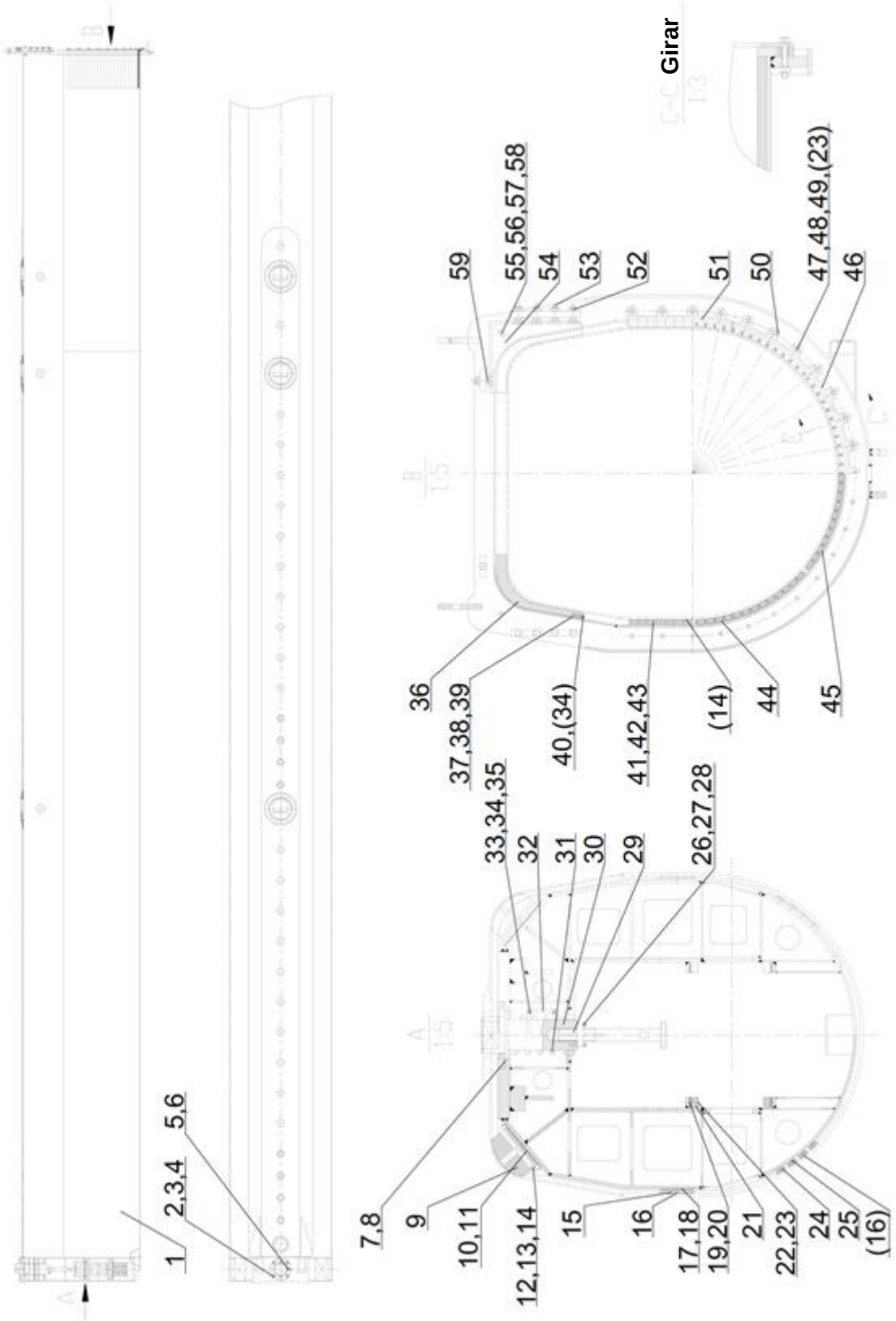

Conjunto 2 da seção de lança telescópica
D00653108710000000Y

POS.	CÓDIGO	DESCRIÇÃO	QUANT.	OBSERVAÇÃO
	00653108710000000	Conjunto 2 da seção de lança telescópica		
1	00653108710200000	•Seção 2 da lança telescópica soldada	1	
2	1040100006	•Parafuso	4	
3	1040300065	•Arruela	4	
4	00631808800001160	•Flange	1	
5	00656909000001012	•Chave de guia	1	
6	1040100149	•Parafuso	2	
7	00653108700001010	•Almofada	1	▲
8	00653108700001020	•Almofada	1	△
9	00653108700001030	•Bloco deslizante	2	
10	00653108700001040	•Almofada	2	
11	00653108700001050	•Almofada	2	
12	00654508600001060	•Pino	2	
13	1080000002	•Copo do óleo	2	
14	204040333	•Graxa lubrificante	1	
15	00653108610001010	•Bloco deslizante	2	
16	1040100082	•Parafuso	20	
17	00653108610001020	•Almofada	4	▲
18	00653108610001030	•Almofada	4	△
19	00653009500001030	•Almofada	8	
20	00653009500001040	•Almofada	12	
21	00653009500001050	•Bloco de guia	4	
22	1040100235	•Parafuso	8	
23	1040300067	•Arruela	31	
24	00631349000001150	•Bloco deslizante	8	
25	00631349000001200	•Almofada	32	▲
26	00631458800001150	•Medidor de limite	1	
27	1040100031	•Parafuso	3	
28	1040300063	•Arruela	3	
29	00653008600001140	•Placa, puxando o pino da lança	1	
30	00653108700001091	•Pino	1	
31	00652808800001030	•Mola	1	
32	00653008600001120	•Placa	1	
33	1040000107	•Parafuso	4	
34	1040300062	•Arruela	8	

Conjunto 2 da seção de lança telescópica
D00653108710000000Y

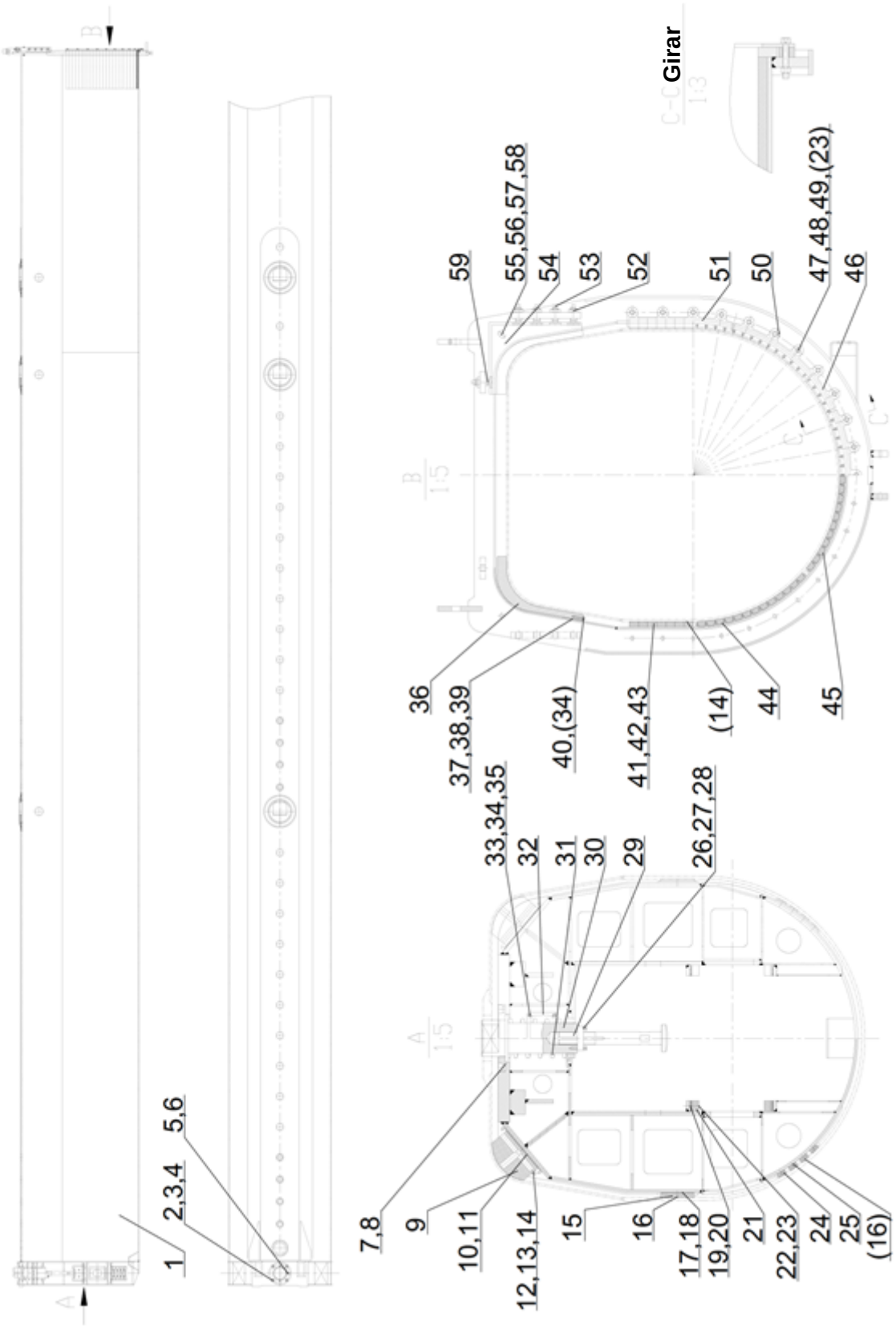

Conjunto 2 da seção de lança telescópica
D00653108710000000Y

POS.	CÓDIGO	DESCRIÇÃO	QUANT.	OBSERVAÇÃO
35	1040300051	•Arruela	4	
36	00653108700001100	•Bloco deslizante	1	
37	00653108700001110	•Almofada	2	▲
38	00653108700001120	•Almofada	2	△
39	00653108700001130	•Almofada	2	▼
40	1040100911	•Parafuso	4	
41	00657108610001120	•Bloco deslizante	14	
42	00631448600001080	•Bloco deslizante	14	▲
43	00631448600001090	•Bloco deslizante	14	△
44	00653108700400000	•Bloco deslizante I	2	
45	00653108700600000	•Bloco deslizante II	1	
46	00653108700001140	•Placa	3	
47	1040000072	•Parafuso	23	
48	1040300061	•Arruela	23	
49	1040200813	•Porca	23	
50	00653108700001150	•Placa	23	
51	00653108700001160	•Placa	2	
52	1040200099	•Porca	10	
53	00657108610001080	•Parafuso	8	
54	00653108700001170	•Bloco deslizante	1	
55	1040000017	•Parafuso	2	
56	1040300041	•Arruela	2	
57	1040300054	•Arruela	2	
58	1040200096	•Porca	2	
59	00631468500001040	•Parafuso	2	

Conjunto 3 da seção de lança telescópica
D006531088100000000Y

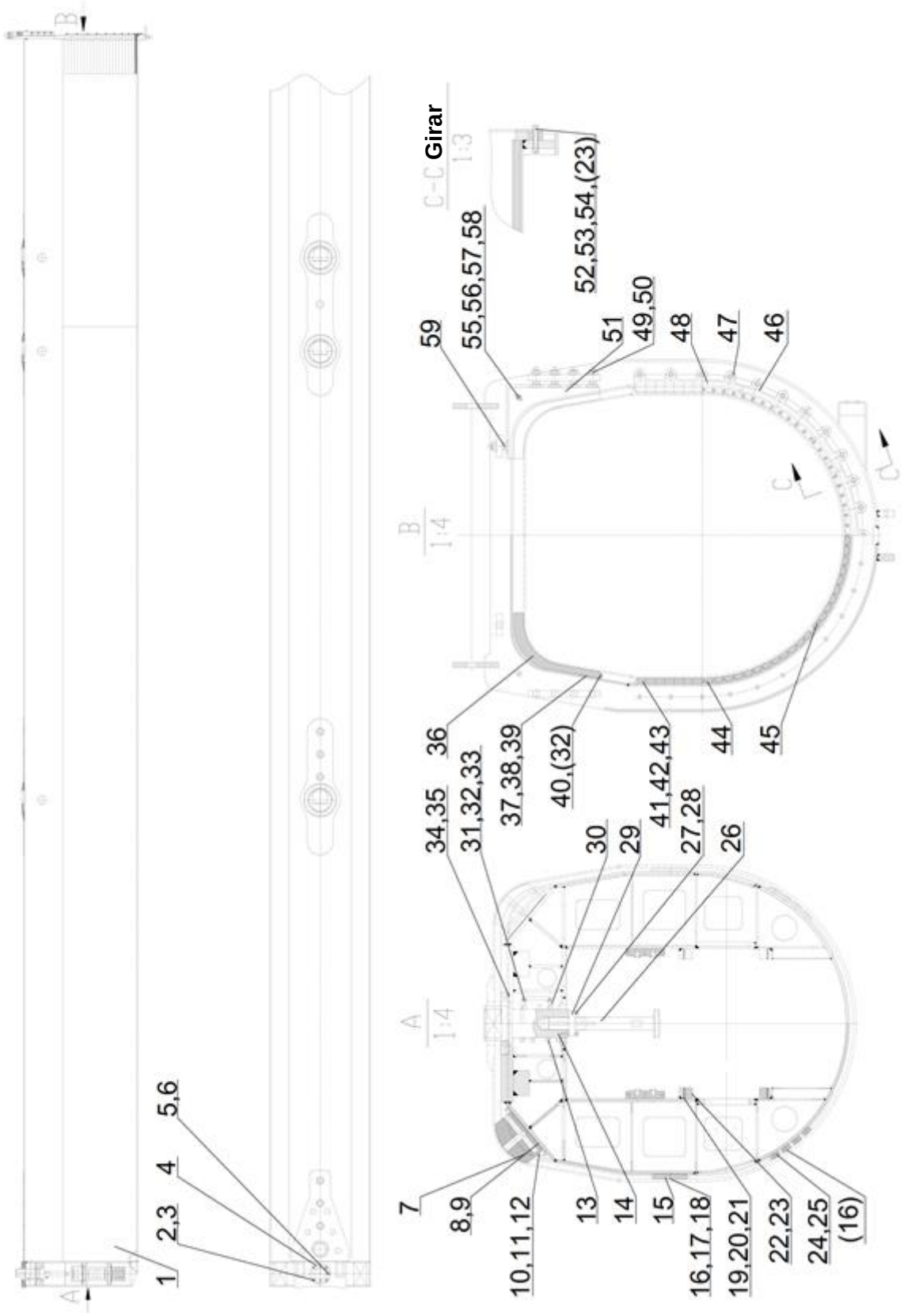

Conjunto 3 da seção de lança telescópica
D00653108810000000Y

POS.	CÓDIGO	DESCRIÇÃO	QUANT.	OBSERVAÇÃO
	00653108810000000	Conjunto 3 da seção de lança telescópica		
1	00653108810200000	•Seção 3 da lança telescópica soldada	1	
2	1040100006	•Parafuso	4	
3	1040300065	•Arruela	4	
4	00653509500001040	•Flange	1	
5	00656909000001012	•Chave de guia	1	
6	1040100149	•Parafuso	2	
7	00653108700001030	•Bloco deslizante	2	
8	00653108700001040	•Almofada	2	
9	00653108700001050	•Almofada	2	
10	00654508600001060	•Pino	2	
11	1080000002	•Copo do óleo	2	
12	204040333	•Graxa lubrificante	1	
13	00652809000001060	•Mola	1	
14	00653108800001051	•Pino	1	
15	00653108810001010	•Bloco deslizante	2	
16	1040100082	•Parafuso	20	
17	00653108810001020	•Almofada	4	▲
18	00653108810001030	•Almofada	4	△
19	00653009500001030	•Almofada	8	
20	00653009500001040	•Almofada	12	
21	00653009500001050	•Bloco de guia	4	
22	1040100235	•Parafuso	8	
23	1040300067	•Arruela	31	
24	00631349000001150	•Bloco deslizante	8	
25	00631349000001200	•Almofada	32	▲
26	00653008600001140	•Placa, puxando o pino da lança	1	
27	1040100031	•Parafuso	3	
28	1040300063	•Arruela	3	
29	00631458800001150	•Medidor de limite	1	
30	00653008600001120	•Placa	1	
31	1040000107	•Parafuso	4	
32	1040300062	•Arruela	8	
33	1040300051	•Arruela	4	
34	00653108800001060	•Almofada	1	▲

Conjunto 3 da seção de lança telescópica
D006531088100000000Y

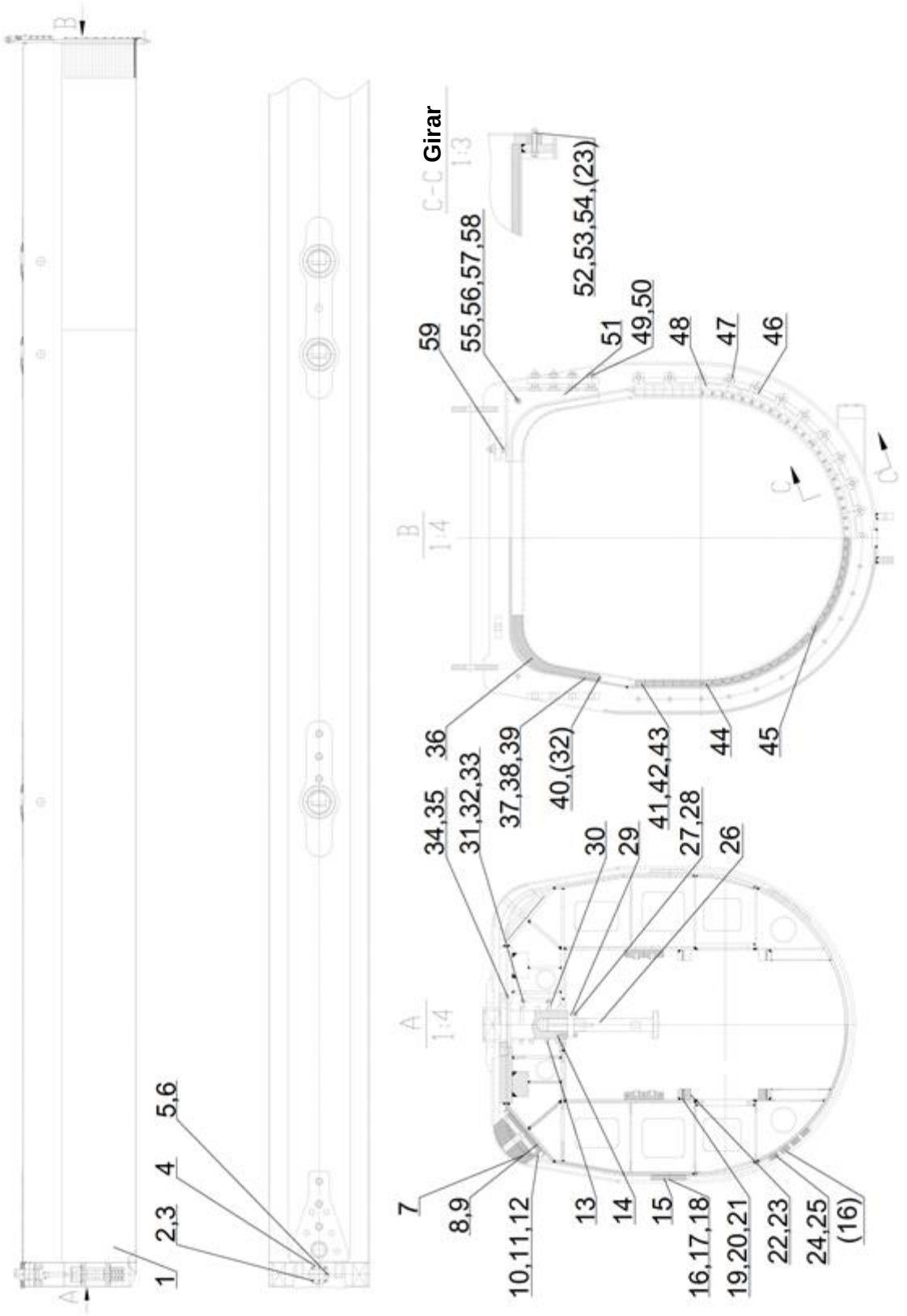

Conjunto 3 da seção de lança telescópica
D00653108810000000Y

POS.	CÓDIGO	DESCRIÇÃO	QUANT.	OBSERVAÇÃO
35	00653108800001070	•Almofada	1	△
36	00653108800001030	•Bloco deslizante	1	
37	00653108700001110	•Almofada	2	▲
38	00653108700001120	•Almofada	2	△
39	00653108700001130	•Almofada	2	▼
40	1040100911	•Parafuso	4	
41	00657108610001120	•Bloco deslizante	14	
42	00631448600001080	•Bloco deslizante	14	▲
43	00631448600001140	•Bloco deslizante	14	△
44	00653108800400000	•Bloco deslizante I	2	
45	00653108800600000	•Bloco deslizante II	1	
46	00653108800001010	•Placa	3	
47	00653108700001150	•Placa	23	
48	00653108800001020	•Placa	2	
49	00657108610001080	•Parafuso	8	
50	1040200099	•Porca	10	
51	00653108800001040	•Bloco deslizante	1	
52	1040000072	•Parafuso	23	
53	1040300061	•Arruela	23	
54	1040200813	•Porca	23	
55	1040000017	•Parafuso	2	
56	1040300041	•Arruela	2	
57	1040300054	•Arruela	2	
58	1040200096	•Porca	2	
59	00631468500001040	•Parafuso	2	

Conjunto 4 da seção de lança telescópica
D00653108910000000Y

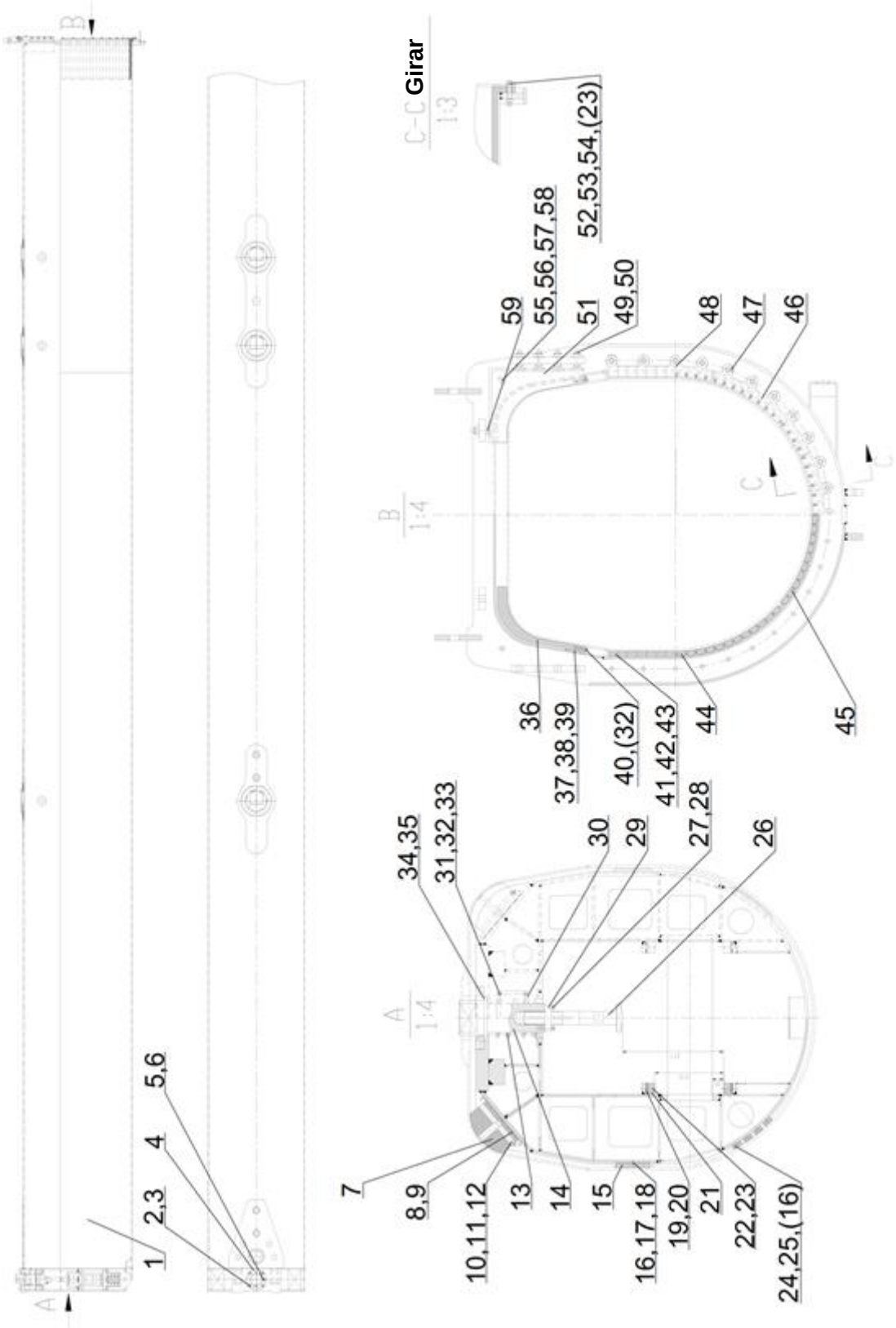

Conjunto 4 da seção de lança telescópica
D00653108910000000Y

POS.	CÓDIGO	DESCRIÇÃO	QUANT.	OBSERVAÇÃO
	00653108910000000	Conjunto 4 da seção de lança telescópica		
1	00653108910200000	•Seção 4 da lança telescópica soldada	1	
2	1040100006	•Parafuso	4	
3	1040300065	•Arruela	4	
4	00653509500001040	•Flange	1	
5	00656909000001012	•Chave de guia	1	
6	1040100149	•Parafuso	2	
7	00653108900001010	•Bloco deslizante	2	
8	00653108900001020	•Almofada	2	
9	00653108900001030	•Almofada	2	
10	00654508600001060	•Pino	2	
11	1080000002	•Copo do óleo	2	
12	204040333	•Graxa lubrificante	1	
13	00652809000001060	•Mola	1	
14	00653108800001051	•Pino	1	
15	00653108910001010	•Almofada	2	
16	1040100082	•Parafuso	20	
17	00653108910001020	•Almofada	4	▲
18	00653108910001030	•Almofada	4	△
19	00653009500001030	•Almofada	8	
20	00653009500001040	•Almofada	12	
21	00653009500001050	•Bloco de guia	4	
22	1040100235	•Parafuso	8	
23	1040300067	•Arruela	31	
24	00631349000001150	•Bloco deslizante	8	
25	00631349000001200	•Almofada	32	▲
26	00653108900001040	•Placa, puxando o pino da lança	1	
27	1040100031	•Parafuso	3	
28	1040300063	•Arruela	3	
29	00631458800001150	•Medidor de limite	1	
30	00653008600001120	•Placa	1	
31	1040000107	•Parafuso	4	
32	1040300062	•Arruela	8	
33	1040300051	•Arruela	4	
34	00653108800001060	•Almofada	1	▲

Conjunto 4 da seção de lança telescópica
D00653108910000000Y

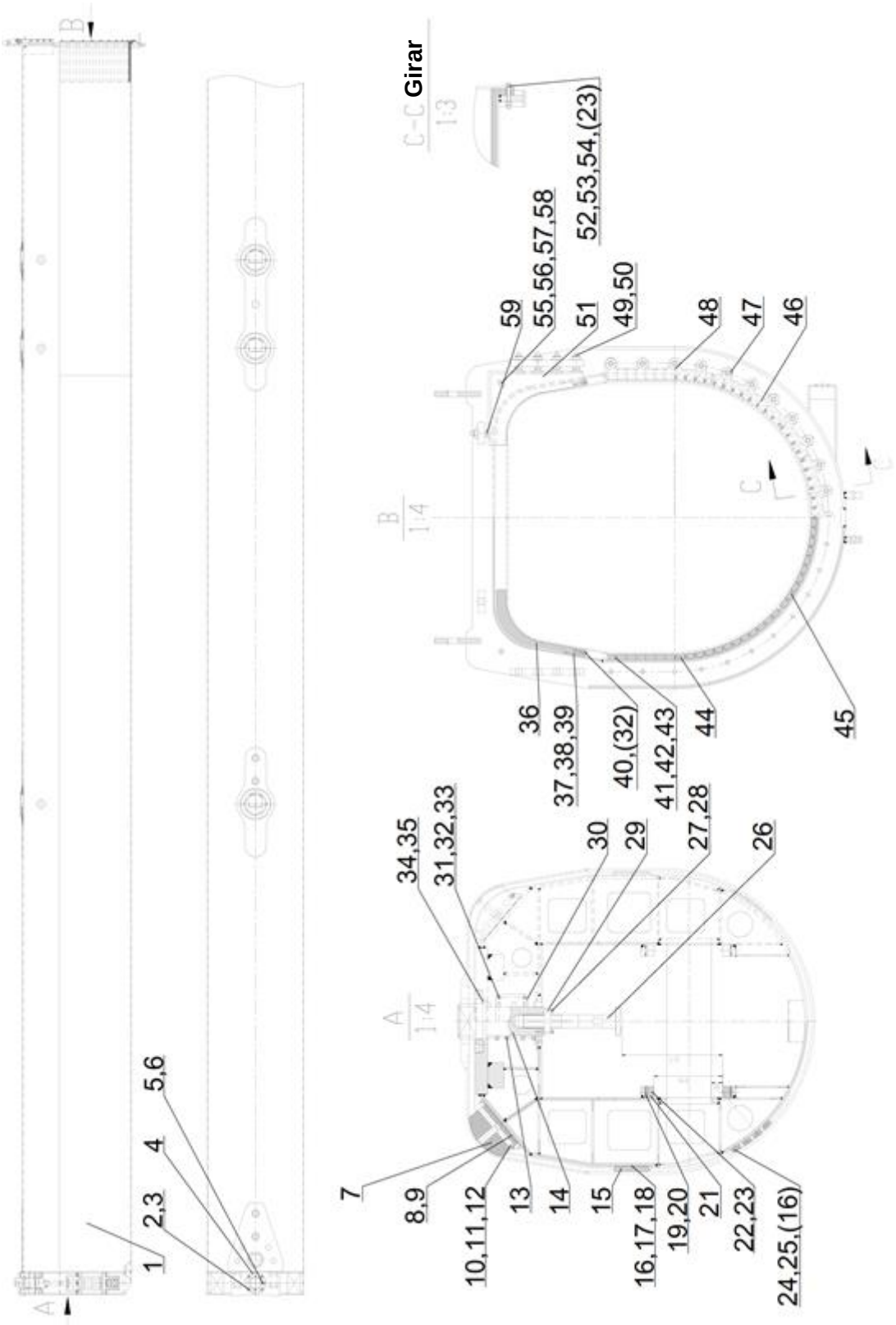

Conjunto 4 da seção de lança telescópica
D00653108910000000Y

POS.	CÓDIGO	DESCRIÇÃO	QUANT.	OBSERVAÇÃO
35	00653108800001070	•Almofada	1	△
36	00653108800001030	•Bloco deslizante	1	
37	00653108700001110	•Almofada	2	▲
38	00653108700001120	•Almofada	2	△
39	00653108700001130	•Almofada	2	▼
40	1040100911	•Parafuso	4	
41	00657108610001120	•Bloco deslizante	14	
42	00631448600001080	•Bloco deslizante	14	▲
43	00631448600001140	•Bloco deslizante	14	△
44	00653108900400000	•Bloco deslizante I	2	
45	00653108900600000	•Bloco deslizante II	1	
46	00653108900001130	•Placa de pressão	3	
47	00653108700001150	•Placa	23	
48	00653108900001120	•Placa de pressão	2	
49	00657108610001080	•Parafuso	8	
50	1040200099	•Porca	10	
51	00653108800001040	•Bloco deslizante	1	
52	1040000072	•Parafuso	23	
53	1040300061	•Arruela	23	
54	1040200813	•Porca	23	
55	1040000017	•Parafuso	2	
56	1040300041	•Arruela	2	
57	1040300054	•Arruela	2	
58	1040200096	•Porca	2	
59	00631468500001040	•Parafuso	2	

Conjunto 5 da seção de lança telescópica
D00653109010000000Y

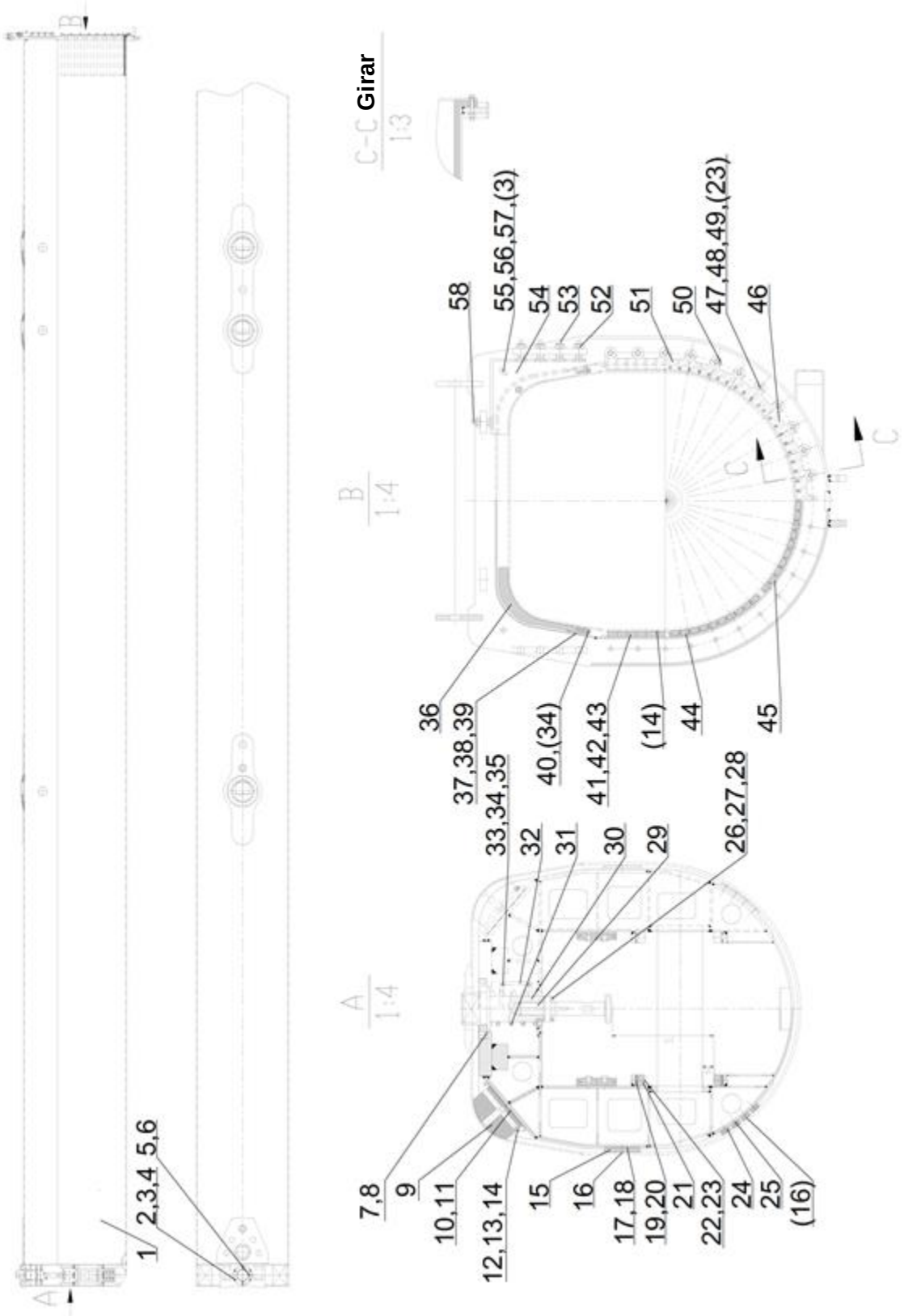

Conjunto 5 da seção de lança telescópica
D00653109010000000Y

POS.	CÓDIGO	DESCRIÇÃO	QUANT.	OBSERVAÇÃO
	00653109010000000	Conjunto da seção 5 da lança telescópica		
1	00653109010200000	•Seção 5 da lança telescópica soldada	1	
2	1040100125	•Parafuso	6	
3	1040300054	•Arruela	8	
4	00631458900001013	•Flange	1	
5	00656909000001012	•Chave de guia	1	
6	1040100149	•Parafuso	2	
7	00653109500001010	•Almofada	1	▲
8	00653109500001020	•Almofada	1	△
9	00653109600001040	•Bloco deslizante	2	
10	00653109600001020	•Almofada	2	
11	00653109600001030	•Almofada	2	
12	00654508600001060	•Pino	2	
13	1080000002	•Copo do óleo	2	
14	204040333	•Graxa lubrificante	1	
15	00653108910001010	•Bloco deslizante	2	
16	1040100082	•Parafuso	20	
17	00653108910001020	•Almofada	4	▲
18	00653108910001030	•Almofada	4	△
19	00653009500001030	•Almofada	8	
20	00653009500001040	•Almofada	12	
21	00653009500001050	•Bloco de guia	4	
22	1040100235	•Parafuso	8	
23	1040300067	•Arruela	31	
24	00631349000001150	•Bloco deslizante	8	
25	00631349000001200	•Almofada	32	▲
26	00631458800001150	•Medidor de limite	1	
27	1040100031	•Parafuso	3	
28	1040300063	•Arruela	3	
29	00653008800001010	•Haste, puxando o pino da lança	1	
30	00653109500001031	•Pino	1	
31	00631458900001030	•Mola	1	
32	00653008600001120	•Placa	1	
33	1040000107	•Parafuso	4	
34	1040300062	•Arruela	8	

Conjunto 5 da seção de lança telescópica
D00653109010000000Y

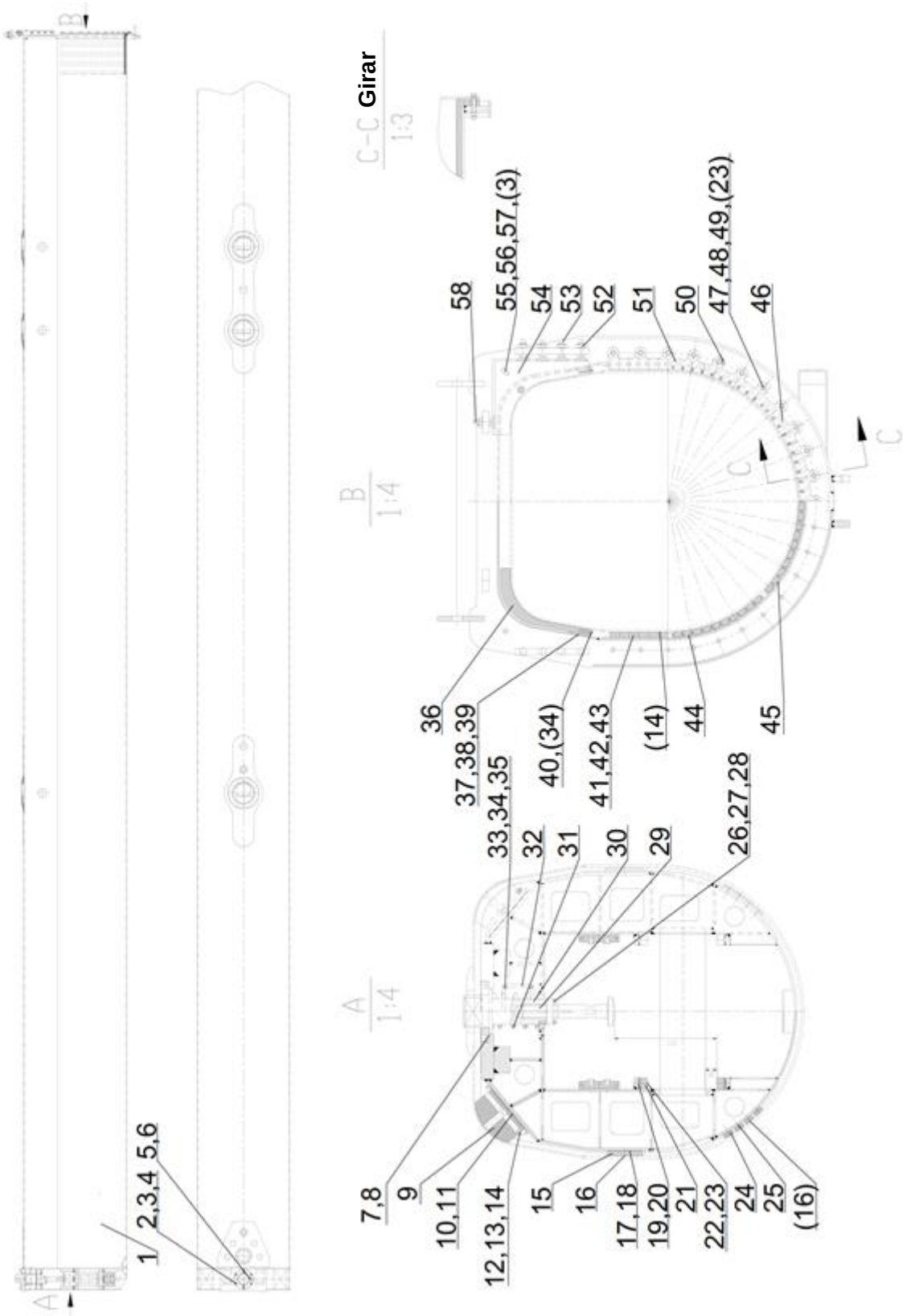

Conjunto 5 da seção de lança telescópica
D00653109010000000Y

POS.	CÓDIGO	DESCRIÇÃO	QUANT.	OBSERVAÇÃO
35	1040300051	•Arruela	4	
36	00653108800001030	•Bloco deslizante	1	
37	00653108700001110	•Almofada	2	▲
38	00653108700001120	•Almofada	2	△
39	00653108700001130	•Almofada	2	▼
40	1040100911	•Parafuso	4	
41	00657108610001120	•Bloco deslizante	12	
42	00631448600001080	•Bloco deslizante	12	▲
43	00631448600001090	•Bloco deslizante	12	△
44	00653109000400000	•Bloco deslizante I	2	
45	00653109000600000	•Bloco deslizante II	1	
46	00653109000001010	•Placa	3	
47	1040000072	•Parafuso	23	
48	1040300061	•Arruela	23	
49	1040200813	•Porca	23	
50	00653108700001150	•Placa	23	
51	00653109000001020	•Placa	2	
52	1040200099	•Porca	10	
53	00657108610001080	•Parafuso	8	
54	00653108800001040	•Bloco deslizante	1	
55	1040000017	•Parafuso	2	
56	1040300041	•Arruela	2	
57	1040200096	•Porca	2	
58	00631468500001040	•Parafuso	2	

Conjunto 6 da seção de lança telescópica
D00653109510000000Y

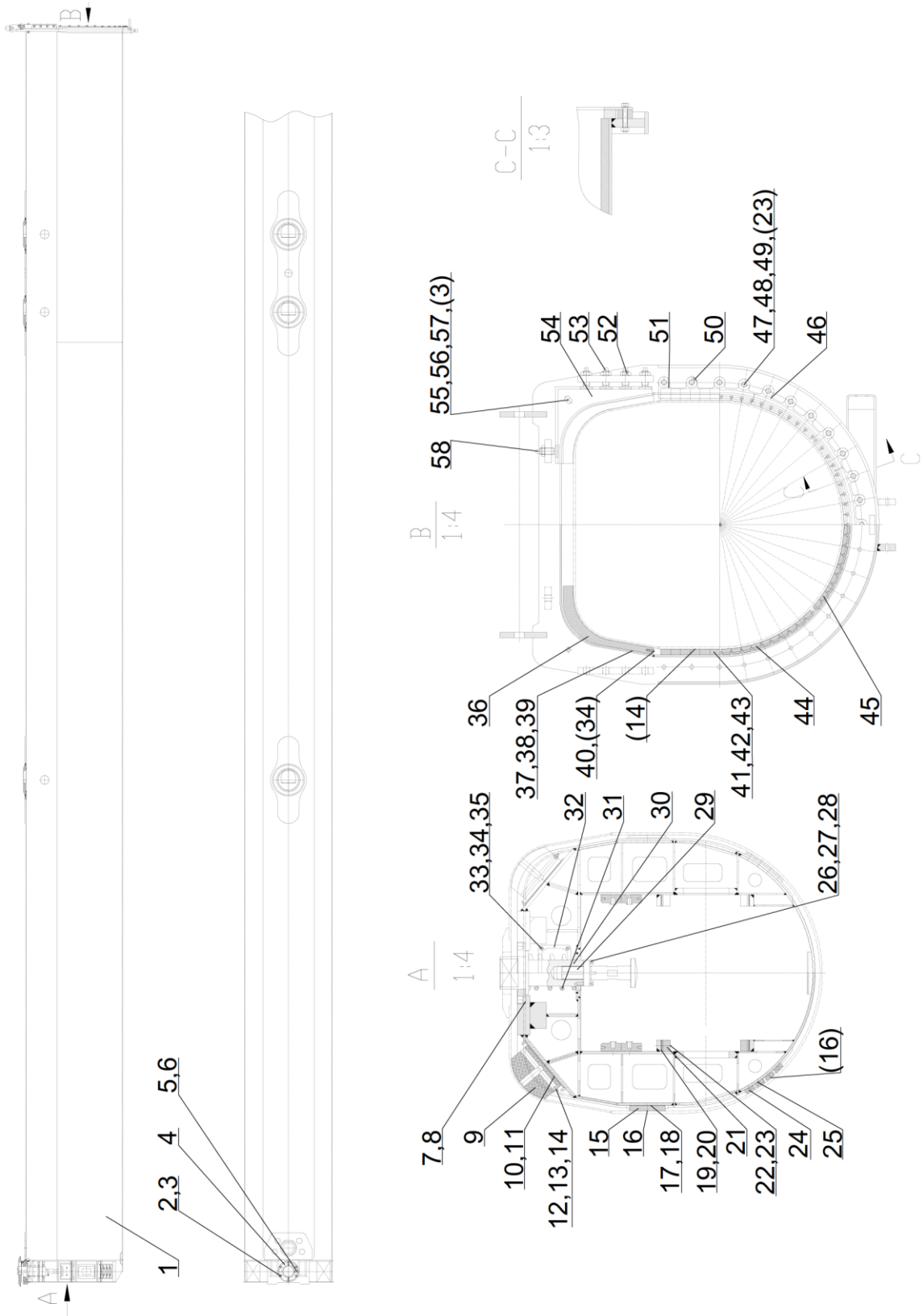

Conjunto 6 da seção de lança telescópica. D00653109510000000Y

POS.	CÓDIGO	DESCRIÇÃO	QUANT.	OBSERVAÇÃO
	00653109510000000	Conjunto da seção 6 da lança telescópica		
1	00653109510200000	•Seção 6 da lança telescópica soldada	1	
2	1040100125	•Parafuso	6	
3	1040300054	•Arruela	8	
4	00631458900001013	•Flange	1	
5	00656909000001012	•Chave de guia	1	
6	1040100149	•Parafuso	2	
7	00653109500001010	•Almofada	1	▲
8	00653109500001020	•Almofada	1	△
9	00653109600001040	•Bloco deslizante	2	
10	00653109600001020	•Almofada	2	
11	00653109600001030	•Almofada	2	
12	00654508600001060	•Pino	2	
13	1080000002	•Copo do óleo	2	
14	204040333	•Graxa lubrificante	1	
15	00653108700001060	•Bloco deslizante lateral	2	
16	1040100082	•Parafuso	20	
17	00653108700001070	•Almofada	4	▲
18	00653108700001080	•Almofada	4	△
19	00653009500001030	•Almofada	8	
20	00653009500001040	•Almofada	12	
21	00653009500001050	•Bloco de guia	4	
22	1040100235	•Parafuso	8	
23	1040300067	•Arruela	31	
24	00631349000001150	•Bloco deslizante	8	
25	00631349000001200	•Almofada	32	▲
26	00631458800001150	•Placa de mandril	1	
27	1040100031	•Parafuso	3	
28	1040300063	•Arruela	3	
29	00653009000001010	•Placa, puxando o pino da lança	1	
30	00653109500001031	•Pino do cilindro	1	
31	00631458900001030	•Mola	1	
32	00653008600001120	•Placa	1	
33	1040000107	•Parafuso	4	
34	1040300062	•Arruela	8	

Conjunto 6 da seção de lança telescópica
D00653109510000000Y

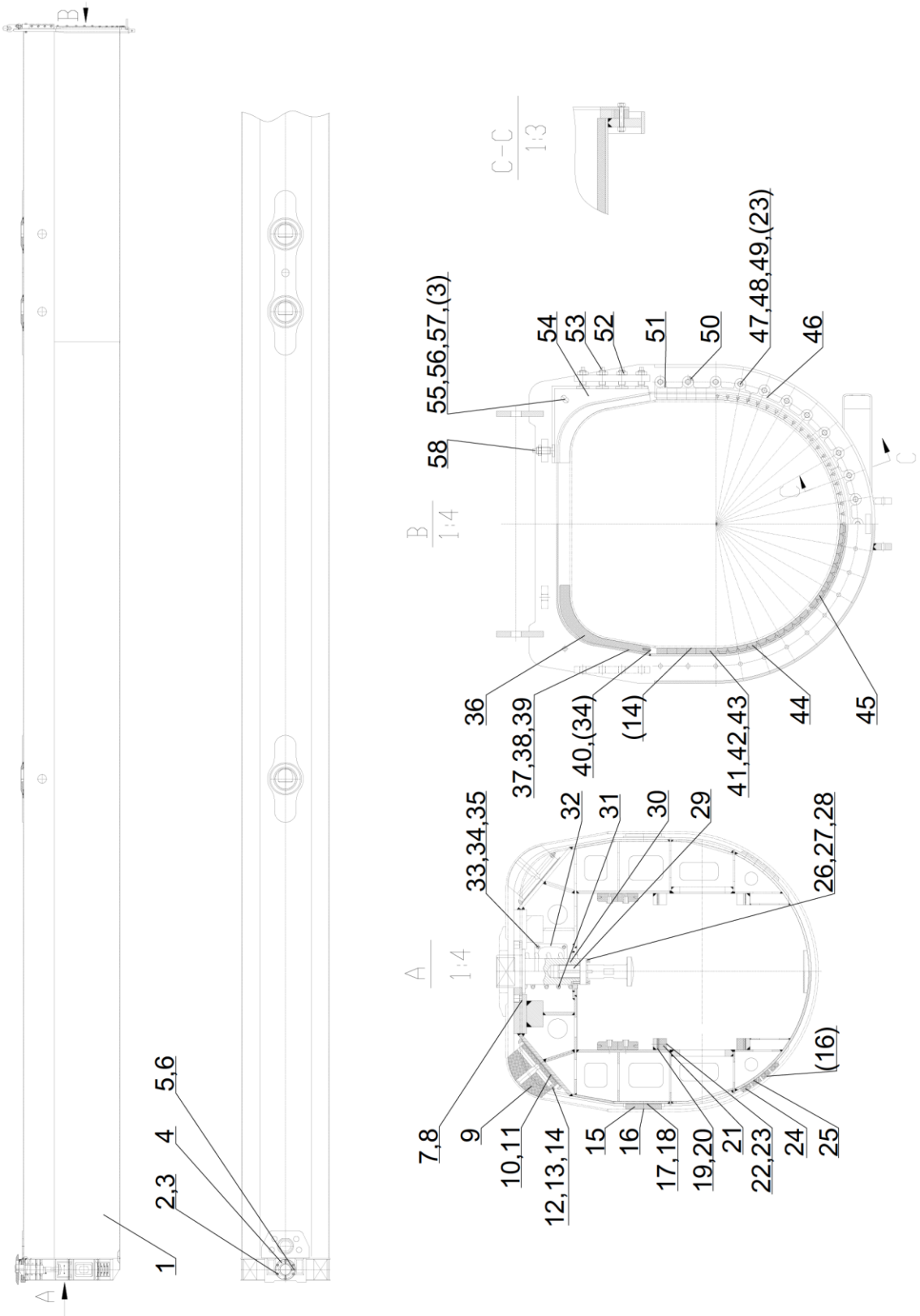

Conjunto 6 da seção de lança telescópica. D00653109510000000Y

POS.	CÓDIGO	DESCRIÇÃO	QUANT.	OBSERVAÇÃO
35	1040300051	•Arruela	4	
36	00653109500001060	•Bloco deslizante	1	
37	00653108700001110	•Almofada	2	▲
38	00653108700001120	•Almofada	2	△
39	00653108700001130	•Almofada	2	▼
40	1040100911	•Parafuso	4	
41	00657108610001120	•Bloco deslizante	12	
42	00631448600001080	•Bloco deslizante	12	▲
43	00631448600001090	•Bloco deslizante	12	△
44	00653109500400000	•Bloco deslizante I	2	
45	00653109500600000	•Bloco deslizante II	1	
46	00653109500001040	•Placa	3	
47	1040000072	•Parafuso	23	
48	1040300061	•Arruela	23	
49	1040200813	•Porca	23	
50	00653108700001150	•Placa	23	
51	00653109500001050	•Placa	2	
52	1040200099	•Porca	10	
53	00657108610001080	•Parafuso	8	
54	00653109500001070	•Bloco deslizante	1	
55	1040000017	•Parafuso	2	
56	1040300041	•Arruela	2	
57	1040200096	•Porca	2	
58	00631468500001040	•Parafuso	2	

Conjunto 7 da seção de lança telescópica
D00653109610000000Y

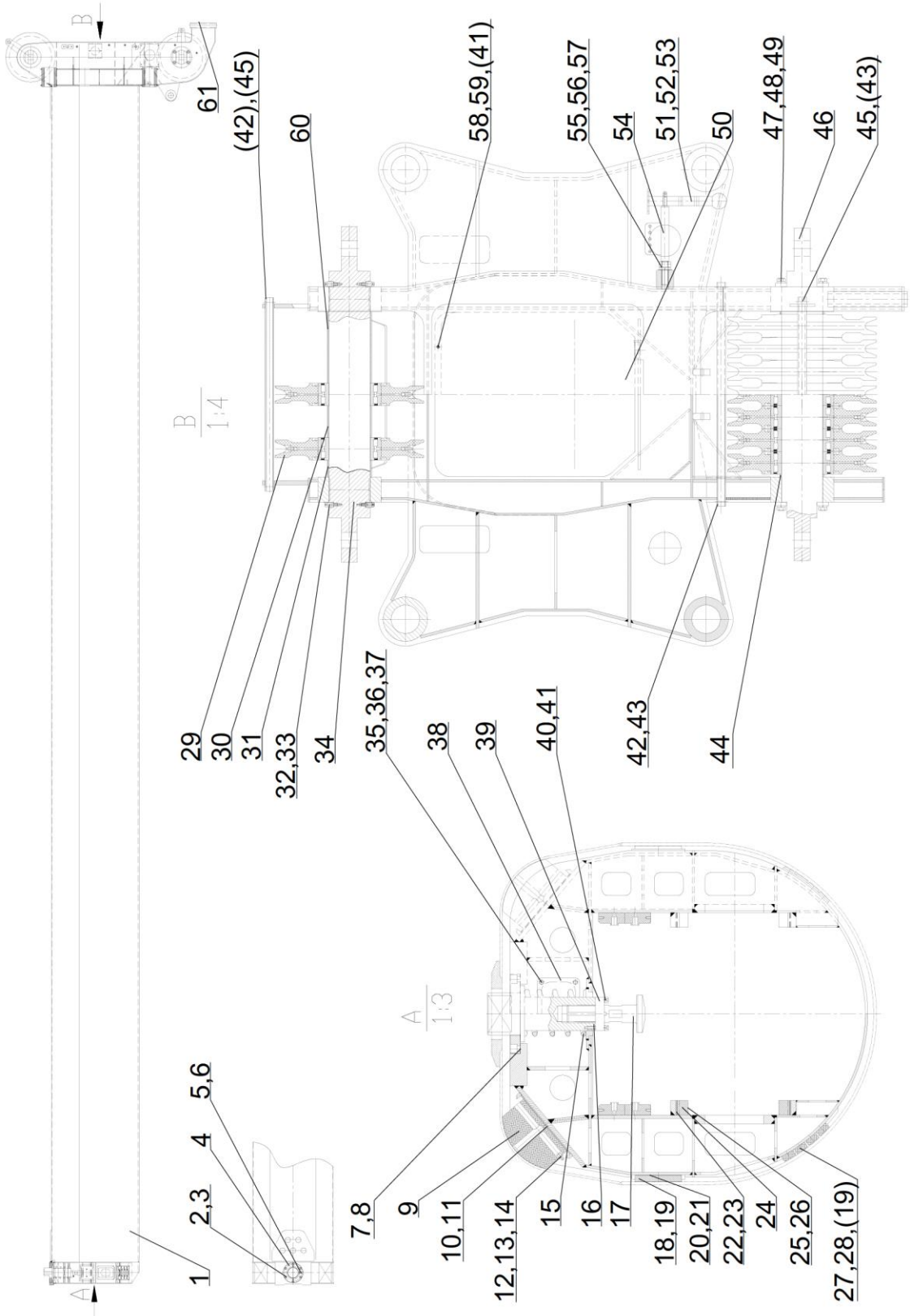

Telescopic boom section 7 assy.
D00653109610000000Y

POS.	CÓDIGO	DESCRIÇÃO	QUANT.	OBSERVAÇÃO
	00653109610000000	Conjunto 7 da seção de lança telescópica		
1	00653109610200000	•Seção 7 da lança telescópica soldada	1	
2	1040100054	•Parafuso	6	
3	1040300054	•Arruela	6	
4	00631458900001013	•Flange	1	
5	1040100149	•Parafuso	2	
6	00656909000001012	•Chave de guia	1	
7	00653109500001010	•Almofada	1	▲
8	00653109500001020	•Almofada	1	△
9	00653109600001040	•Bloco deslizante	2	
10	00653109600001020	•Almofada	2	
11	00653109600001030	•Almofada	2	
12	00654508600001060	•Pino	2	
13	1080000002	•Copo do óleo	3	
14	204040333	•Graxa lubrificante	1	
15	00631458900001030	•Mola	1	
16	00653109500001031	•Pino do cilindro	1	
17	00653009500001020	•Placa, puxando o pino da lança	1	
18	00653108700001060	•Bloco deslizante lateral	2	
19	1040100082	•Parafuso	20	
20	00653108700001070	•Almofada	4	▲
21	00653108700001080	•Almofada	4	△
22	00653009500001030	•Almofada	8	
23	00653009500001040	•Almofada	12	
24	00653009500001050	•Bloco de guia	4	
25	1040100235	•Parafuso	8	
26	1040300067	•Arruela	8	
27	00631349000001150	•Bloco deslizante	8	
28	00631349000001200	•Almofada	32	▲
29	00653703701080001	•Conjunto da polia	9	
30	00656909000001220	•Camisa do espaçador	1	
31	00657009010001090	•Camisa do espaçador	1	
32	00653509510001090	•Defletor	4	
33	1039801860	•Parafuso sextavado	8	
34	00653109610001010	•Eixo da polia	1	

Conjunto 7 da seção de lança telescópica
D00653109610000000Y

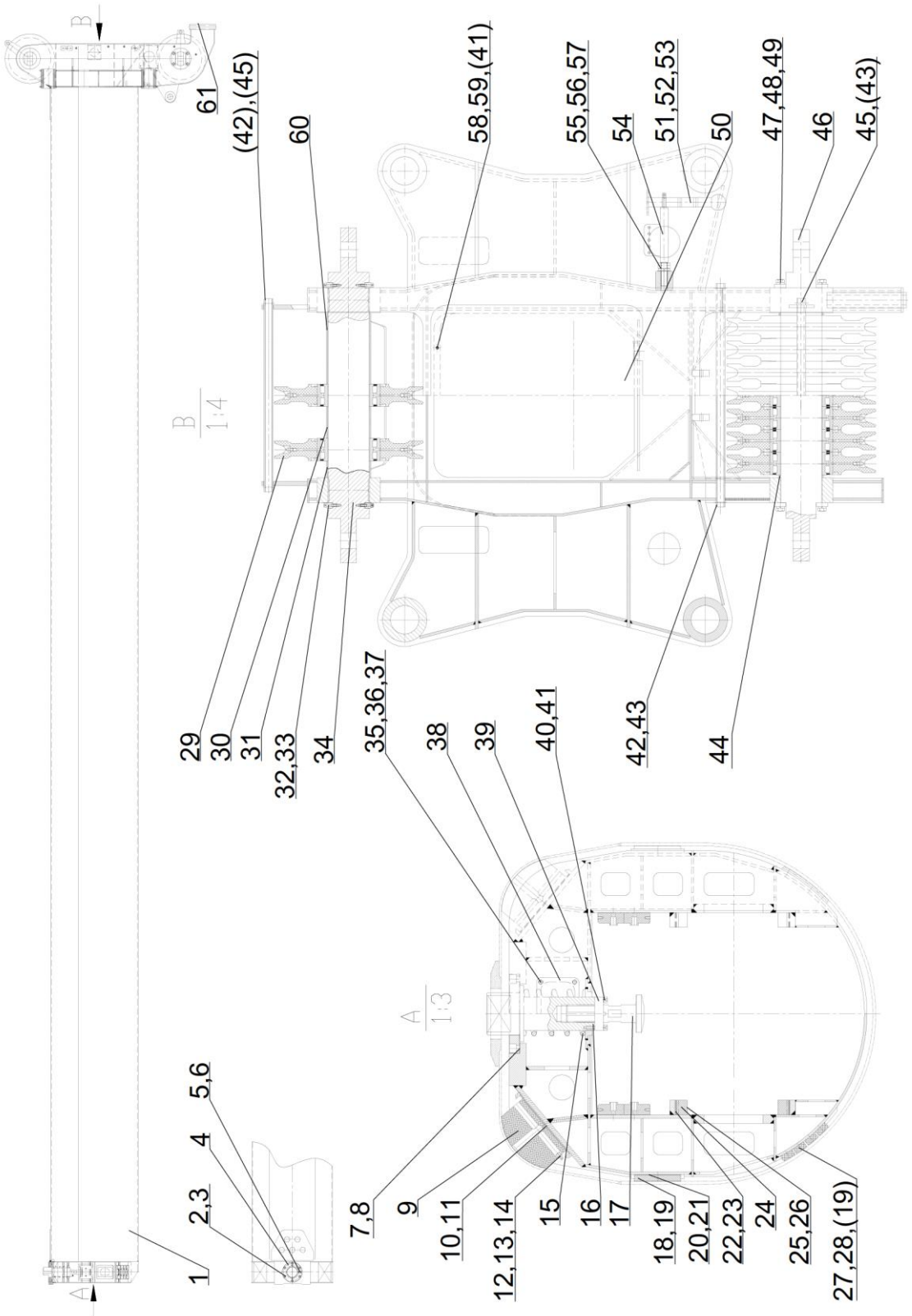

Telescopic boom section 7 assy.
D00653109610000000Y

POS.	CÓDIGO	DESCRIÇÃO	QUANT.	OBSERVAÇÃO
35	1040000107	•Parafuso	4	
36	1040300062	•Arruela	4	
37	1040300051	•Arruela	4	
38	00653008600001120	•Placa	1	
39	00631458800001150	•Placa de mandril	1	
40	1040100031	•Parafuso	3	
41	1040300063	•Arruela	5	
42	00653009500001080	•Protetor de corda	1	
43	006340000007	•Pino forçado por ação de mola (D22,24,25,28)	6	
44	00653009500001120	•Camisa do espaçador	2	
45	00656909000001200	•Protetor de corda	2	
46	00653009500001090	•Eixo da polia inferior	1	
47	006340000055	•Defletor 130	4	
48	1040000269	•Parafuso	8	
49	1040300065	•Arruela	8	
50	00653109600001070	•Placa	1	
51	00631619000600000	•Suporte do medidor de vento	1	
52	1040300061	•Arruela	1	
53	006340000035	•Pino forçado por ação de mola	1	
54	00653109610400000	•Terminal	1	
55	1040200175	•Porca	1	
56	1040300088	•Anel de vedação	1	
57	1040300033	•Arruela	1	
58	1040000267	•Parafuso	2	
59	1040300066	•Arruela	2	
60	00631619000001020	•Camisa do espaçador	1	
61	1081200167	•Tampa contra poeira	1	

Conjunto da lança principal
D00653100110000000Y

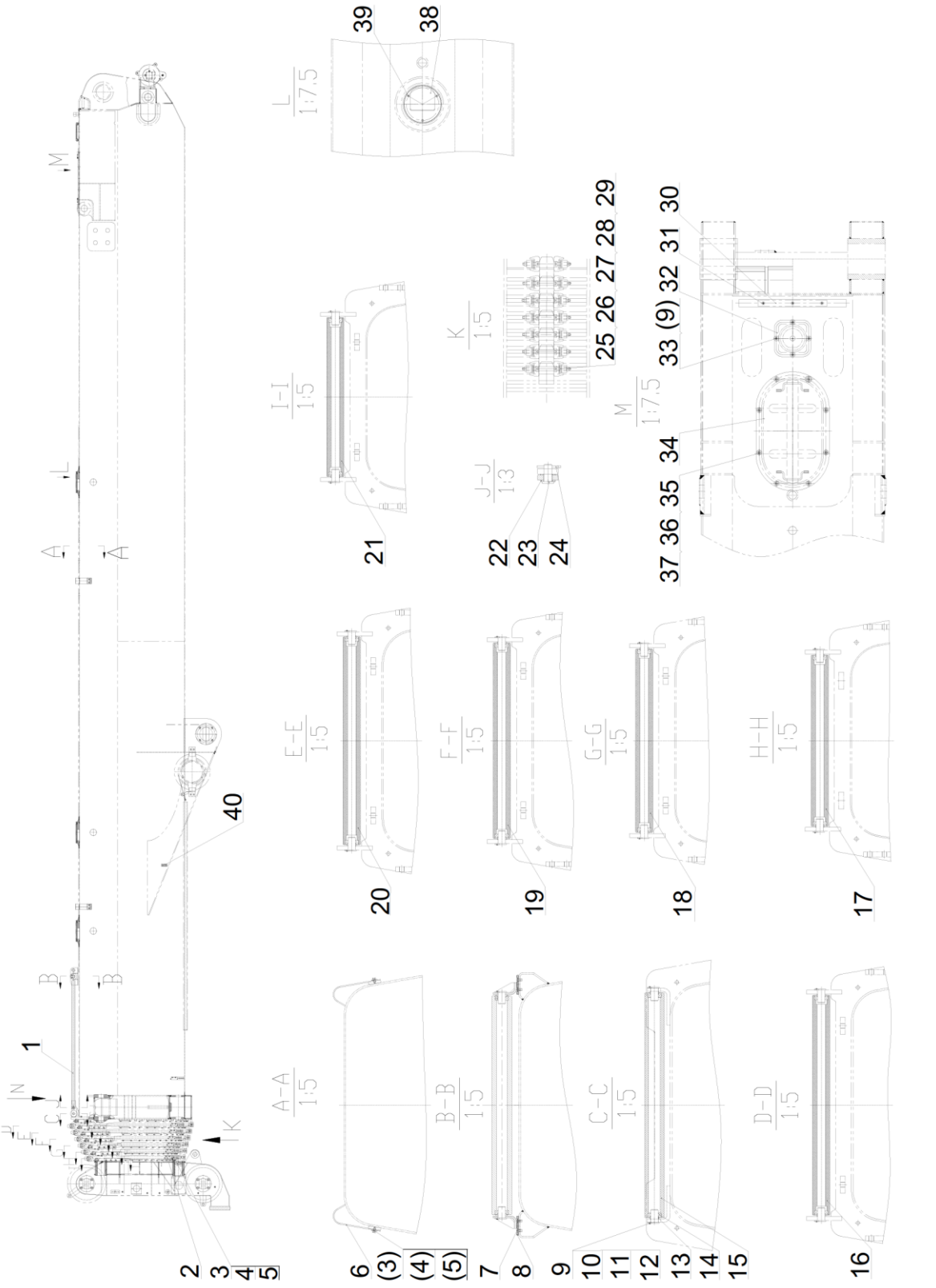

Conjunto da lança principal
D00653100110000000Y

POS.	CÓDIGO	DESCRIÇÃO	QUANT.	OBSERVAÇÃO
	00653100110000000	Conjunto da lança principal		
1	00653508500400000	•Conjunto da guia do cabo	1	
2	00631320120400000	•Suporte de cabo	7	
3	1040000267	•Parafuso	24	
4	1040300094	•Arruela	24	
5	1040300063	•Arruela	24	
6	00653100100001010	•Ponto de fixação	4	
7	1040100075	•Parafuso	7	
8	00631140140001080	•Bloco de almofada	2	
9	1040300062	•Arruela	32	
10	1040000109	•Parafuso	28	
11	006340000013	•Defletor 30	14	
12	00631900100001100	•Pino	14	
13	00631900100001080	•Camisa do espaçador	14	
14	1050200084	•Rolamento antifricção	14	
15	00653100100001020	•Tambor	1	
16	00653100100001030	•Tambor	1	
17	00631340100001040	•Tambor	1	
18	00638500100001030	•Tambor	1	
19	00638500100001020	•Tambor	1	
20	00653100100001040	•Tambor	1	
21	00631270110001010	•Tambor	1	
22	1040300106	•Arruela	4	
23	00630930100001010	•Pino	2	
24	1040500057	•Pino	2	
25	00631410100001040	•Bloco de alinhamento	14	
26	1040100238	•Parafuso	14	
27	1040200113	•Porca	14	
28	1040300067	•Arruela	14	
29	1040300027	•Arruela	70	
30	00653100110001010	•Placa de nylon	1	
31	1040100082	•Parafuso	3	
32	00652800100001040	•Placa da tampa	1	
33	1040100055	•Parafuso	4	
34	00631460100200000	•Placa da tampa	1	

Conjunto da lança principal
D00653100110000000Y

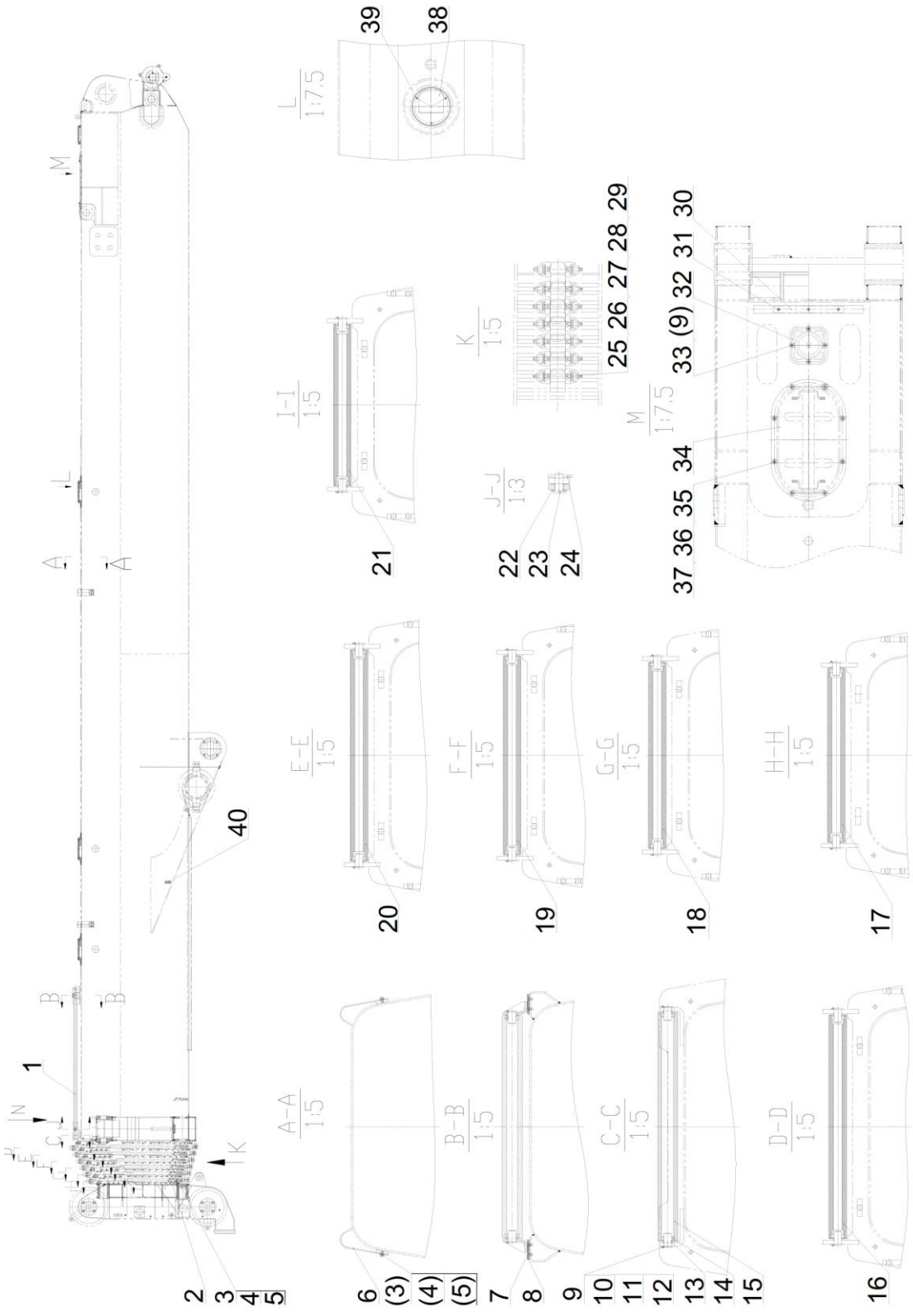

Conjunto da lança principal
D00653100110000000Y

POS.	CÓDIGO	DESCRIÇÃO	QUANT.	OBSERVAÇÃO
35	1040000093	•Parafuso	8	
36	1040300081	•Arruela	8	
37	1040300054	•Arruela	8	
38	00631600100001010	•Tampa da flange	3	
39	1040100217	•Parafuso	9	
40	00653100110001020	•Suporte	1	

Instalação da lança principal
D00653104700200000Y

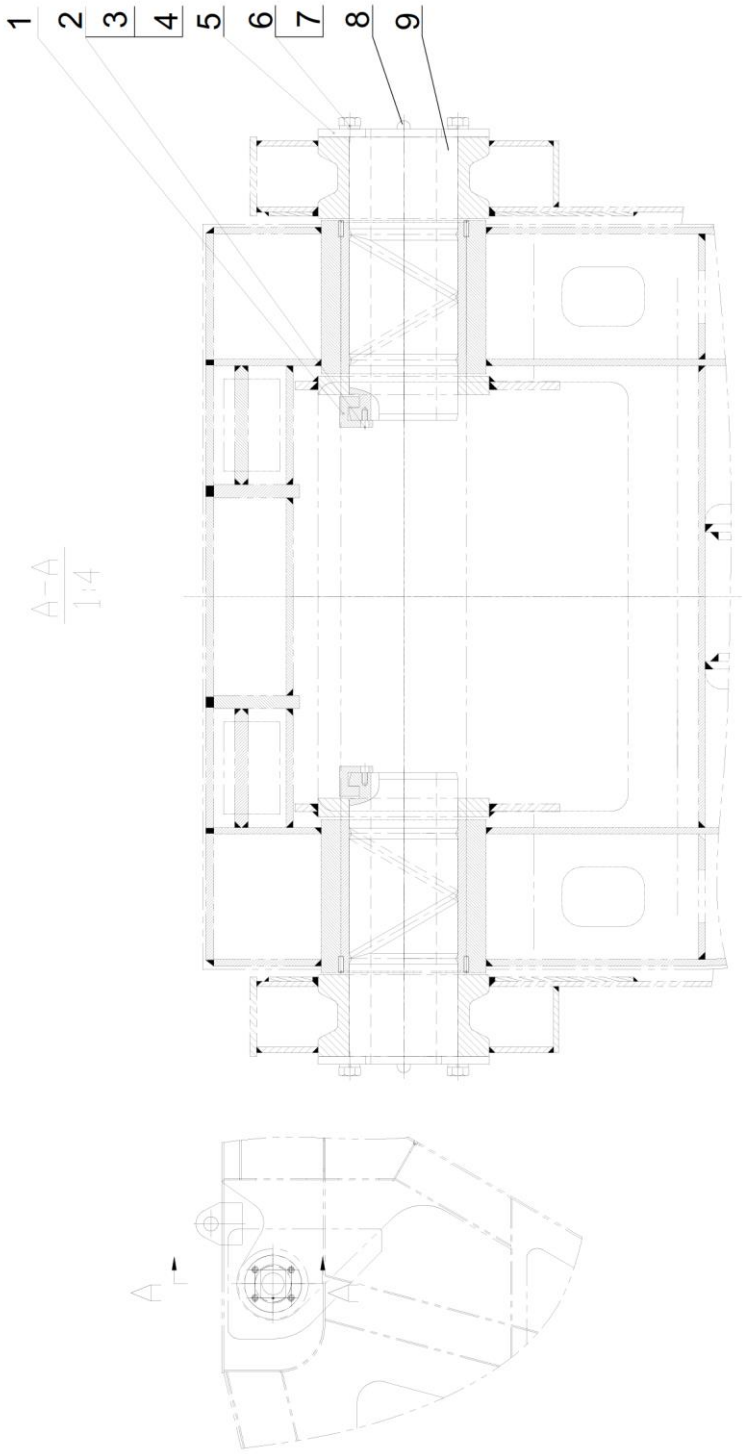

Instalação da lança principal
D00653104700200000Y

POS.	CÓDIGO	DESCRIÇÃO	QUANT.	OBSERVAÇÃO
	00653104700200000	Conjunto da lança principal		
1	00653104700201020	•Defletor	2	
2	1040000288	•Parafuso	4	
3	1040300063	•Arruela	4	
4	1040300094	•Arruela	4	
5	00656904700201010	•Placa	2	
6	1040000033	•Parafuso	8	
7	1040300038	•Arruela	8	
8	1080000002	•Copo do óleo	2	
9	00653104700201010	•Eixo	2	

Instalação do cilindro de derivação
D00653004800600000Y

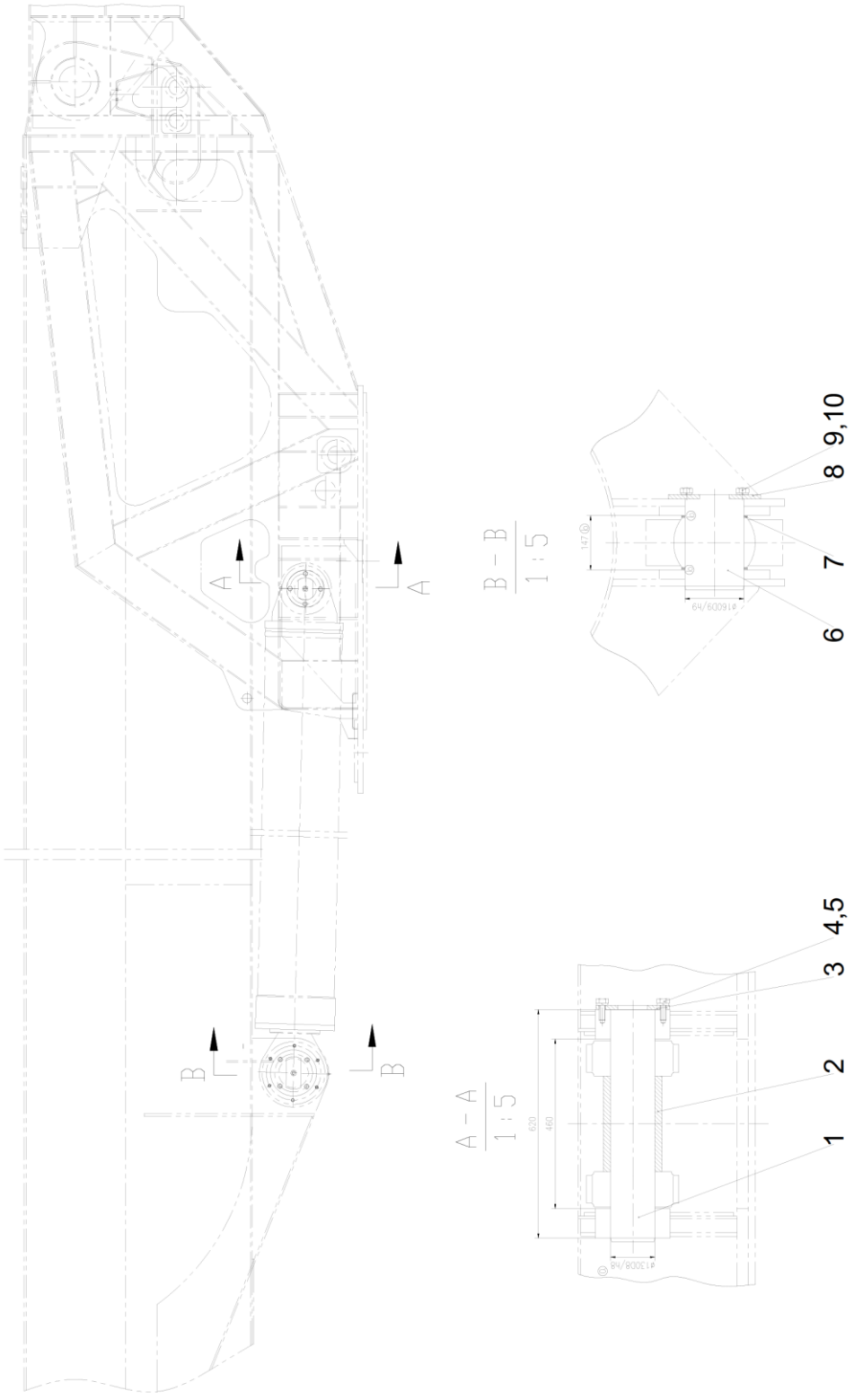

Instalação do cilindro de derivação D00653004800600000Y

POS.	CÓDIGO	DESCRIÇÃO	QUANT.	OBSERVAÇÃO
	00653004800600000	Instalação do cilindro de derivação		
1	00653004800601010	•Pino	1	
2	00653004800601020	•Camisa do espaçador	1	
3	00631804801201030	•Placa	1	
4	1040000714	•Parafuso	6	
5	1040300038	•Arruela	6	
6	00631804801201040	•Pino	1	
7	00631804801201050	•Camisa do espaçador	4	
8	00656904800201050	•Placa	1	
9	1040000140	•Parafuso	4	
10	1040300065	•Arruela	4	

Conjunto da roldana de içamento auxiliar
D00653101200000000Y

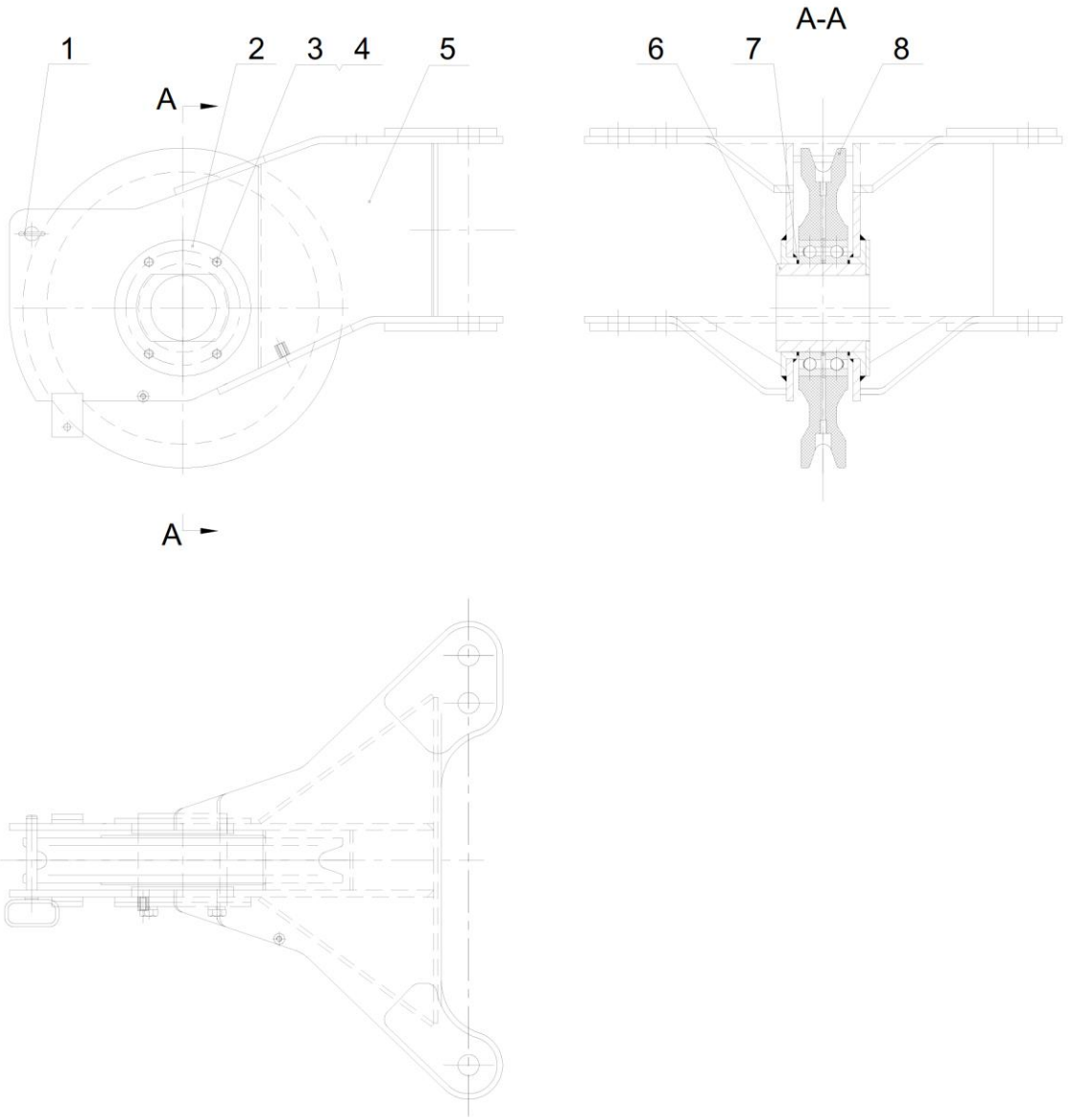

Conjunto da roldana de içamento auxiliar
D00653101200000000Y

POS.	CÓDIGO	DESCRIÇÃO	QUANT.	OBSERVAÇÃO
	00653101200000000	Conjunto da roldana de içamento auxiliar		
1	00631601200200000	•Pino	1	
2	00631601200001010	•Defletor	1	
3	1040000069	•Parafuso	4	
4	1040300054	•Arruela	4	
5	00653101200200001	•Suporte da roldana de içamento auxiliar	1	
6	00631601200001020	•Eixo	1	
7	00631908700001060	•Camisa do espaçador	2	
8	00653703701080001	•Conjunto da polia	1	

Instalação da roldana de içamento auxiliar
D00653104701800000Y

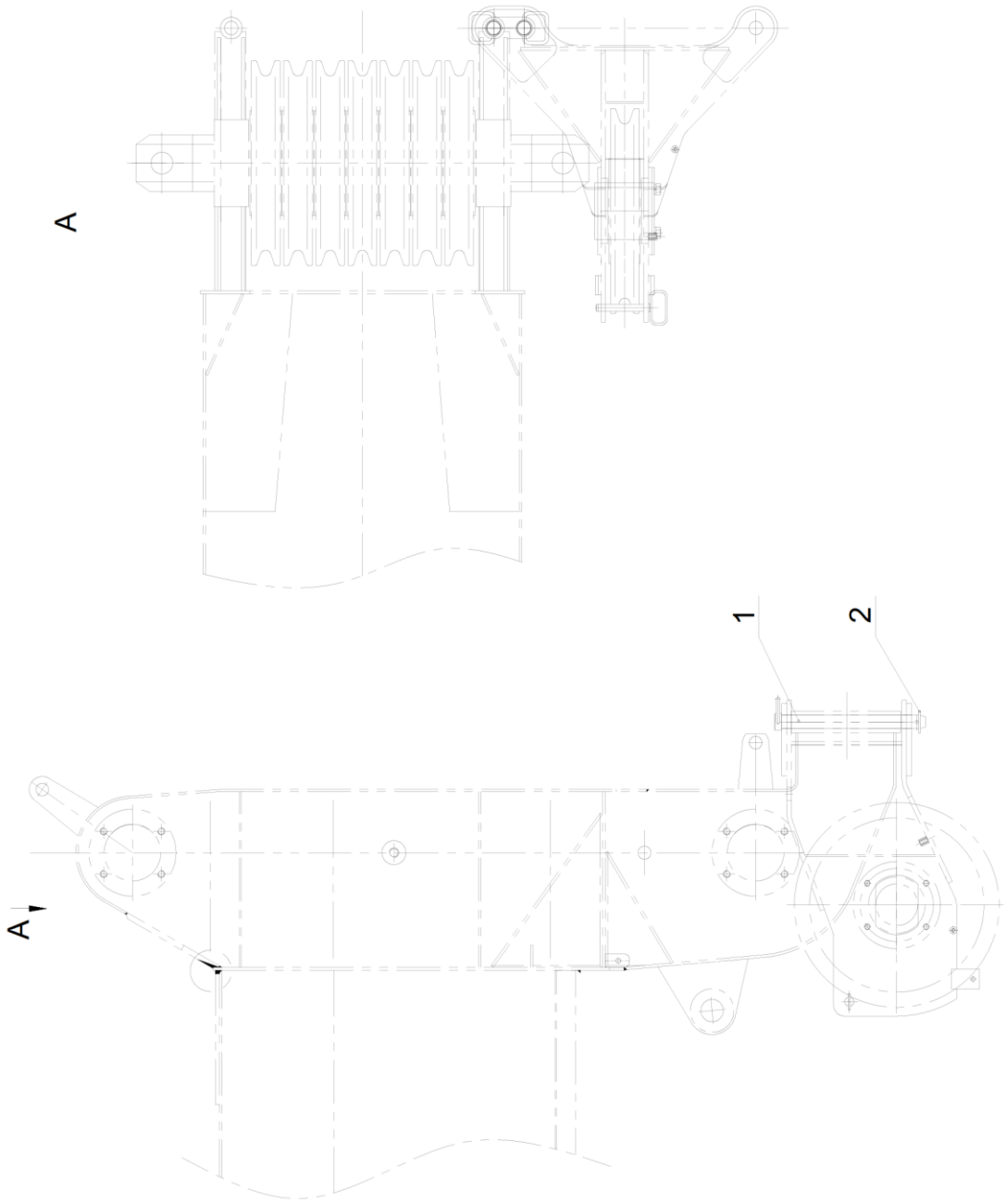

Rooster sheave installation
D00653104701800000Y

POS.	CÓDIGO	DESCRIÇÃO	QUANT.	OBSERVAÇÃO
	00653104701800000	Instalação da roldana de içamento auxiliar		
1	00631414701010000	•Pino	2	
2	00633070103800000	•Pino de segurança	2	

Conjunto do braço
D00653100200000000Y

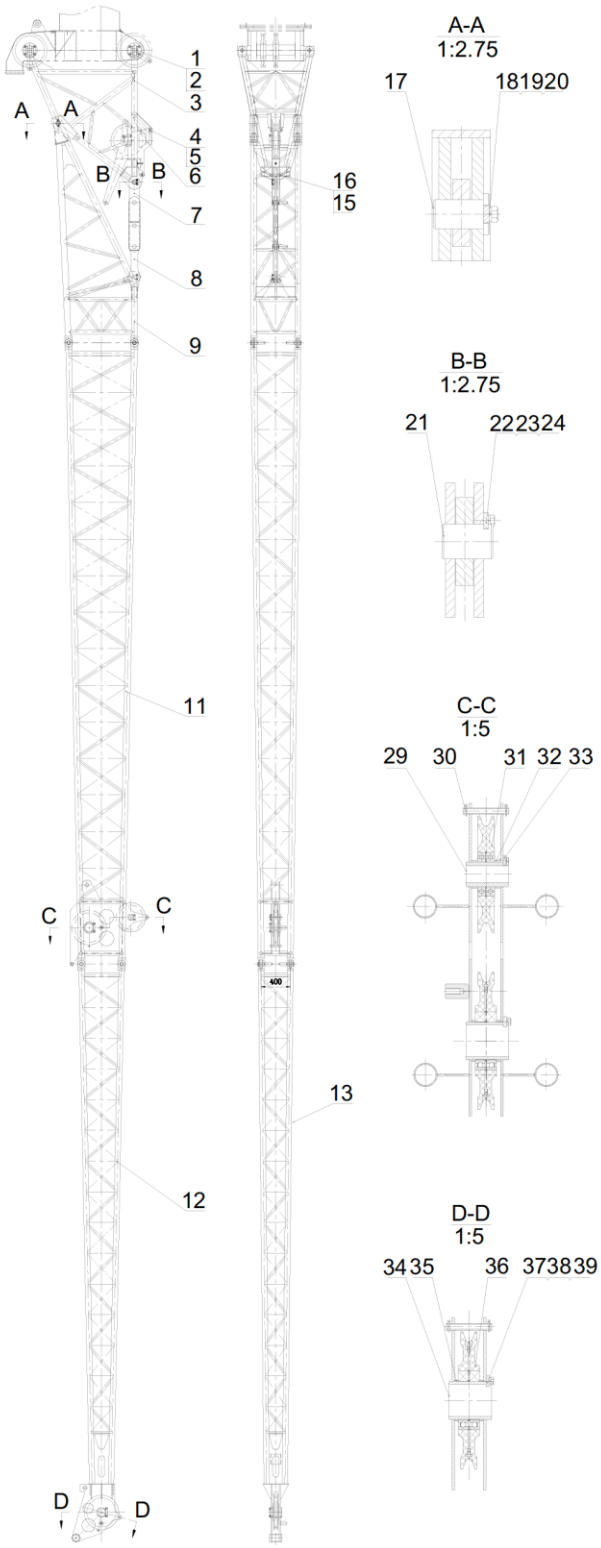

Conjunto do braço
D00653100200000000Y

POS.	CÓDIGO	DESCRIÇÃO	QUANT.	OBSERVAÇÃO
	00653100200000000	Conjunto do braço		
1	00631500200001030	•Pino	4	
2	006340000006	•Pino forçado por ação de mola	4	
3	00653100200200000	•Estrutura de primeira conexão	1	
4	00657000200001020	•pino	1	
5	006340000007	•Pino forçado por ação de mola (D22,24,25,28)	5	
6	00657000200600001	•Suporte da polia guia	1	
7	00657000200001030	•Placa	1	
8	00657000200800000	•Peça redutora dupla	1	
9	00652800200400000	•Adaptador	1	
11	00652800200600000	•Seção I da lança	1	
12	00652800200800000	•Seção II da lança	1	
13	00631500200001050	•Pino	14	
15	00657000200001070	•pino	1	
16	1040500040	•Pino	1	
17	00657000200001080	•Pino	2	
18	00657000200001090	•Defletor	2	
19	1040000114	•Parafuso	4	
20	1040300067	•Arruela	4	
21	00657000200001100	•Pino	2	
22	006340000019	•Placa de retenção 60	2	
23	1040000069	•Parafuso	4	
24	1040300054	•Arruela	4	
29	00657000200001110	•Eixo	1	
30	00657000200001040	•Protetor de corda	4	
31	00657000201800000	•Conjunto da polia	1	
32	00657000200001120	•Camisa do espaçador	2	
33	00633230000000139	•Placa	1	
34	00657000200001130	•Eixo	2	
35	00652800200001010	•Camisa do espaçador	4	
36	00653703701080001	•Conjunto da polia	2	
37	006340000055	•Defletor 130	2	
38	1040000269	•Parafuso	4	
39	1040300065	•Arruela	4	

Extensão e sua instalação
D00653104702200000Y

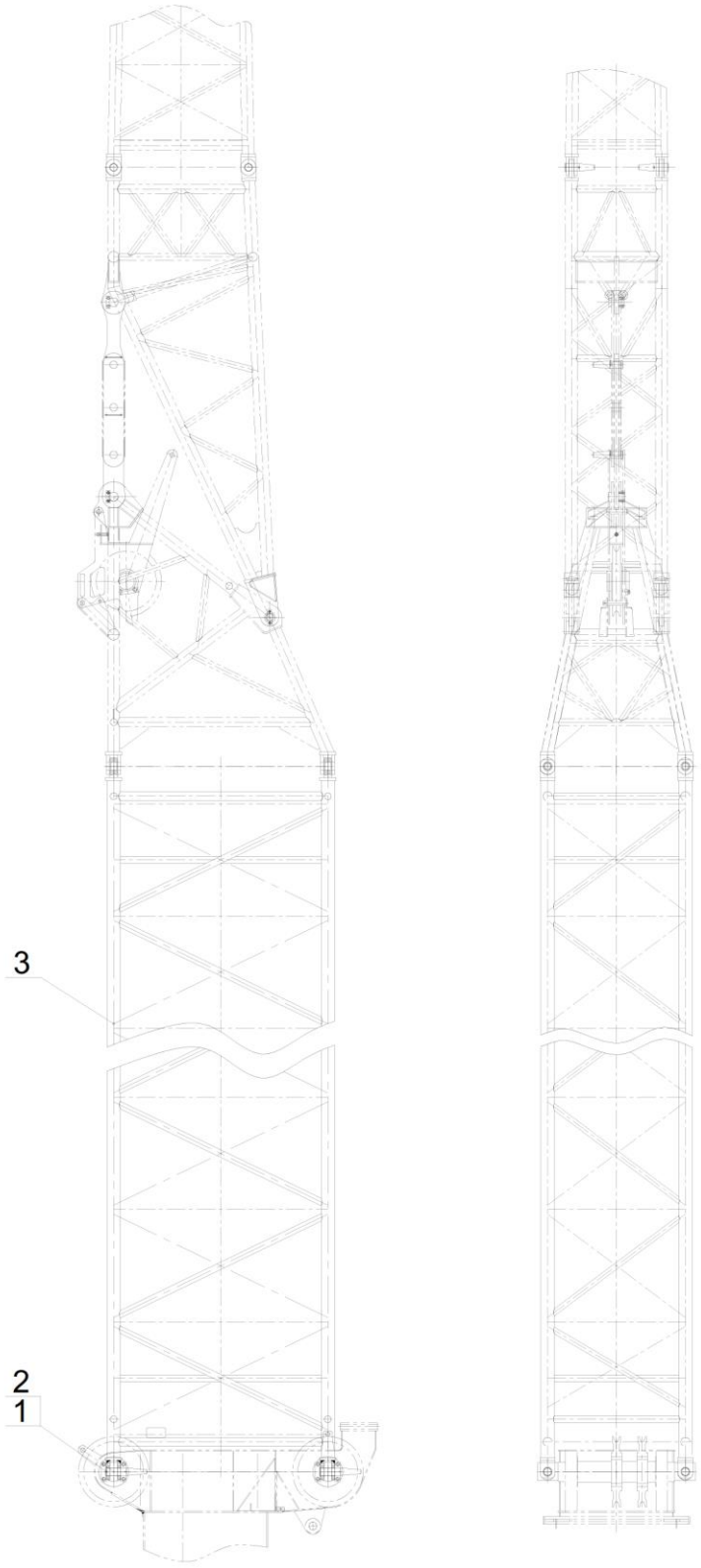

Extensão e sua instalação
D00653104702200000Y

POS.	CÓDIGO	DESCRIÇÃO	QUANT.	OBSERVAÇÃO
	00653104702200000	Extensão e sua instalação		
1	00631500200001030	•Pino	4	
2	006340000006	•Pino forçado por ação de mola	4	
3	00653100200400000	•Extensão	1	

Instalação do braço de contrapeso
D00653104702000000Y

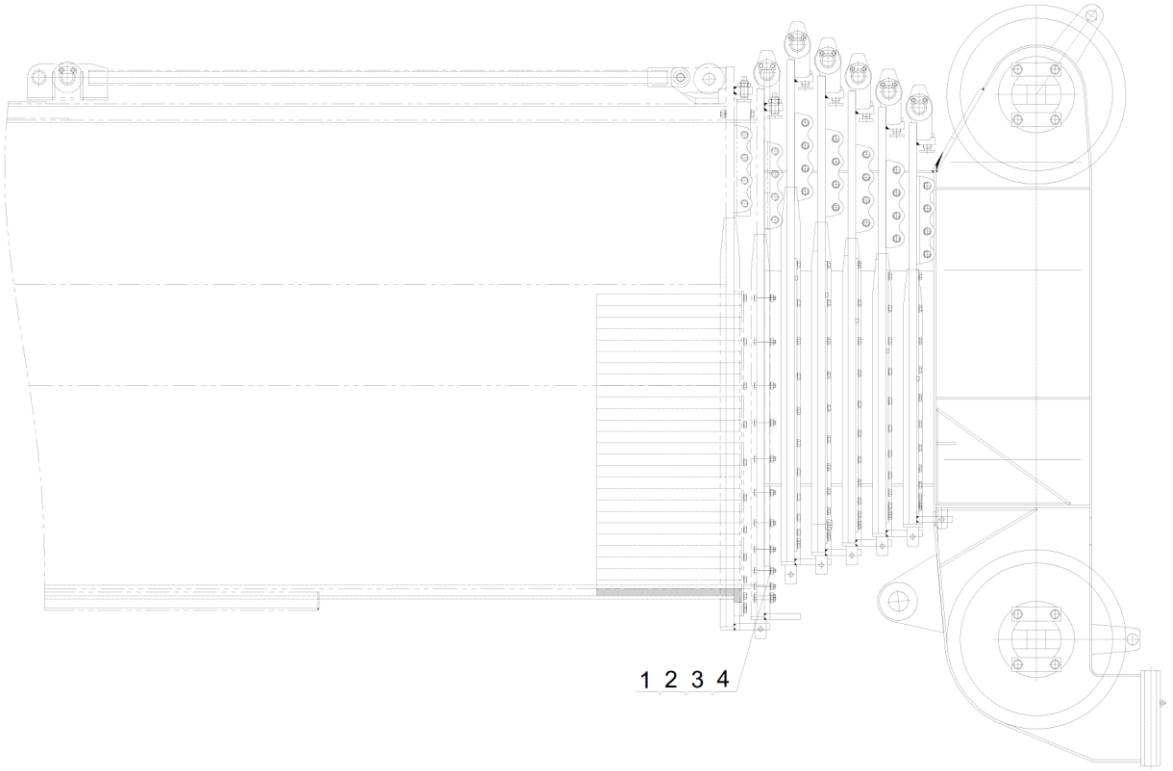

Instalação do braço de contrapeso
D00653104702000000Y

POS.	CÓDIGO	DESCRIÇÃO	QUANT.	OBSERVAÇÃO
	00653104702000000	Instalação do braço de contrapeso		
1	1040000068	•Parafuso	25	
2	1040300067	•Arruela	25	
3	1040300061	•Arruela	25	
4	1040200813	•Porca	25	

Conjunto da lança de ponta
D00653104701400000Y

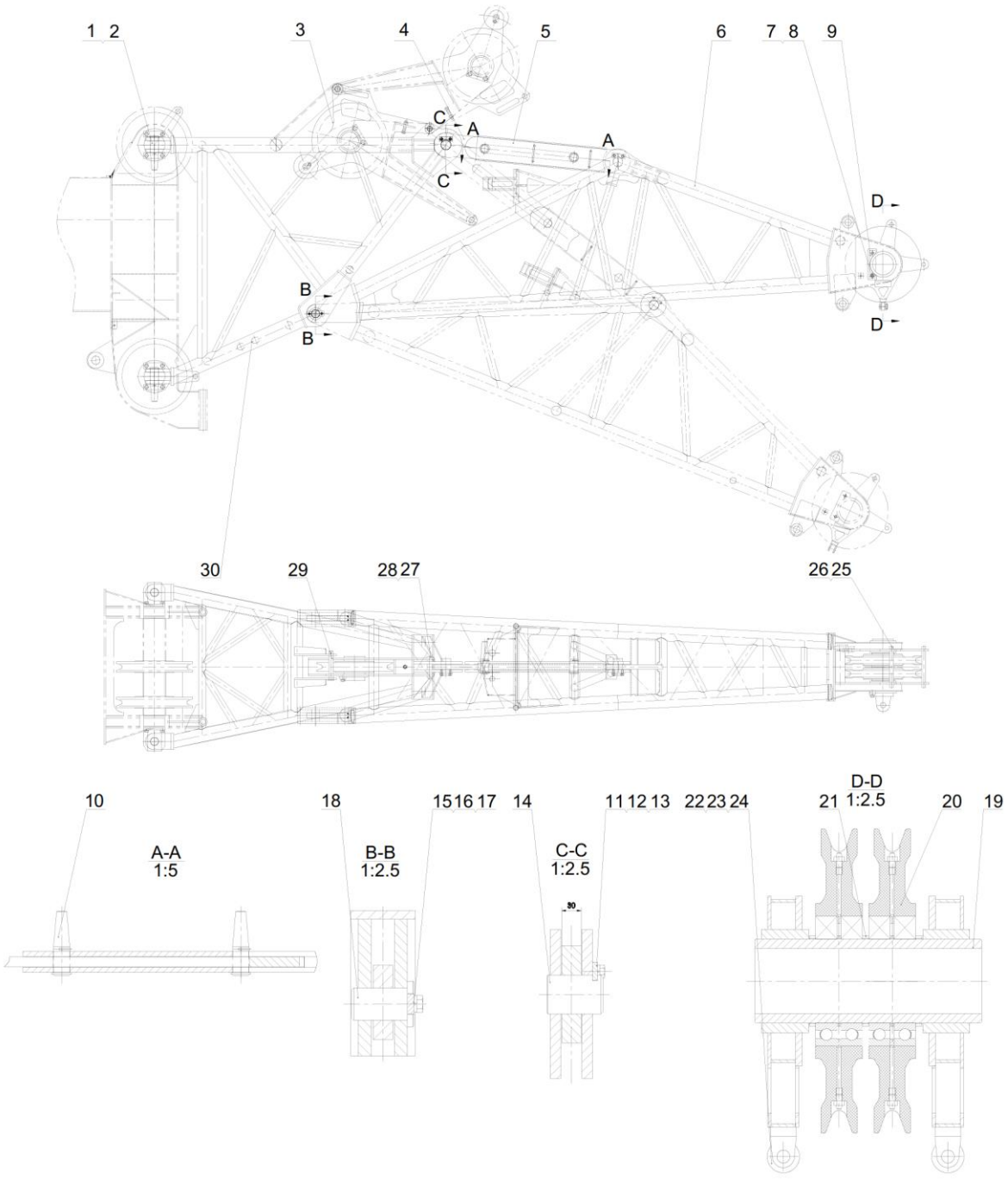

Conjunto da lança de ponta
D00653104701400000Y

POS.	CÓDIGO	DESCRIÇÃO	QUANT.	OBSERVAÇÃO
	00653104701400000	Conjunto da lança de ponta		
1	00631500200001030	•Pino	4	
2	006340000006	•Pino forçado por ação de mola	6	
3	00657000200600001	•Suporte da polia guia	1	
4	00653504702201010	•Pino	1	
5	00653504702210000	•Peça redutora dupla	1	
6	00653504702220000	•Lança de treliça	1	
7	1040300065	•Arruela	2	
8	1040000016	•Parafuso	2	
9	00631534701001030	•Defletor	1	
10	00631500200001050	•Pino	2	
11	006340000019	•Placa de retenção 60	2	
12	1040000069	•Parafuso	4	
13	1040300054	•Arruela	4	
14	00657000200001100	•Pino	2	
15	00657000200001090	•Defletor	2	
16	1040000114	•Parafuso	4	
17	1040300067	•Arruela	4	
18	00657000200001080	•Pino	2	
19	00631534701001050	•Eixo oco	1	
20	00653703701080001	•Conjunto da polia	2	
21	00631534701001040	•Camisa do espaçador	3	
22	1040500038	•Pino	2	
23	1040500077	•Pino	2	
24	00633100200201200	•Rolo	2	
25	00631534701001010	•Protetor de corda	2	
26	006340000007	•Pino forçado por ação de mola (D22,24,25,28)	5	
27	1040500040	•Pino	1	
28	00657000200001070	•Pino	1	
29	00657000200001020	•Pino	1	
30	00653104701410000	•Adaptador	1	

Conjunto do superelevador
D00653103610000000Y

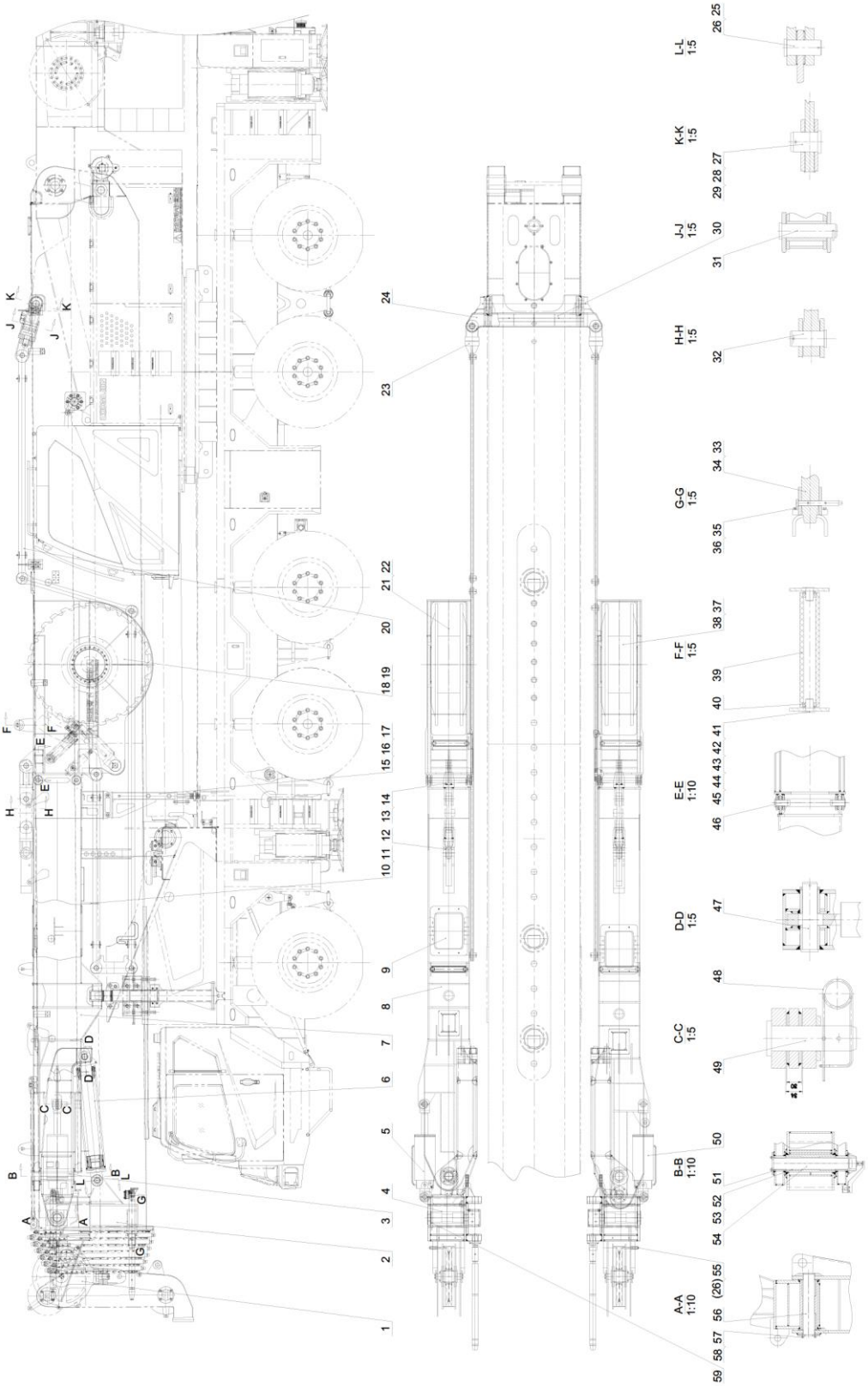

Conjunto do superelevador
D00653103610000000Y

POS.	CÓDIGO	DESCRIÇÃO	QUANT.	OBSERVAÇÃO
	00653103610000000	Conjunto do superelevador		
1	00653503603000000	•Polia móvel	2	
2	00653503600200001	•Sede do superelevador	1	
3	00653503600400001	•Suporte do superelevador	1	
4	00653503602000001	•Sede do superelevador	1	
5	00653508411600000	•Cilindro de giro do superelevador	1	
6	00653508412600000	•Cilindro de movimentação da lança do superelevador	2	
7	00653103610200000	•Lança da torre do sistema de estaiamento em forma de Y	1	
8	00653103610400000	•Lança da torre do sistema de estaiamento em forma de Y	1	
9	00653103611000000	•Acessórios do superelevador soldados	1	
10	00653103611200000	•Instalação do superelevador	1	
11	00653103611400000	•Instalação do superelevador direito	1	
12	00653503603600000	•Alça 1	2	
13	00653503600001160	•Pino	2	
14	00653503603800000	•Alça 2	2	
15	00653103610800000	•Suporte da estrutura A	2	
16	00653503600001140	•Pino	8	
17	00653503600001150	•Pino	2	
18	00653503600800000	•Suporte da roda de catraca	1	
19	00653103601600000	•Instalação da roda de catraca	1	
20	00653103610600000	•Haste de ancoragem do superelevador	1	
21	00653503602600000	•Suporte da roda de catraca	1	
22	00653103601800000	•Instalação da roda de catraca	1	
23	00653503603200000	•Conjunto das alças	2	
24	00653503603400001	•Viga cruzada soldada	1	
25	00653503600001020	•Pino	2	
26	00654500200001120	•Pino de retenção	18	
27	1040200113	•Porca	4	
28	1040000279	•Parafuso	2	
29	00653503600001030	•Pino	2	
30	00653500100001030	•Almofada	1	
31	00653503600001040	•Pino	2	
32	00653503600001060	•Pino	4	
33	00653503600001190	•Placa de mandril	8	
34	00653103610001010	•Pino	4	

Conjunto do superelevador
D00653103610000000Y

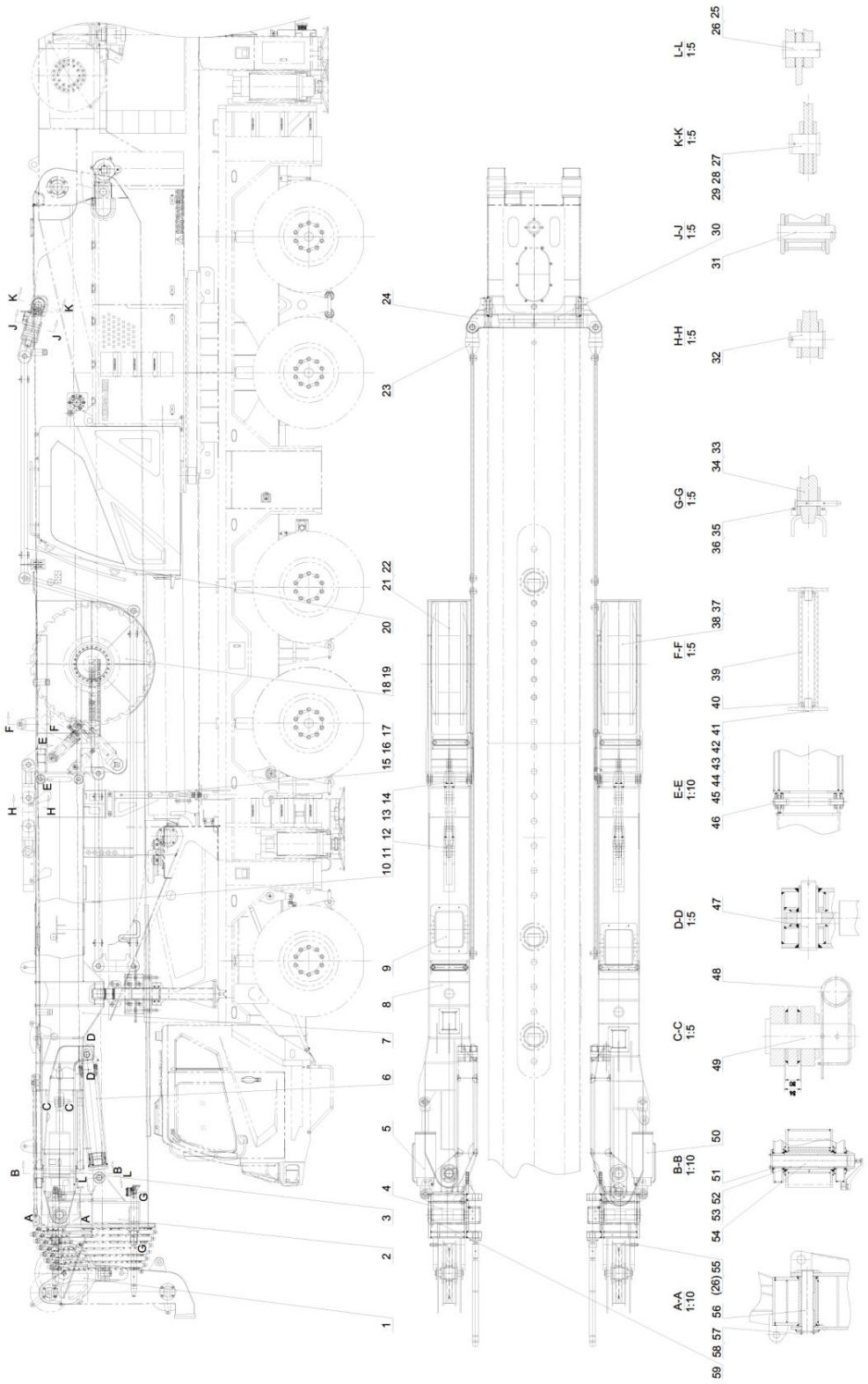

Conjunto do superelevador
D00653103610000000Y

POS.	CÓDIGO	DESCRIÇÃO	QUANT.	OBSERVAÇÃO
35	1040300315	•Arruela	12	
36	1040002458	•Parafuso	4	
37	1090101171	•Cabo de aço	1	
38	1090101170	•Cabo de aço	1	
39	00631350120001080	•Tambor	6	
40	1050200084	•Rolamento antifricção	12	
41	00631900100001100	•Pino	12	
42	00631900100001080	•Camisa do espaçador	12	
43	1040000109	•Parafuso	24	
44	1040300062	•Arruela	24	
45	006340000013	•Defletor 30	12	
46	00653703600001110	•Pino	8	
47	00653503600001080	•Pino	2	
48	00654503600001020	•Pino de retenção	30	
49	00653503600001090	•Pino	4	
50	00653508411500000	•Cilindro de giro do superelevador	1	
51	00653503600001101	•Placa de mandril	4	
52	00653503600001110	•Camisa	8	
53	1040100225	•Parafuso	16	
54	00653503600001120	•Pino	2	
55	00654013600001030	•Pino	6	
56	00653503600001130	•Pino	2	
57	1040000069	•Parafuso	20	
58	1040300054	•Arruela	20	
59	00653503602200001	•Suporte do superelevador	1	
60	00653103600800000	•Conjunto da lança de treliça	1	E

ZOOMLION

Catálogo de Peças de Reposição para Guindaste para Todos os Terrenos

Capítulo 3 Mesa Giratória

Instalação da mesa giratória
D00653104700400000Y

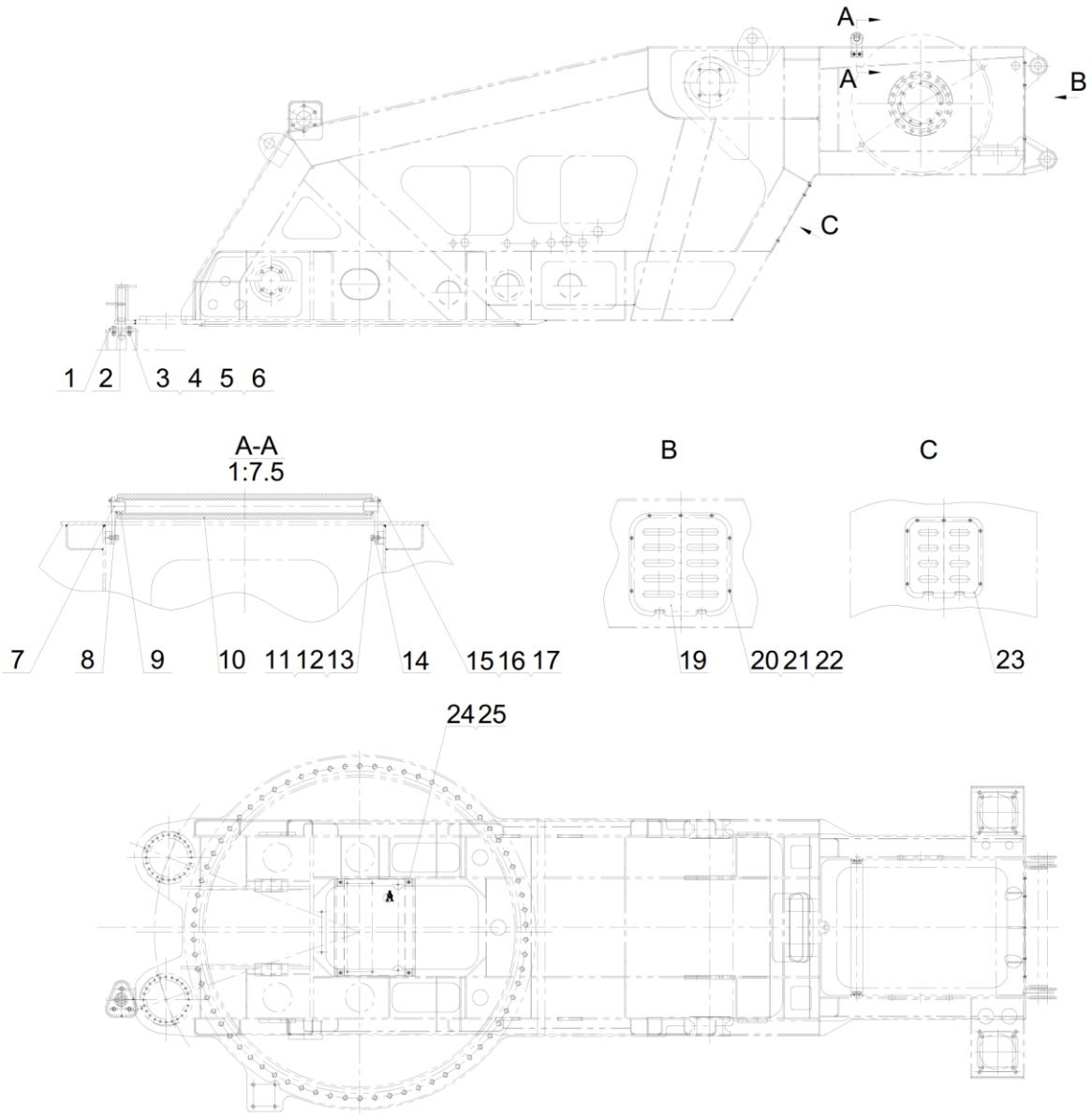

Instalação da mesa giratória
D00653104700400000Y

POS.	CÓDIGO	DESCRIÇÃO	QUANT.	OBSERVAÇÃO
	00653104700400000	Instalação da mesa giratória		
1	00631614700201030	•Placa	1	
2	00633230000000117	•Pino	1	
3	1040000198	•Parafuso	3	
4	1040200376	•Porca	3	
5	1040301722	•Arruela	6	
6	1040300065	•Arruela	3	
7	00631900100001100	•Pino	2	
8	00631900100001080	•Camisa do espaçador	2	
9	1050200084	•Rolamento antifricção	2	
10	00653104700410000	•Corpo do tambor	1	
11	1040000114	•Parafuso	4	
12	1040300067	•Arruela	4	
13	1040300061	•Arruela	4	
14	00653104700401010	•Placa de instalação	2	
15	1040000109	•Parafuso	4	
16	1040300062	•Arruela	4	
17	006340000013	•Defletor 30	2	
18	00656906300001020	•Suporte do interruptor de curso	1	E
19	00653104700401020	•Placa de vedação	1	
20	1040000267	•Parafuso	18	
21	1040300063	•Arruela	18	
22	1040300066	•Arruela	14	
23	00653104700401030	•Placa de vedação	1	
24	00653104700420000	•Placa da tampa soldada	1	
25	1040300210	•Arruela	4	

Conjunto do capô
D00653100500200000Y

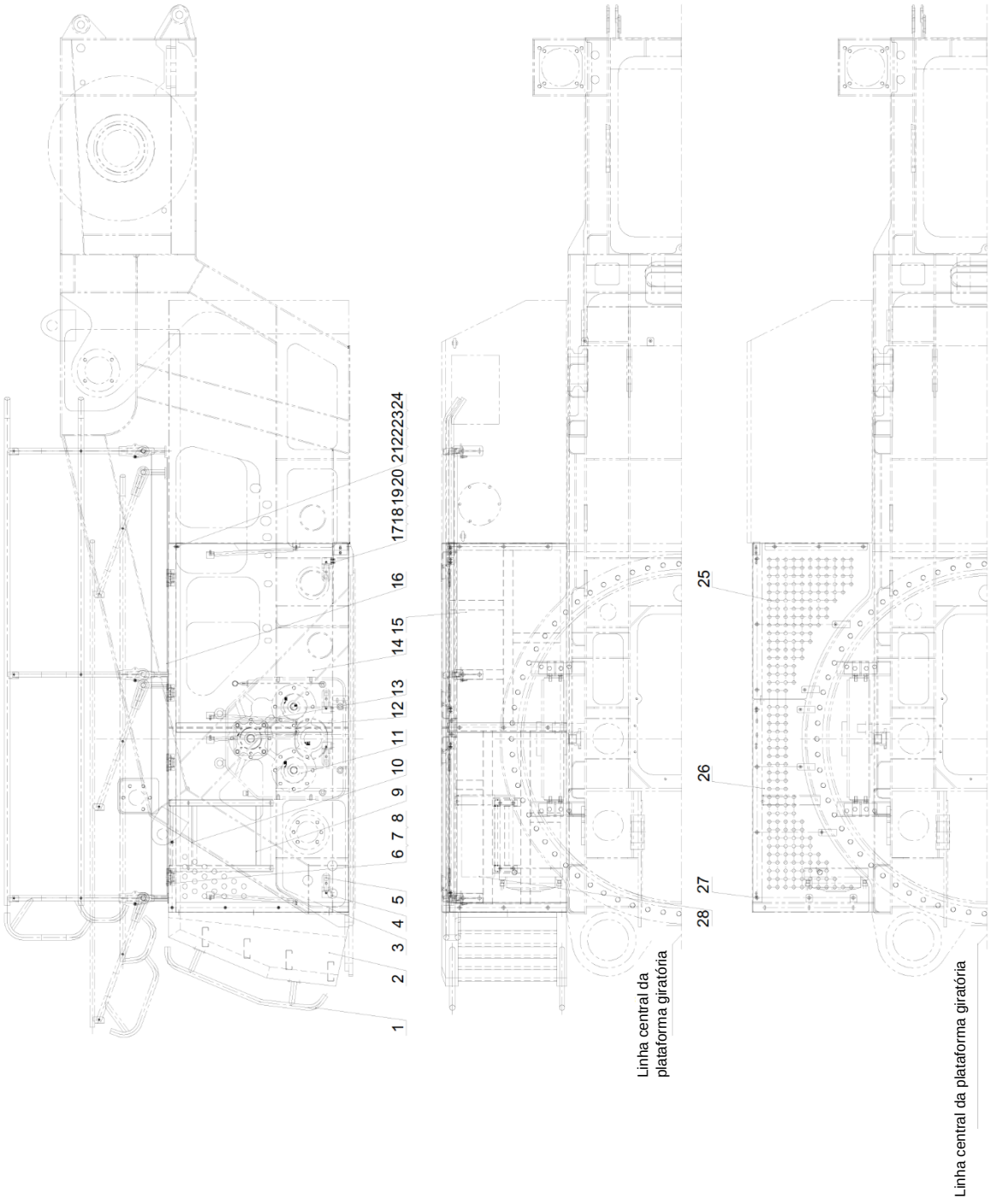

Conjunto do capô
D00653100500200000Y

POS.	CÓDIGO	DESCRIÇÃO	QUANT.	OBSERVAÇÃO
	00653100500200000	Conjunto do capô		
1	00653100500210000	•Alça soldada	2	
2	00653100500220000	•Escadaria soldada	1	
3	00653100500230000	•Suporte da escadaria soldado	1	
4	00653100500201010	•Fivela de trava	4	
5	00653100500201020	•Trava	4	
6	00653100500201030	•Dobradiça	4	
7	1040101520	•Parafuso	16	
8	1040003278	•Parafuso de cabeça escareada	16	
9	00654010500240000	•Suporte da caixa de controle elétrico	1	
10	00653100500201040	•Placa de vedação	1	
11	00653100500240000	•Porta soldada	1	
12	00653100500300000	•Suporte soldado	1	
13	1110100006	•Mola pneumática	4	
14	00653100500260000	•Porta soldada	1	
15	00653100500270000	•Placa da tampa soldada	1	
16	00653100500290000	•Conjunto do guarda corpo	1	
17	1040000076	•Parafuso	8	
18	1040200111	•Porca	8	
19	1040300051	•Arruela	16	
20	1040300062	•Arruela	8	
21	1040000288	•Parafuso	43	
22	1040200192	•Porca	36	
23	1040300066	•Arruela	89	
24	1040300063	•Arruela	53	
25	00653100500201050	•Placa da tampa	1	
26	00653100500201060	•Placa da tampa	1	
27	1040300552	•Arruela	7	
28	1040000018	•Parafuso	10	

Alavanca do contrapeso
D00653101400000000Y

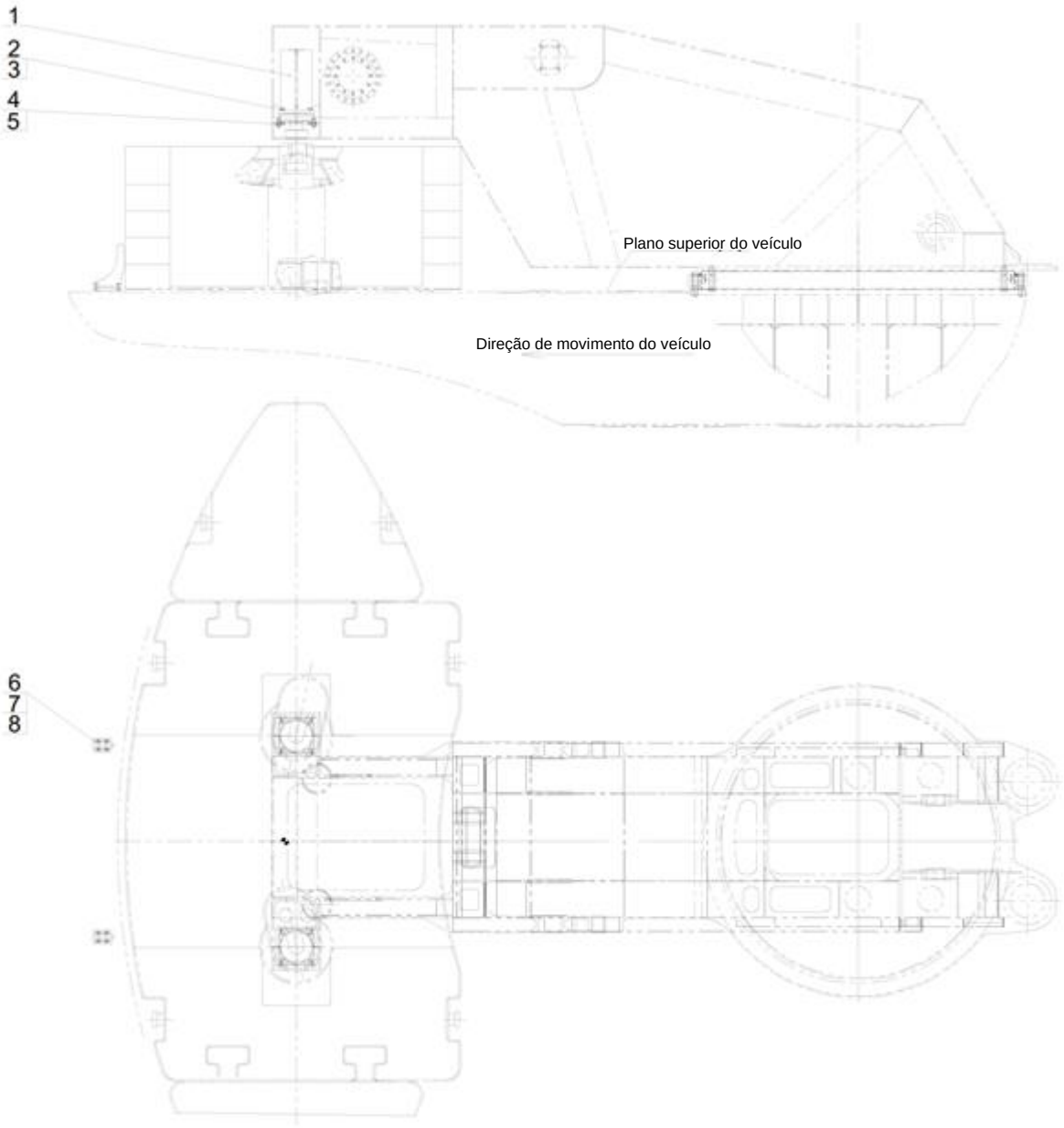

Alavanca do contrapeso
D00653101400000000Y

POS.	CÓDIGO	DESCRIÇÃO	QUANT.	OBSERVAÇÃO
	00653101400000000	Alavanca do contrapeso		
1	00657108420900000	•Cilindro de elevação de contrapeso	2	
2	1040002202	•Parafuso	16	
3	1040300038	•Arruela	16	
4	00653101400001010	•Almofada	2	
5	00653101400001020	•Almofada de ajuste	6	
6	00653101400200000	•Placa	2	
7	1040000082	•Parafuso	8	
8	1040300065	•Arruela	8	

Conjunto do capô
D006531005004000000Y

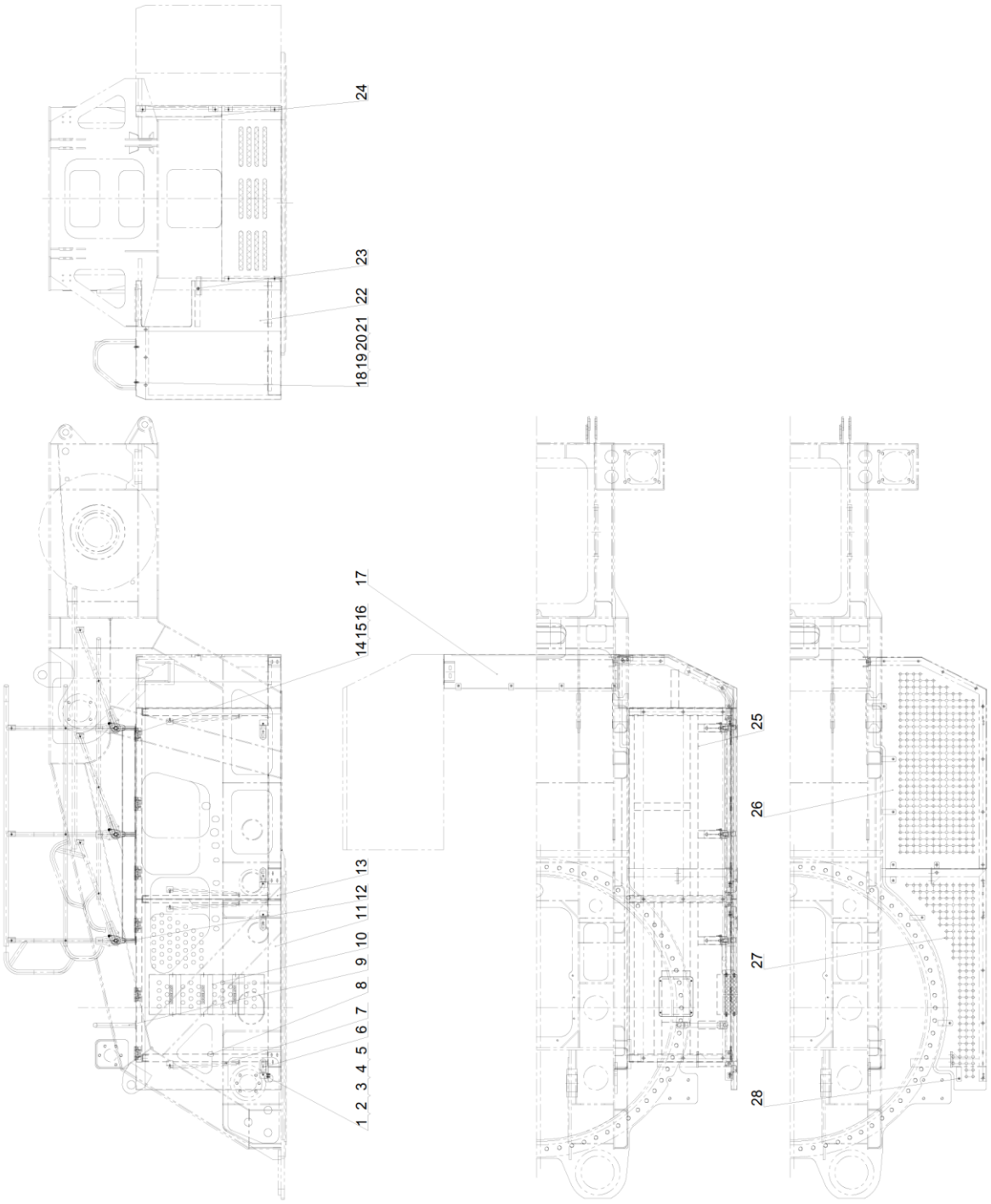

Conjunto do capô
D00653100500400000Y

POS.	CÓDIGO	DESCRIÇÃO	QUANT.	OBSERVAÇÃO
	00653100500400000	Conjunto do capô		
1	00653100500201010	•Fivela de trava	4	
2	1040000076	•Parafuso	14	
3	1040200111	•Porca	8	
4	1040300051	•Arruela	22	
5	1040300062	•Arruela	14	
6	00653100500201020	•Trava	4	
7	1110100006	•Mola pneumática	4	
8	00653100500410000	•	3	
9	00653100500420000	•Corrimão soldado	1	
10	00671657900001110	•Passo largo	3	
11	00653100500430000	•Porta soldada	1	
12	00653100500480000	•Conjunto de suporte	1	
13	00653100500450000	•Porta soldada	1	
14	00653100500201030	•Dobradiça	6	
15	1040101520	•Parafuso	24	
16	1040003278	•Parafuso de cabeça escareada	24	
17	00653100500490000	•Placa da tampa soldada	1	
18	1040000018	•Parafuso	8	
19	1040200192	•Porca	43	
20	1040300066	•Arruela	86	
21	1040300063	•Arruela	58	
22	00653100500460000	•Seção traseira soldada	1	
23	1040000288	•Parafuso	50	
24	00653100500401040	•Placa de vedação	1	
25	00653100500470000	•Placa da tampa soldada	1	
26	00653100500401020	•Placa de vedação	1	
27	00653100500401030	•Placa de vedação	1	
28	1040300552	•Arruela	15	

ZOOMLION

Catálogo de Peças de Reposição para Guindaste para Todos os Terrenos

Capítulo 4 Mecanismo de Içamento

Engrenagem de içamento
D00631463500000000Y

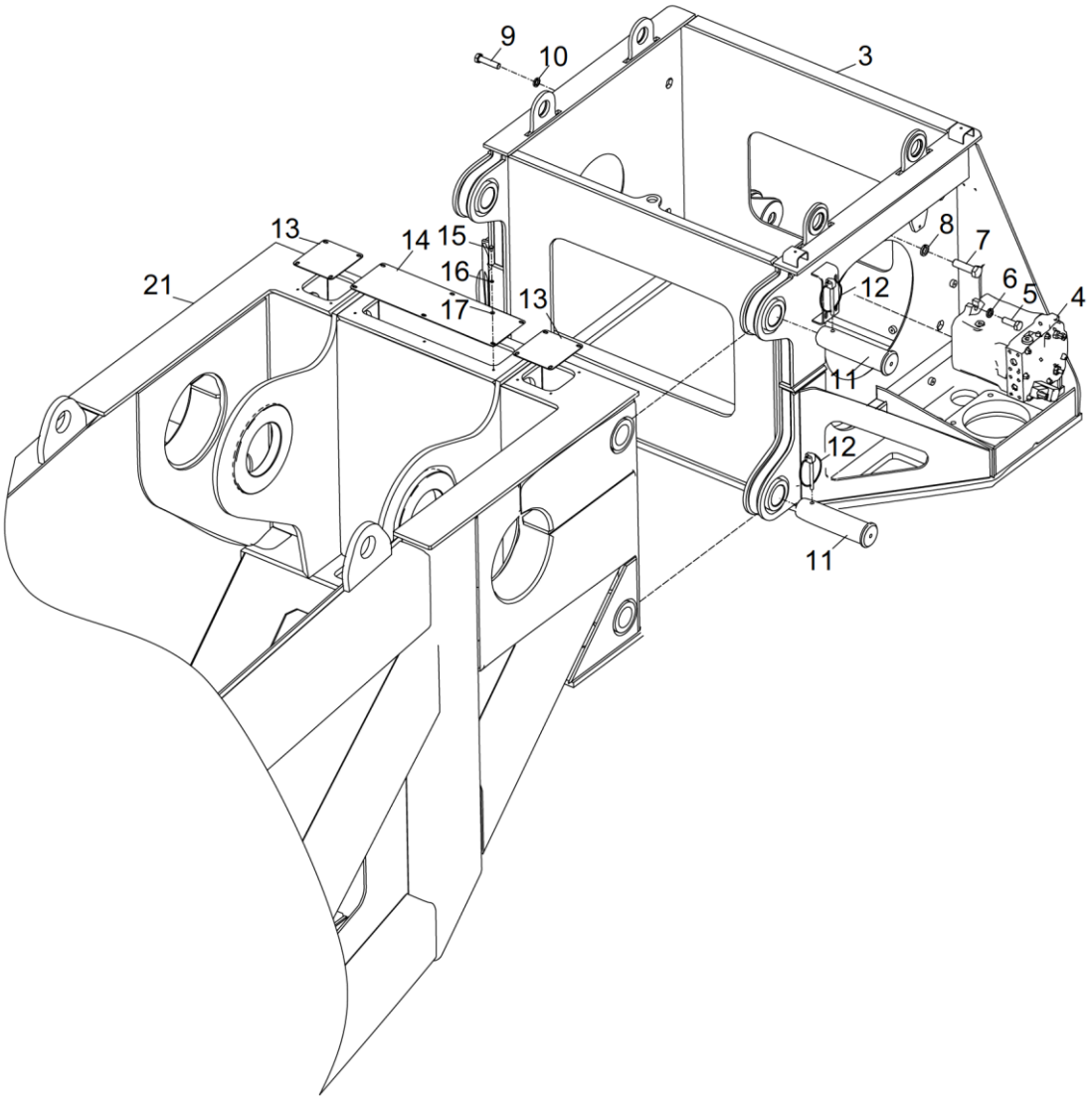

Engrenagem de içamento
D00631463500000000Y

POS.	CÓDIGO	DESCRIÇÃO	QUANT.	OBSERVAÇÃO
	00631463500000000	Engrenagem de içamento		
1	1090100257	•Corrente	1	E
2	1030201993	•Redutor do guincho principal	1	E
3	00631463500200001	•Suporte do guincho principal	1	
4	1010100051	•Motor variável	1	
5	1040000140	•Parafuso	2	
6	1040300065	•Arruela	2	
7	1040000129	•Parafuso	20	
8	1040300038	•Arruela	20	
9	1040000149	•Parafuso	12	
10	1040300054	•Arruela	12	
11	00631463500001010	•Pino	4	
12	00631463500600000	•Pino de segurança	4	
13	00631463500001020	•Placa da tampa	2	
14	00631463500001030	•Placa da tampa	1	
15	1040000106	•Parafuso	14	
16	1040300051	•Arruela	14	
17	1040300062	•Arruela	14	
18	204050019	•Óleo de engrenagem fechada industrial	2L	E
19	202230016	•Cola Loctite	0,125kg	E
20	00631533500201010	•Encaixe	1	E
21		Mesa giratória	1	

Engrenagem de içamento
D00631463500000000Y

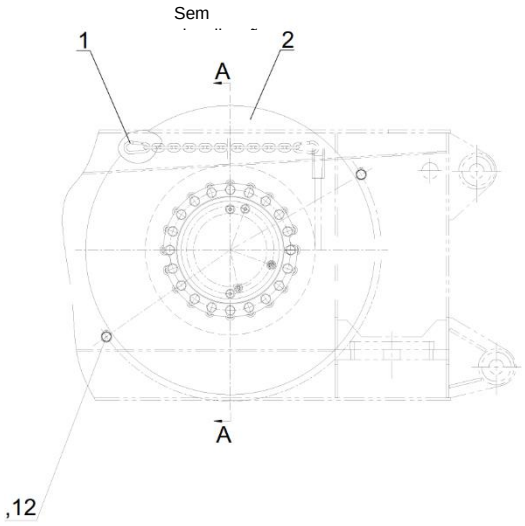

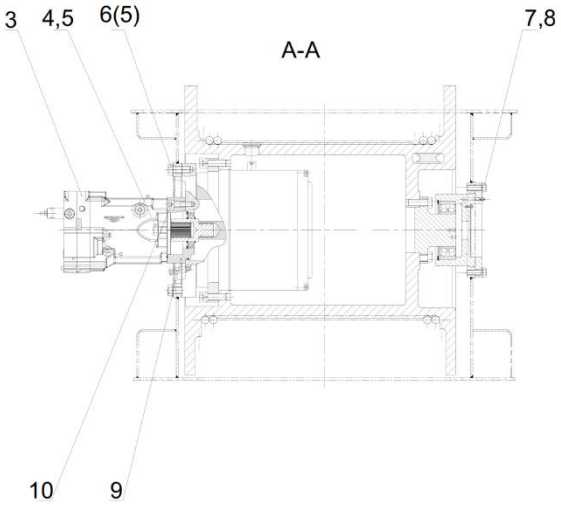

Engrenagem de içamento
D00631463500000000Y

POS.	CÓDIGO	DESCRIÇÃO	QUANT.	OBSERVAÇÃO
	00653103510000000	Engrenagem de içamento		
1	1090100257	•Corrente	1	
2	1030202327	•Redutor do molinete	1	
3	1010100056	•Motor	1	
4	1040000439	•Parafuso	2	
5	1040300191	•Arruela	22	
6	1040000441	•Parafuso	20	
7	1040000522	•Parafuso	12	
8	1040300065	•Arruela	12	
9	1030200144	•Disco de transição	1	
10	1040100262	•Parafuso	4	
11	00653109400211010	•Tubo de proteção do cabo	2	
12	1040300165	•Anel de retenção	4	
13	1021400290	•Sensor de pressão	1	E
14	1029900002	•Carcaça	1	E
15	1020700681	•Pino	1	E
16	1020700672	•Parafuso à prova de água	2	E
17	1140101325	•Terminal	2	E
18	204060043	•Óleo hidráulico	1	E
19	1020701024	•Cabo do sensor	1	E
20	204050019	•Óleo de engrenagem fechada industrial	1	E
21	202230016	•Cola Loctite	1	E

Guincho de içamento 2
D00653109400210000Y

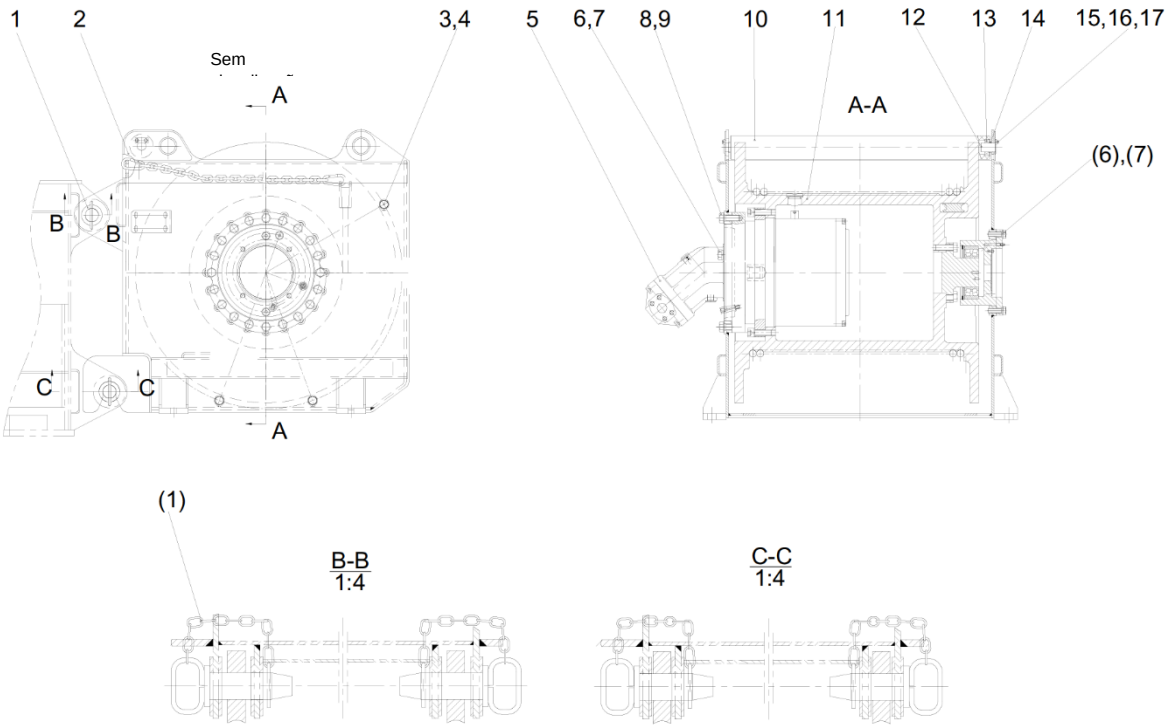

Guincho de içamento 2
D00653109400210000Y

POS.	CÓDIGO	DESCRIÇÃO	QUANT.	OBSERVAÇÃO
	00653109400210000	Guincho de içamento 2		
1	00657103500420000	•Pino	4	
2	00653109400210010	•Suporte do guincho auxiliar	1	
3	00653109400211010	•Tubo de proteção do cabo	3	
4	1040300165	•Anel de retenção	6	
5	1010100045	•Motor do guincho	1	
6	1040000522	•Parafuso	16	
7	1040300065	•Arruela	16	
8	1040000441	•Parafuso	20	
9	1040300191	•Arruela	20	
10	00653109400211020	•Tambor	1	
11	1030202327	•Redutor do molinete	1	
12	00631900100001100	•Pino	2	
13	1050200084	•Rolamento antifricção	2	
14	00631900100001080	•Camisa do espaçador	2	
15	6340000013	•Defletor	2	
16	1040000109	•Parafuso	4	
17	1040300062	•Arruela	4	
18	202230016	•Cola Loctite	1	E
19	1090100257	•Corrente	1	E
20	204060002	•Óleo hidráulico	1	E
21	204050019	•Óleo de engrenagem fechada industrial	1	E
22	1020700321	•Bujão de aviação	1	E

ZOOMLION

Catálogo de Peças de Reposição para Guindaste para Todos os Terrenos

Capítulo 5 Sistema de Direção

Equipamento de giro
D00653104400000000Y

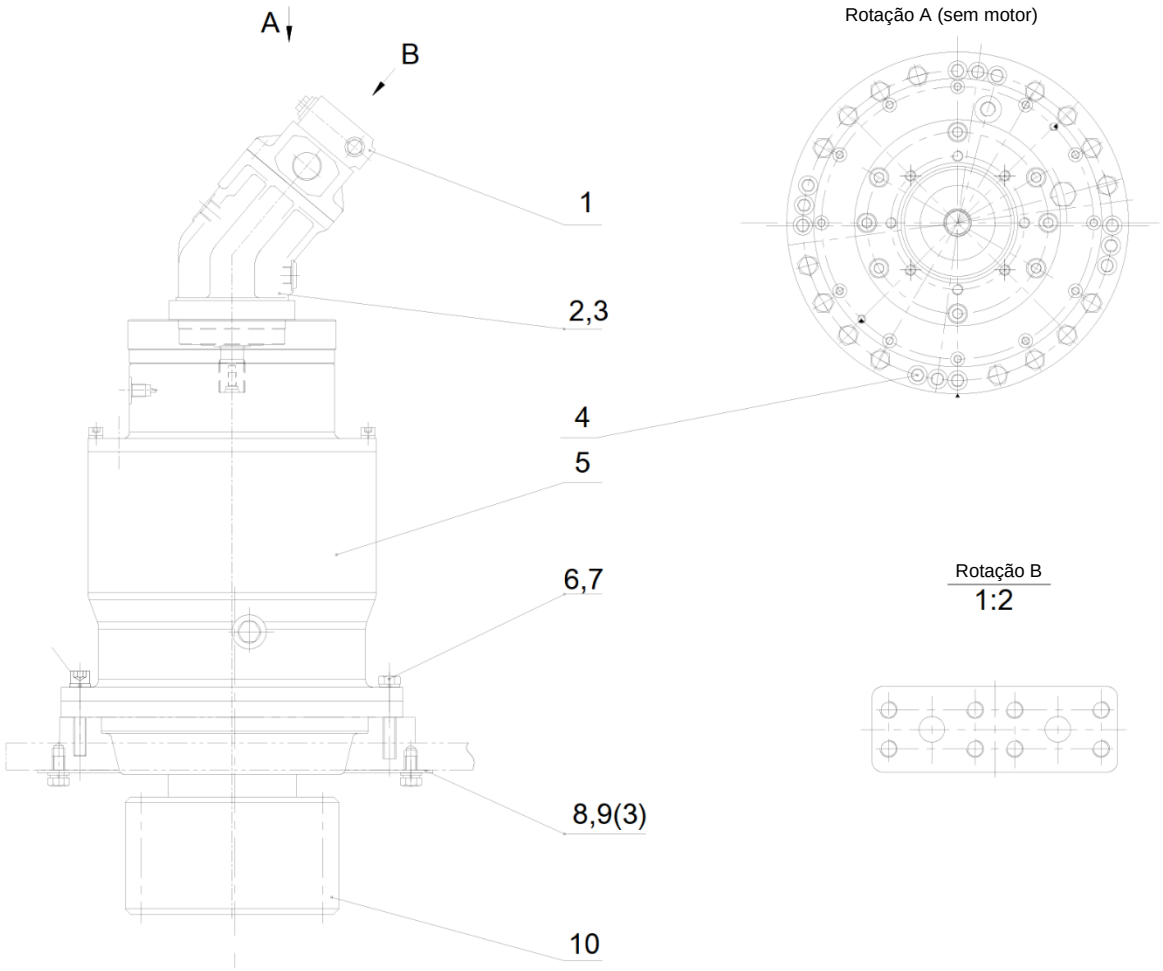

Equipamento de giro
D00653104400000000Y

POS.	CÓDIGO	DESCRIÇÃO	QUANT.	OBSERVAÇÃO
	00653104400000000	Equipamento de giro		
1	1010100027	•Motor hidráulico	1	
2	1040000152	•Parafuso	4	
3	1040300067	•Arruela	4	
4	1040101507	•Parafuso	8	
5	1030202328	•Redutor de giro	1	
6	1040000654	•Parafuso	16	
7	1040300054	•Arruela	27	
8	1040000093	•Parafuso	3	
9	1040300041	•Arruela	3	
10	00653104400200000	•Carcaça do pinhão	1	
11	204050019	•Óleo de engrenagem fechada industrial	1	E
12	202230016	•Cola Loctite	1	E

Rolamento de giro e sua instalação
D00653104500000000Y

Direção do local de acionamento

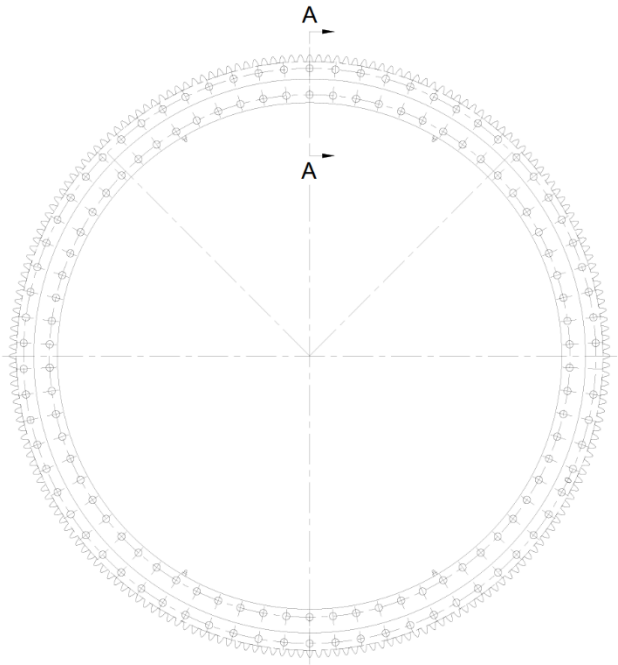

Rotação A-A
1:2

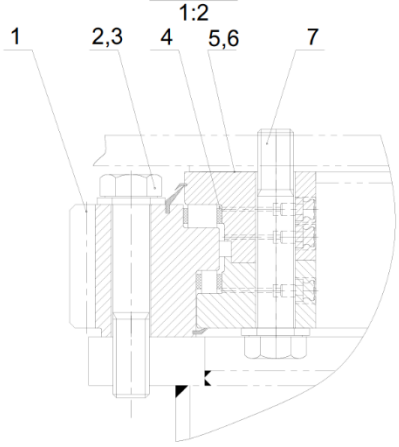

Rolamento de giro e sua instalação
D00653104500000000Y

POS.	CÓDIGO	DESCRIÇÃO	QUANT.	OBSERVAÇÃO
	00653104500000000	Rolamento de giro e sua instalação		
1	1031500372	•Rolamento de giro	1	
2	00653104500001010	•Parafuso	70	
3	1040300178	•Arruela	140	
4	204110014	•Graxa à base de lítio	1	
5	00653104500001030	•Calço	2	
6	00653104500001040	•Calço	1	
7	00653104500001020	•Parafuso	70	
8	202230006	•Cola Loctite	1	E

ZOOMLION

Catálogo de Peças de Reposição para Guindaste para Todos os Terrenos

Capítulo 6 Cabine do Operador

Mecanismo de inclinação e giro, cabine do operador
D00653105400000000Y

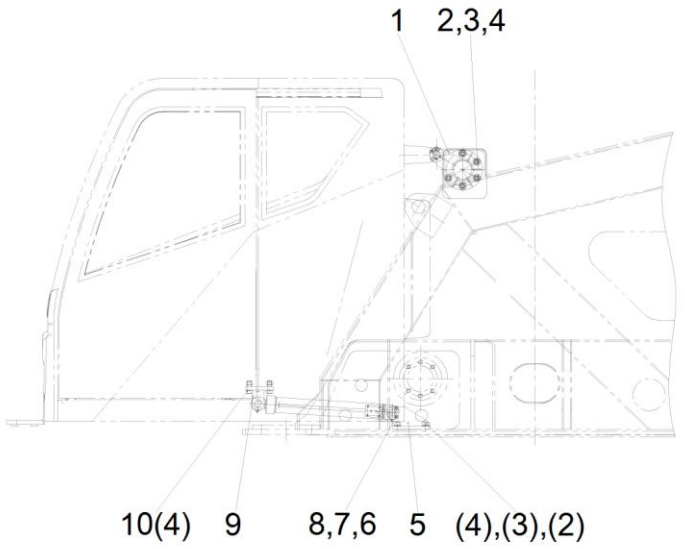

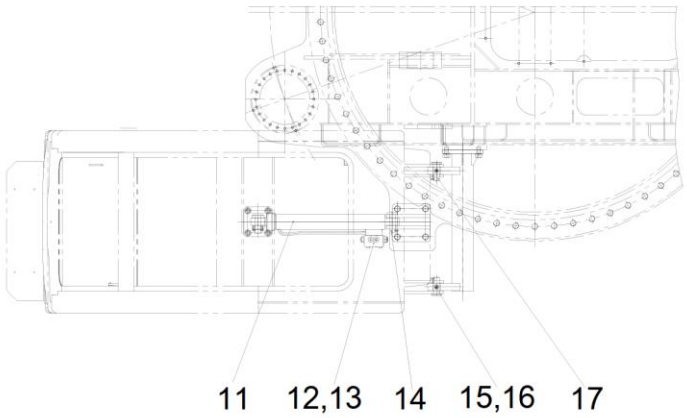

Mecanismo de inclinação e giro, cabine do operador D00653105400000000Y

POS.	CÓDIGO	DESCRIÇÃO	QUANT.	OBSERVAÇÃO
	00653105400000000	Mecanismo de inclinação e giro, cabine do operador		
1	00653105400100000	•Conjunto da viga de suporte superior	1	
2	1040004499	•Parafuso	9	
3	1040300106	•Arruela	9	
4	1040300038	•Arruela	13	
5	00653105400200000	•Suporte	1	
6	1040004517	•Parafuso	8	
7	1040300063	•Arruela	8	
8	6340000026	•Defletor	4	
9	00631435400600000	•Suporte	1	
10	1040000175	•Parafuso	4	
11	00631328402000000	•Cilindro de inclinação para a cabine do operador	1	
12	1010304836	•Bloqueio hidráulico bidirecional	1	
13	1040100060	•Parafuso	4	
14	00631504900201020	•Eixo	2	
15	1080000002	•Copo do óleo	4	
16	204110014	•Graxa à base de lítio	1	
17	00631325400001010	•Eixo	2	

ZOOMLION

Catálogo de Peças de Reposição para Guindaste para Todos os Terrenos

Capítulo 7 Estabilizador

Conjunto do suporte
D00657001300000000Y

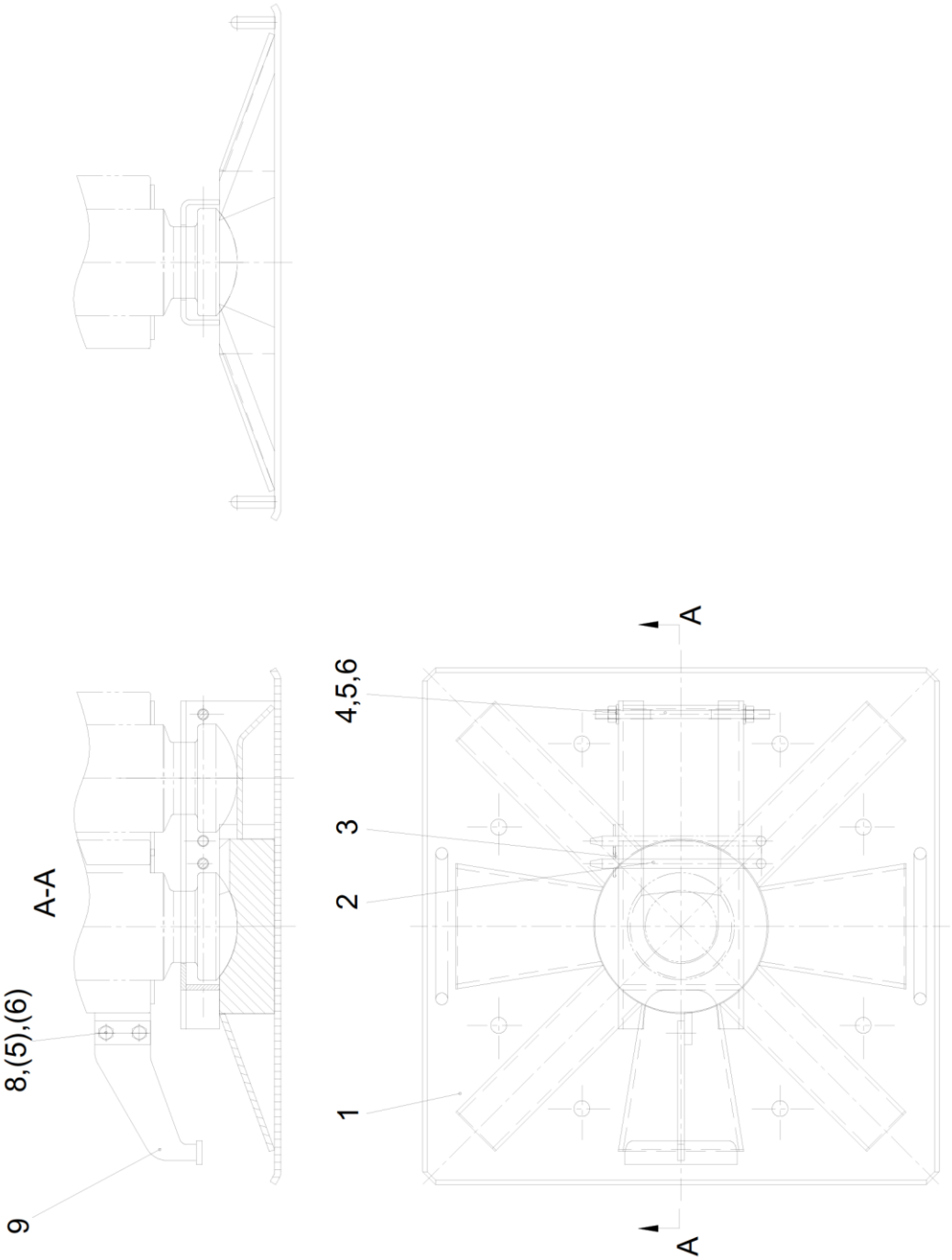

Conjunto do suporte
D00657001300000000Y

POS.	CÓDIGO	DESCRIÇÃO	QUANT.	OBSERVAÇÃO
	00657001300000000	Conjunto do suporte		
1	00657001300200000	•Suporte	1	
2	00657001300001010	•Pino	2	
3	6340000035	•Pino de mola	2	
4	1040200096	•Porca	2	
5	1040300041	•Arruela	2	
6	1040300054	•Arruela	2	
8	1040000094	•Parafuso	2	
9	00657001300400000	•Suporte	1	

Instalação da patola dianteira e do cilindro da patola
D00653104700600000Y

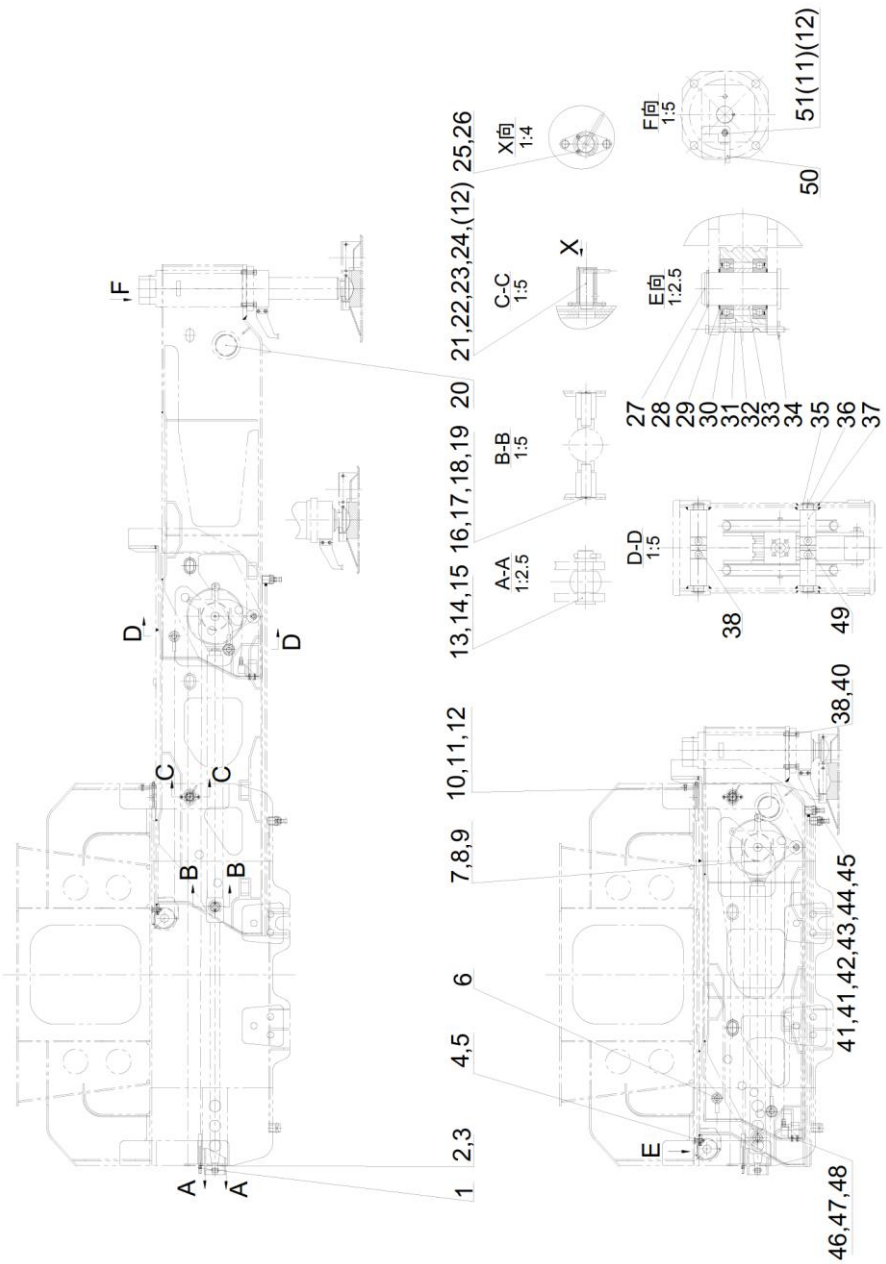

Instalação da patola dianteira e do cilindro da patola D00653104700600000Y

POS.	CÓDIGO	DESCRIÇÃO	QUANT.	OBSERVAÇÃO
	00653104700600000	Instalação da patola dianteira e do cilindro da patola		
1	1040200170	•Porca	4	
2	00653104700610000	•Cabo de extensão da lança	2	
3	1040200096	•Porca	4	
4	00631324720801040	•Parafuso de ajuste	2	
5	1040100179	•Parafuso	2	
6	00653104700620000	•Cabo de recolhimento da lança	2	
7	00653504721010000	•Conjunto do rolete	1	
8	1040000114	•Parafuso	4	
9	1040300067	•Arruela	8	
10	00657104700801040	•Defletor	1	
11	1040000108	•Parafuso	3	
12	1040300054	•Arruela	5	
13	1040500110	•Pino	1	
14	1040300033	•Arruela	1	
15	1040500057	•Pino	1	
16	00653104700601010	•Pino	2	
17	1040000103	•Parafuso	4	
18	1040301510	•Arruela	4	
19	00653004700801060	•Defletor	2	
20	00654504700801130	•Tampa de borracha	2	
21	00652504710201010	•Placa	1	
22	00652504710210000	•Pino	1	
23	00653104700630000	•Sede do pino	1	
24	1040000069	•Parafuso	2	
25	1040300060	•Arruela	2	
26	1040000118	•Parafuso	2	
27	00656904700401060	•Eixo	1	
28	1040300018	•Anel de retenção	1	
29	00631304701651060	•Anel espaçador	2	
30	1050200012	•Rolamento antifricção	2	
31	00631304701651040	•Camisa do rolete	1	
32	00631904701611020	•Haste	2	
33	00631304701651070	•Camisa do eixo	1	

Instalação da patola dianteira e do cilindro da patola
D00653104700600000Y

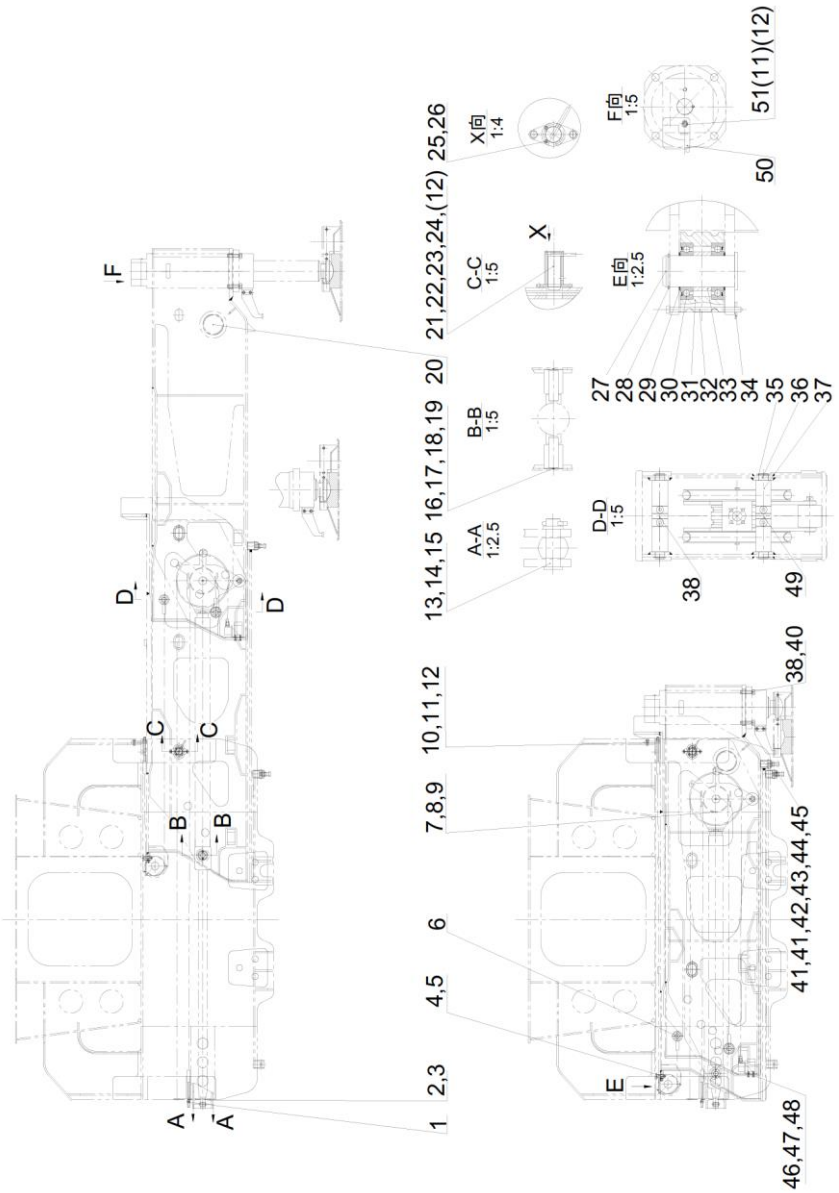

Instalação da patola dianteira e do cilindro da patola D00653104700600000Y

POS.	CÓDIGO	DESCRIÇÃO	QUANT.	OBSERVAÇÃO
34	1040500065	•Pino	2	
35	1040300157	•Anel de retenção	4	
36	00653104700601020	•Pino	2	
37	00653104700601030	•Camisa do espaçador	4	
38	00631304701601030	•Camisa do espaçador	1	
39	1040000377	•Parafuso	4	
40	1040300038	•Arruela	4	
41	00653504711001010	•Bloco deslizante	4	
42	00631504700601100	•Defletor	4	
43	00631504700601090	•Placa	4	
44	1040000055	•Parafuso	4	
45	1040200097	•Porca	4	
46	1040000239	•Parafuso	4	
47	1040300063	•Arruela	4	
48	00653504701020000	•Suporte	1	
49	00631434700230000	•Conjunto da camisa do espaçador	1	
50	00653004700860000	•Placa da tampa	1	
51	00653004700801070	•Almofada	1	

Instalação da patola traseira e do cilindro da patola
D00653104700800000Y

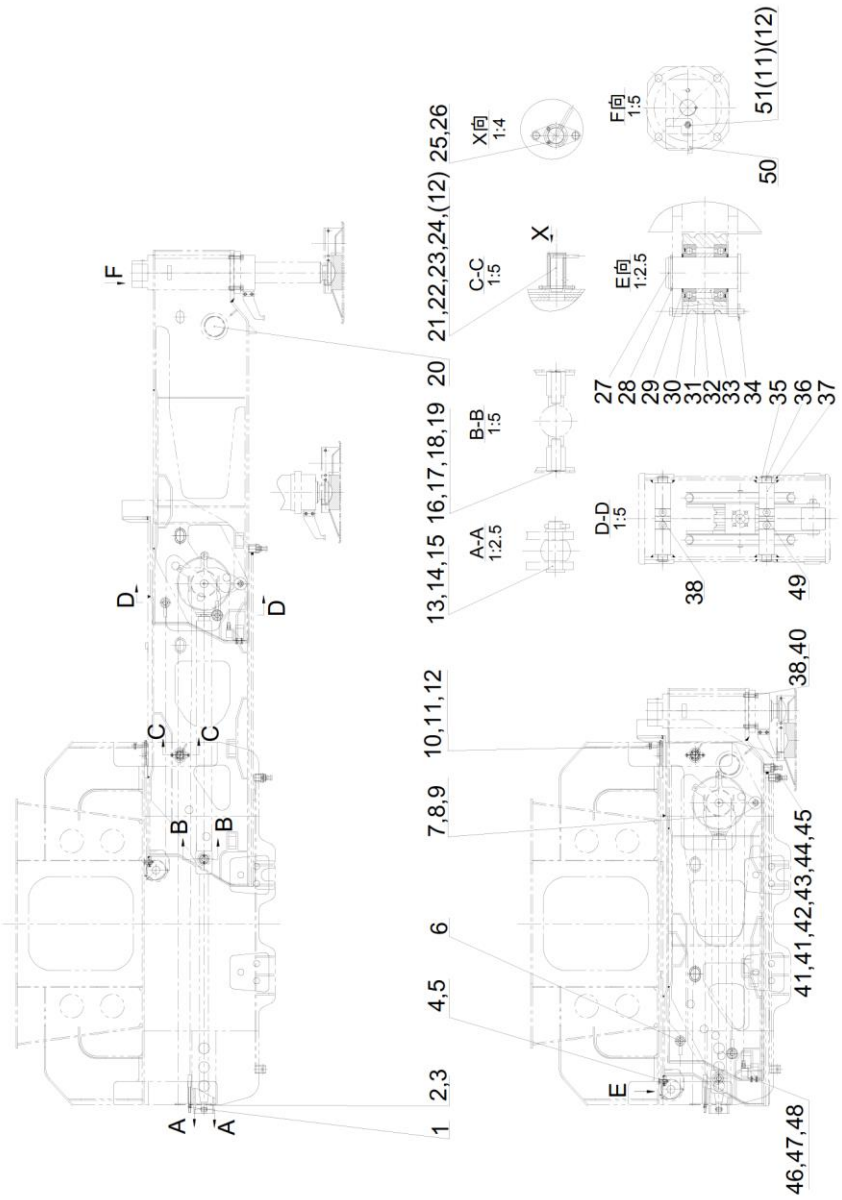

Instalação da patola traseira e do cilindro da patola D00653104700800000Y

POS.	CÓDIGO	DESCRIÇÃO	QUANT.	OBSERVAÇÃO
	00653104700800000	Instalação da patola traseira e do cilindro da patola		
1	1040200170	•Porca	4	
2	00653104700610000	•Cabo de extensão da lança	2	
3	1040200096	•Porca	4	
4	00631324720801040	•Parafuso de ajuste	2	
5	1040100179	•Parafuso	2	
6	00653104700620000	•Cabo de recolhimento da lança	2	
7	00653504721010000	•Conjunto do rolete	1	
8	1040000114	•Parafuso	4	
9	1040300067	•Arruela	8	
10	00657104700801040	•Defletor	1	
11	1040000108	•Parafuso	3	
12	1040300054	•Arruela	5	
13	1040500110	•Pino	1	
14	1040300033	•Arruela	1	
15	1040500057	•Pino	1	
16	00653104700801010	•Pino	2	
17	1040000103	•Parafuso	4	
18	1040301510	•Arruela	4	
19	00653004700801060	•Defletor	2	
20	00654504700801130	•Tampa de borracha	2	
21	00652504710201010	•Placa	1	
22	00652504710210000	•Pino	1	
23	00653104700630000	•Sede do pino	1	
24	1040000069	•Parafuso	2	
25	1040300060	•Arruela	2	
26	1040000118	•Parafuso	2	
27	00656904700401060	•Eixo	1	
28	1040300018	•Anel de retenção	1	
29	00631304701651060	•Anel espaçador	2	
30	1050200012	•Rolamento antifricção	2	
31	00631304701651040	•Camisa do rolete	1	
32	00631904701611020	•Haste	2	
33	00631304701651070	•Camisa do eixo	1	

Instalação da patola traseira e do cilindro da patola
D00653104700800000Y

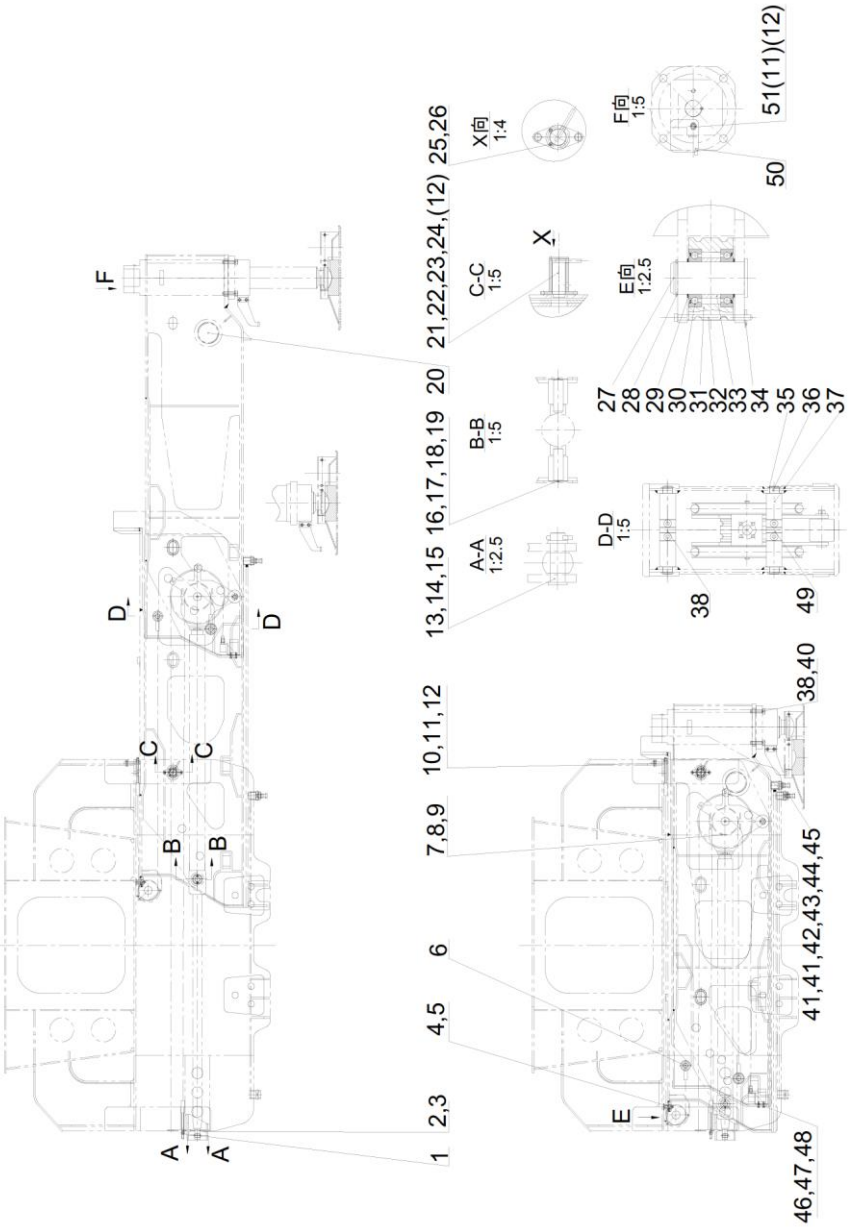

Instalação da patola traseira e do cilindro da patola D00653104700800000Y

POS.	CÓDIGO	DESCRIÇÃO	QUANT.	OBSERVAÇÃO
34	1040500065	•Pino	2	
35	1040300157	•Anel de retenção	4	
36	00653104700801020	•Pino	2	
37	00653104700801030	•Camisa do espaçador	4	
38	00631304701601030	•Camisa do espaçador	1	
39	1040000129	•Parafuso	4	
40	1040300038	•Arruela	4	
41	00653504711001010	•Bloco deslizante	4	
42	00631504700601100	•Defletor	4	
43	00631504700601090	•Placa	4	
44	1040000055	•Parafuso	4	
45	1040200097	•Porca	4	
46	1040000239	•Parafuso	4	
47	1040300063	•Arruela	4	
48	00653504701020000	•Suporte	1	
49	00631434700230000	•Conjunto da camisa do espaçador	1	
50	00653004700860000	•Placa da tampa	1	
51	00653004700801070	•Almofada	1	

ZOOMLION

Catálogo de Peças de Reposição para Guindaste para Todos os Terrenos

Capítulo 8 Sistema de Ar Condicionado para Veículo

AR CONDICIONADO
D00630897610000000Y

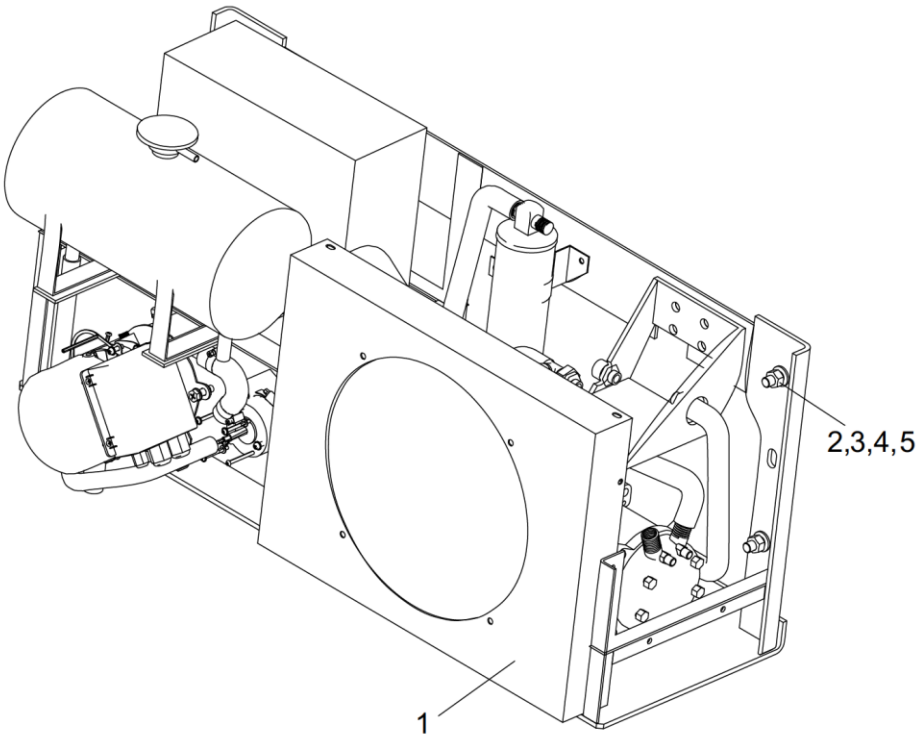

AIR CONDITIONING
D00630897610000000Y

POS.	CÓDIGO	DESCRIÇÃO	QUANT.	OBSERVAÇÃO
	00630897610000000	Ar condicionado		
1	1130100949	•Conjunto do ar condicionado	1	
2	1040002439	•Parafuso	4	
3	1040300041	•Arruela	8	
4	1040300054	•Arruela	4	
5	1040200096	•Porca	4	
6	207130011	•Líquido de Arrefecimento	1kg	E
7	204100012	•Óleo de Arrefecimento	0.04L	E
8	1990200005	•Cinta de nylon	5	E
9	202270000	•Anticongelante tipo FD-2B	7L	E

ZOOMLION

Catálogo de Peças de Reposição para Guindaste para Todos os Terrenos

Capítulo 9 Sistema Elétrico

Parte elétrica da lança principal
D00653106410000000Y

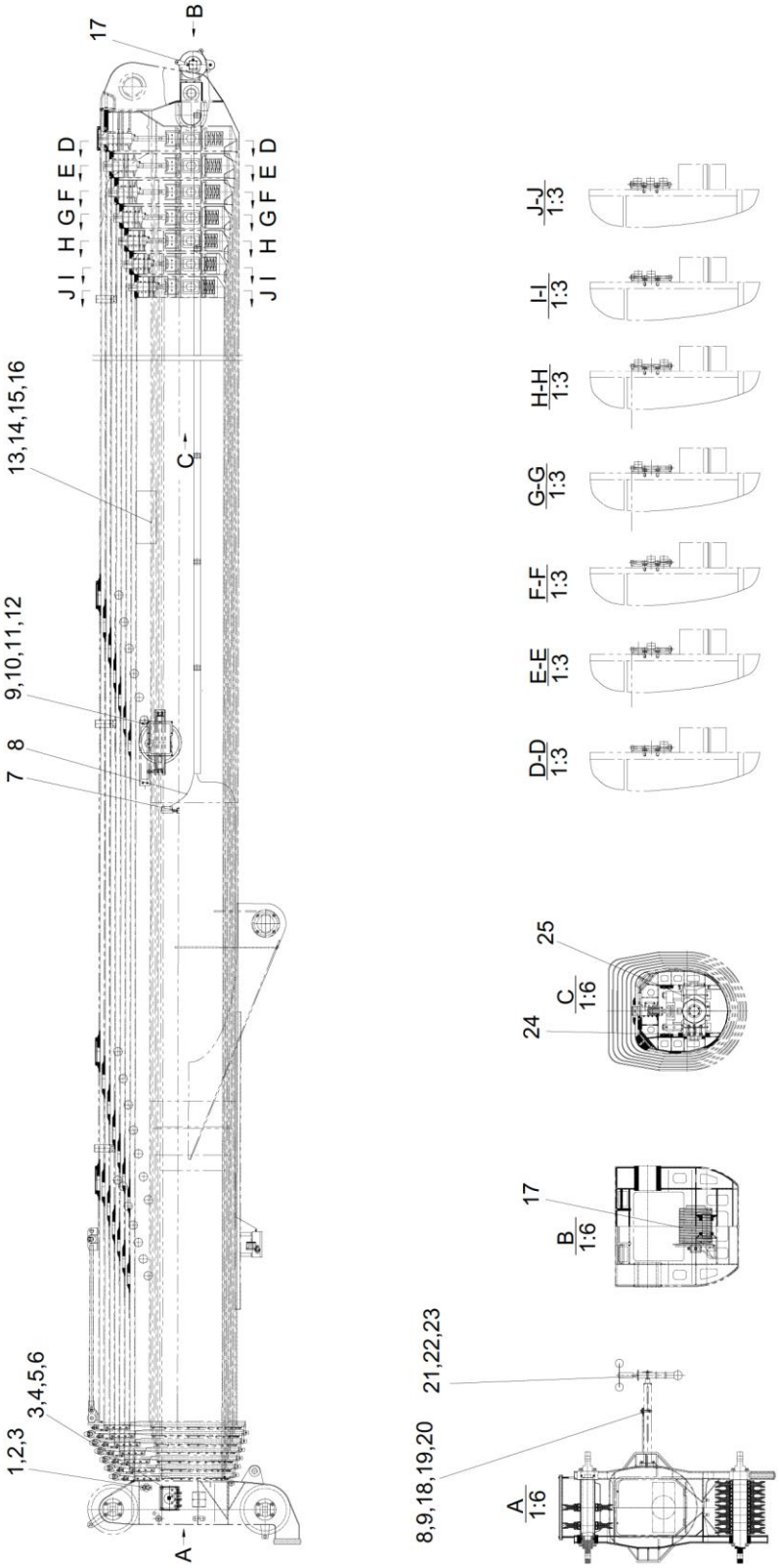

Parte elétrica da lança principal
D00653106410000000Y

POS.	CÓDIGO	DESCRIÇÃO	QUANT.	OBSERVAÇÃO
	00653106410000000	Parte elétrica da lança principal		
1	00631366420200000	•Diagrama de fiação, luz de marcação de canto	1	
2	1040100086	•Parafuso	2	
3	1040300060	•Arruela	30	
4	1040100065	•Parafuso	34	
5	1040300514	•Arruela	34	
6	1040200107	•Porca	16	
7	1022600016	•Luz de trabalho em LED	1	
8	00631466400400000	•Feixe de cabos na lança	1	
9	1040000114	•Parafuso	4	
10	1040300067	•Arruela	4	
11	1040300061	•Arruela	4	
12	1040200113	•Porca	4	
13	00653106400400000	•Caixa de controle do dispositivo de intertravamento	1	
14	1040100267	•Parafuso	4	
15	1040300044	•Arruela	4	
16	1040300045	•Arruela	4	
17	00653106400200000	•Conjunto do tambor de cabo na cauda da lança	1	
18	1040000199	•Parafuso	1	
19	1040200192	•Porca	13	
20	1020700358	•Tubo da camisa de plástico	2	
21	1021404318	•Sensor de velocidade do vento	1	
22	1040300094	•Arruela	1	
23	1040500060	•Pino	3	
24	1020500668	•Interruptor de proximidade	3	E
25	1020500379	•Interruptor de proximidade	6	E
26	00653006300001010	•Suporte	10	E
27	00653006300001020	•Suporte	5	E
28	1040300063	•Arruela	31	E
29	1040300066	•Arruela	27	E
30	1090100024	•Dedal do cabo de aço	1	E
31	1090100021	•Braçadeira de cabo	1	E
32	1090100013	•Anel de pressão	1	E
33	00652806400001010	•Pino	2	E
34	1040000520	•Parafuso	15	E

Parte elétrica da lança principal
D00653106410000000Y

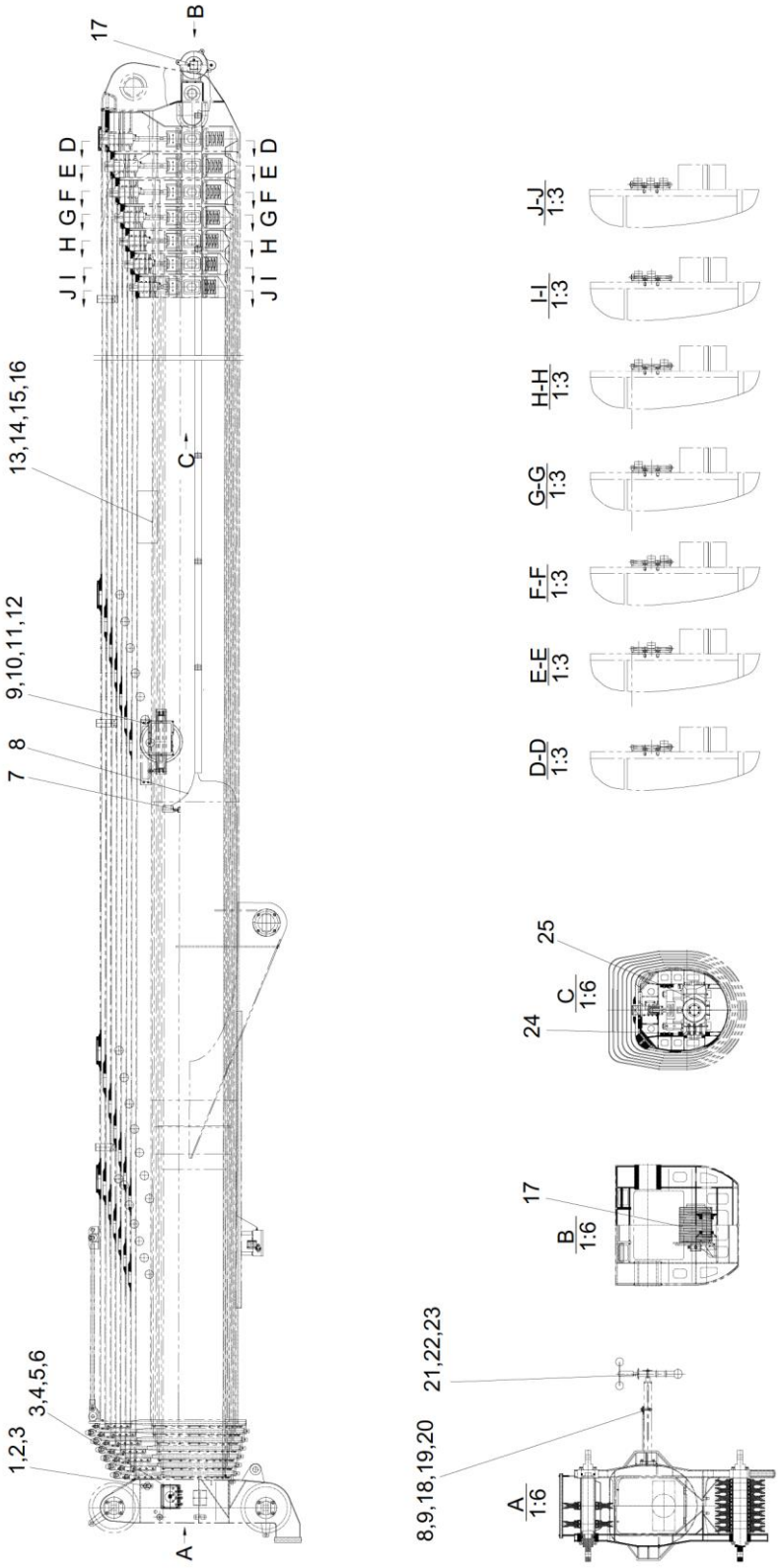

Parte elétrica da lança principal
D00653106410000000Y

POS.	CÓDIGO	DESCRIÇÃO	QUANT.	OBSERVAÇÃO
35	00631616401000000	•Cabo do sensor de velocidade do vento	1	E
36	1040000103	•Parafuso	14	E
37	00653106410200000	•Conjunto da caixa de cabo, cabeça da lança básica	1	E
38	1020701734	•Carcaça da sede	1	E

Parte elétrica do braço
D00653006500000001Y

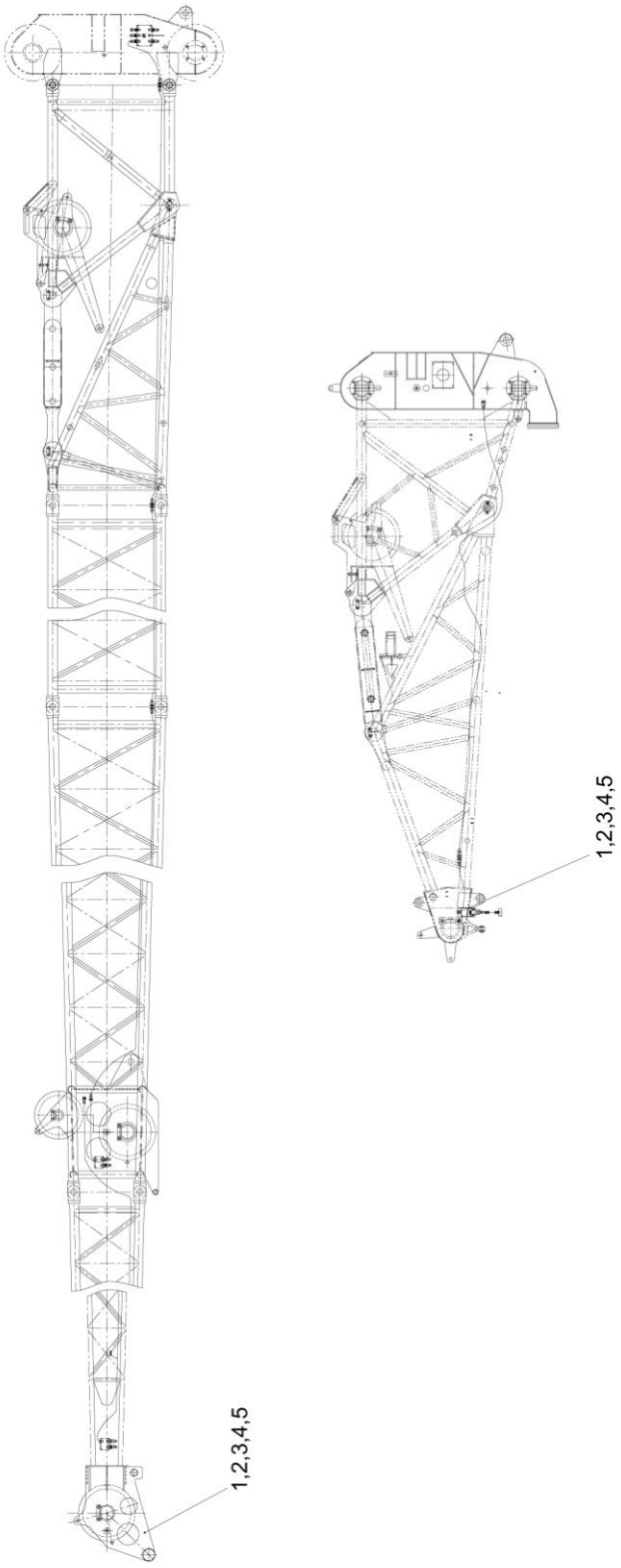

Parte elétrica do braço
D00653006500000001Y

POS.	CÓDIGO	DESCRIÇÃO	QUANT.	OBSERVAÇÃO
	00653006500000001	Parte elétrica do braço		
1	00652806400001010	•Pino	3	
2	1040200758	•Porca	3	
3	1040300041	•Arruela	9	
4	1040301479	•Arruela	3	
5	1040500060	•Pino	3	
6	1040101631	•Parafuso	8	E
7	1040300044	•Arruela	8	E
8	1040300045	•Arruela	8	E
9	1029902080	•Alça	100	E
10	00631616500200001	•Instalação do medidor de vento	2	E
11	1090100013	•Anel de pressão	2	E
12	00631616401000000	•Cabo do sensor de velocidade do vento	2	E

Parte elétrica da mesa giratória
D00653106310000000Y

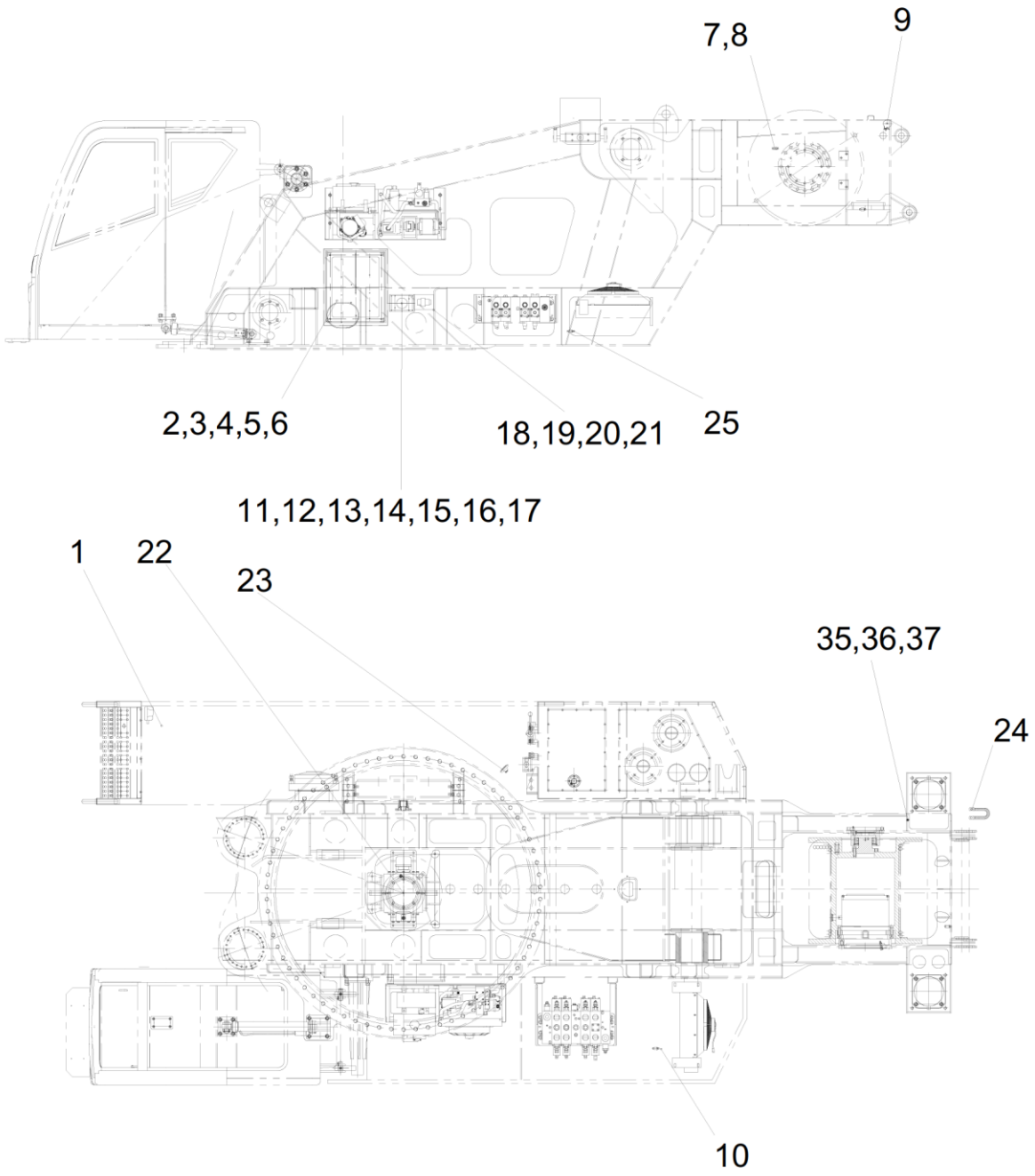

Parte elétrica da mesa giratória
D00653106310000000Y

POS.	CÓDIGO	DESCRIÇÃO	QUANT.	OBSERVAÇÃO
	00653106310000000	Parte elétrica da mesa giratória		
1	1022600016	•Luz de trabalho em LED	1	
2	00653106310200000	•Controle da caixa de controle elétrico para mesa giratória	1	
3	1040000110	•Parafuso	14	
4	1040300063	•Arruela	20	
5	1040300066	•Arruela	20	
6	1040200192	•Porca	20	
7	1021403854	•Sensor de pressão	7	
8	1081000085	•Arruela de vedação de combinação	7	
9	00631366320600000	•Diagrama de fiação, luz de marcação de canto traseira	2	
10	1021402015	•Sensor de temperatura	1	
11	1020604246	•Assento do fusível	1	
12	1029904162	•Tampa do porta-fusível	1	
13	1020604929	•Fusível	1	
14	1040100456	•Parafuso	2	
15	1040200100	•Porca	2	
16	1040300044	•Arruela	2	
17	1040300045	•Arruela	2	
18	1020304604	•Contador de CC	1	
19	1040100052	•Parafuso	11	
20	1040300062	•Arruela	11	
21	1040300051	•Arruela	11	
22	1022202438	•Conector deslizante	1	
23	1020403038	•Buzina elétrica	1	
24	00631346301000000	•Fio blindado	1	
25	1021403856	•Sensor de pressão	1	
26	00653106310400000	•Cabo de barramento CAN	1	E
27	00631616302600000	•Cabo (conectando a chave mestre da bateria ao fusível principal)	1	E
28	1020700369	•Tubo da camisa de plástico	1	E
29	1990200005	•Cinta de nylon	100	E
30	00653506310001010	•Suporte de fixação do cabo	20	E
31	00653506310001020	•Suporte de fixação do cabo	50	E
32	1040000098	•Parafuso	70	E
33	00653106310600000	•Chicote de cabos na mesa giratória	1	E

Parte elétrica da mesa giratória
D00653106310000000Y

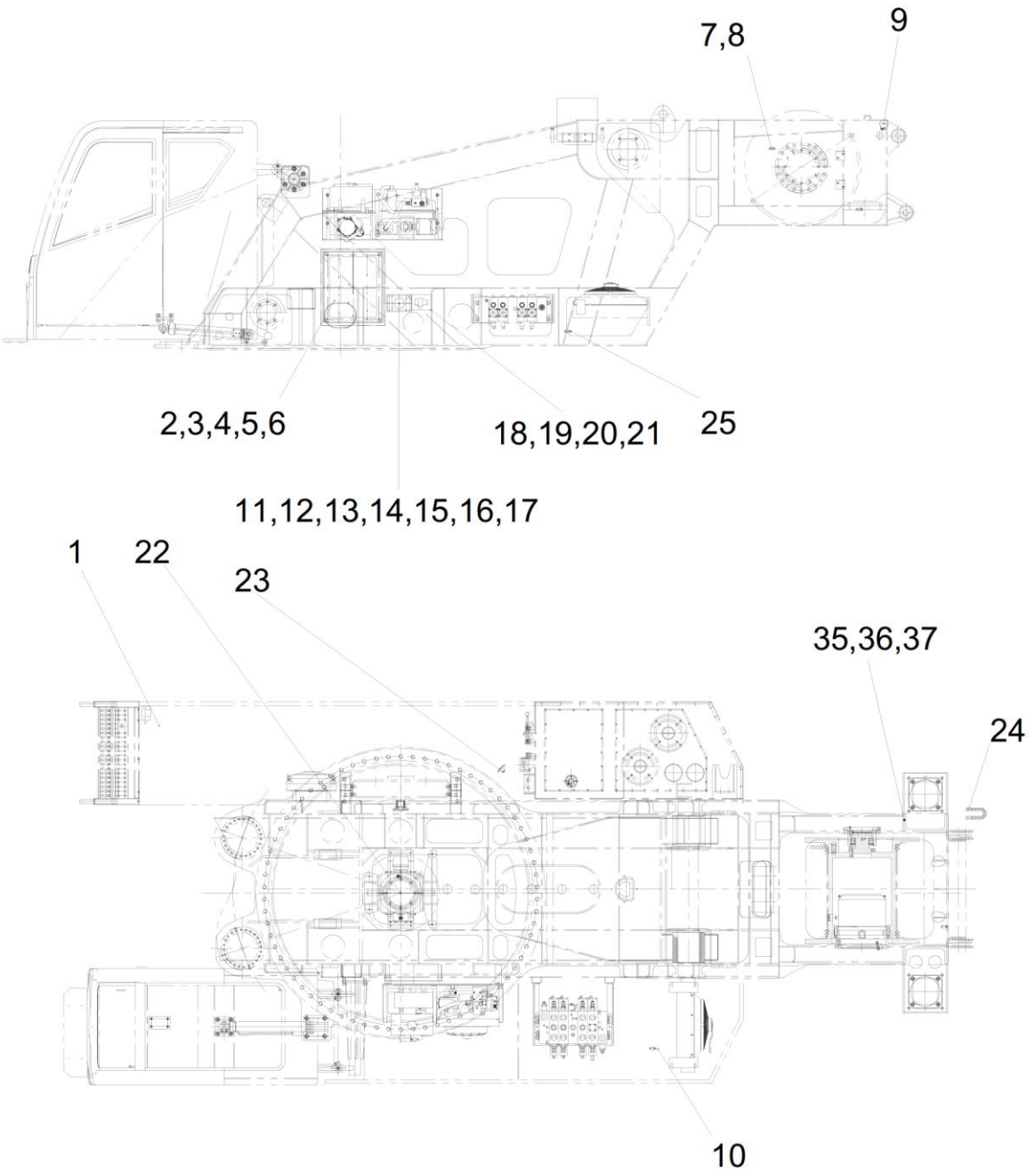

Parte elétrica da mesa giratória
D00653106310000000Y

POS.	CÓDIGO	DESCRIÇÃO	QUANT.	OBSERVAÇÃO
34	00631566301000000	•Instalação do codificador, guincho principal	1	E
35	1040200113	•Porca	2	
36	1040300061	•Arruela	2	
37	1040300067	•Arruela	2	
38	1020202035	•Controlador remoto	1	E
39	00653506310800001	•Chicote de cabo	1	E
40	00631366320400000	•Diagrama de fiação, interruptor de deslocamento	1	E

Parte elétrica da cabine do operador
D00653106210000000Y

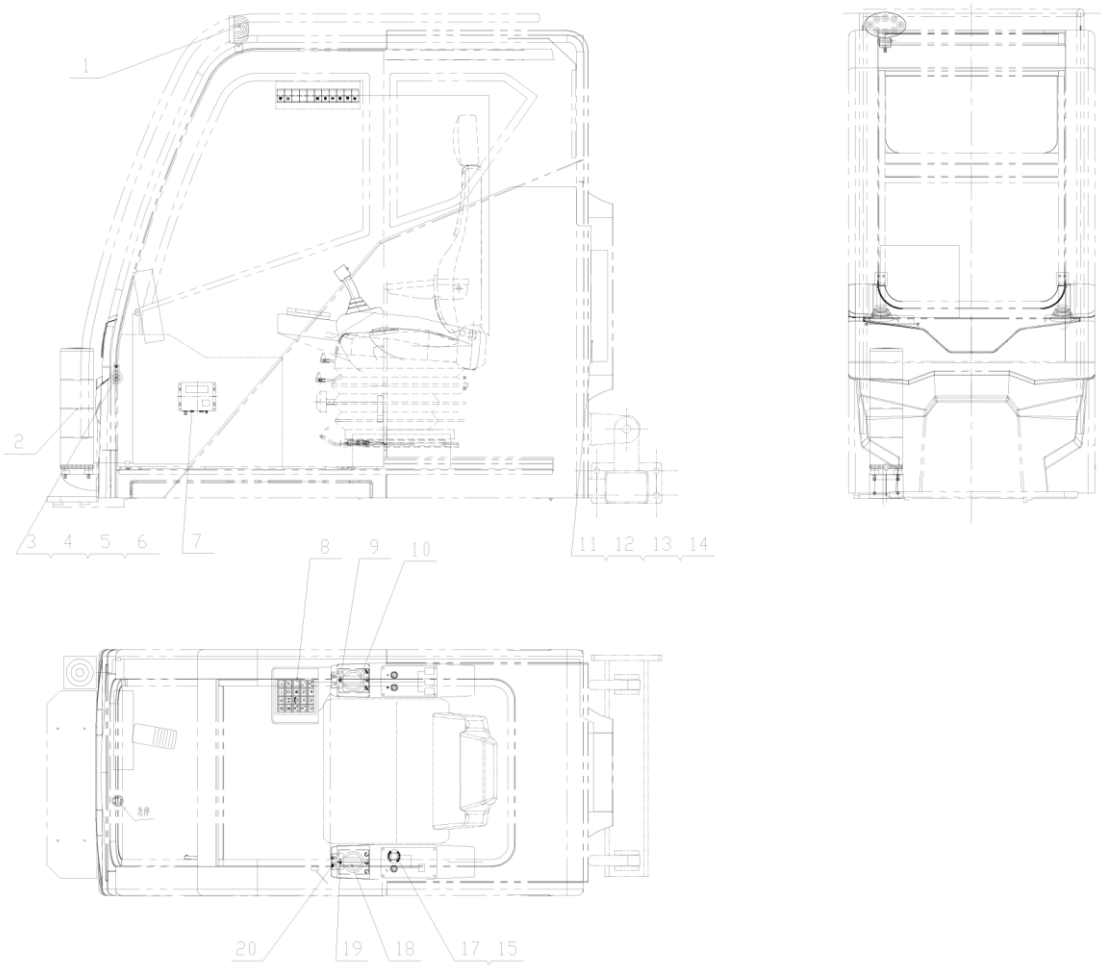

Parte elétrica da cabine do operador
D00653106210000000Y

POS.	CÓDIGO	DESCRIÇÃO	QUANT.	OBSERVAÇÃO
	00653106210000000	Parte elétrica da cabine do operador		
1	1022600016	•Luz de trabalho em LED	1	
2	1020400460	•Luz de sinalização	1	
3	1040300060	•Arruela	1	
4	1040300048	•Arruela	1	
5	1040201190	•Porca	1	
6	1020400097	•Alarme sonoro	1	
7	00631566200600000	•Instalação de GPS	1	
8	00631436240001020	•Ilustração da operação	1	
9	1020104105	•Alavanca de controle	1	
10	1040300062	•Arruela	4	
11	1040300051	•Arruela	4	
12	1040200111	•Porca	4	
13	00653106200800000	•Conjunto da caixa de controle elétrico da cabine do operador	1	
14	1020104106	•Alavanca de controle	1	
15	00631436240001010	•Ilustração da operação	1	
16	00631466200001020	•Placa de identificação	1	
17	1990200005	•Cinta de nylon	1	
18	1020700444	•Suporte de fecho do chicote de cabo	1	
19	1020700443	•Fecho do chicote de cabo	1	
20	1990200004	•Cinta de nylon	1	
21	00653106200400000	•Chicote de cabo do barramento CAN2	1	
22	00653106200600000	•Chicote de cabo do barramento CAN7	1	
23	00653506211800001	•Instalação do monitoramento de vídeo	1	
24	00653106201000000	•Chicote de cabo	1	
25	00654706200600000	•Conjunto do painel	1	
26	00654706200800000	•Conjunto do painel da caixa de corrimão esquerda	1	
27	1029906923	•Painel de controle	1	

•Parte elétrica do superelevador
D00653506710000001Y

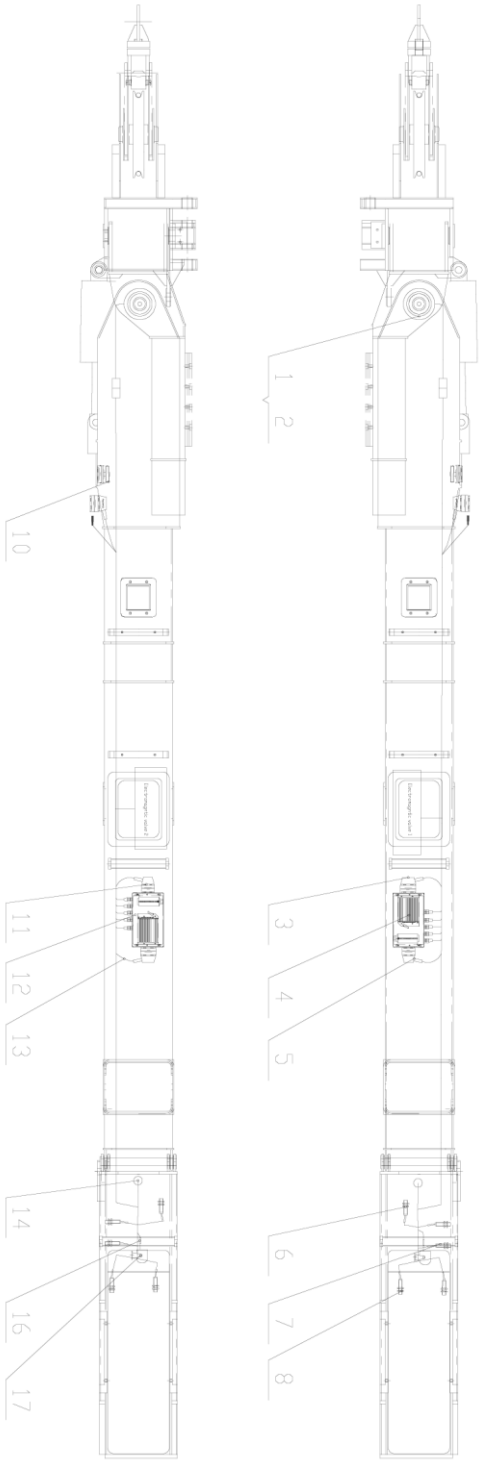

•Parte elétrica do superelevador D00653506710000001Y

POS.	CÓDIGO	DESCRIÇÃO	QUANT.	OBSERVAÇÃO
	00653506710000001	•Parte elétrica do superelevador		
1	1021403661	•Sensor de deslocamento de ângulo	2	
2	1030400083	•Acoplamento	2	
3	00653506711200001	•Chicote de cabo da válvula solenoide, superelevador	1	
4	00653506710400001	•Conjunto da caixa de controle elétrico, superelevador	1	
5	00653506710800000	•Chicote de cabo	1	
6	1020500380	•Interruptor de proximidade	2	
7	1020500379	•Interruptor de proximidade	4	
8	1020500669	•Interruptor de proximidade	4	
10	1020701725	•Carcaça da sede	2	
11	00653506711000001	•Chicote de cabo da válvula solenoide, superelevador	1	
12	00653506710200001	•Conjunto da caixa de controle elétrico, superelevador	1	
13	00653506710600000	•Chicote de cabo	1	
14	1021403925	•Sensor de pressão	2	
16	1022306001	•Cabo patch de vídeo	2	
17	1020400143	•Câmera	2	
18	00653506310001010	•Suporte de fixação do cabo	6	E
19	00653506310001020	•Suporte de fixação do cabo	10	E
20	1040100859	•Parafuso	16	E
21	1040300042	•Arruela	16	E
22	1040300013	•Arruela	16	E
23	00653506711400000	•Tubo numerado, cabo do superelevador	1	E

•Parte elétrica do superelevador
D00653506720200000Y

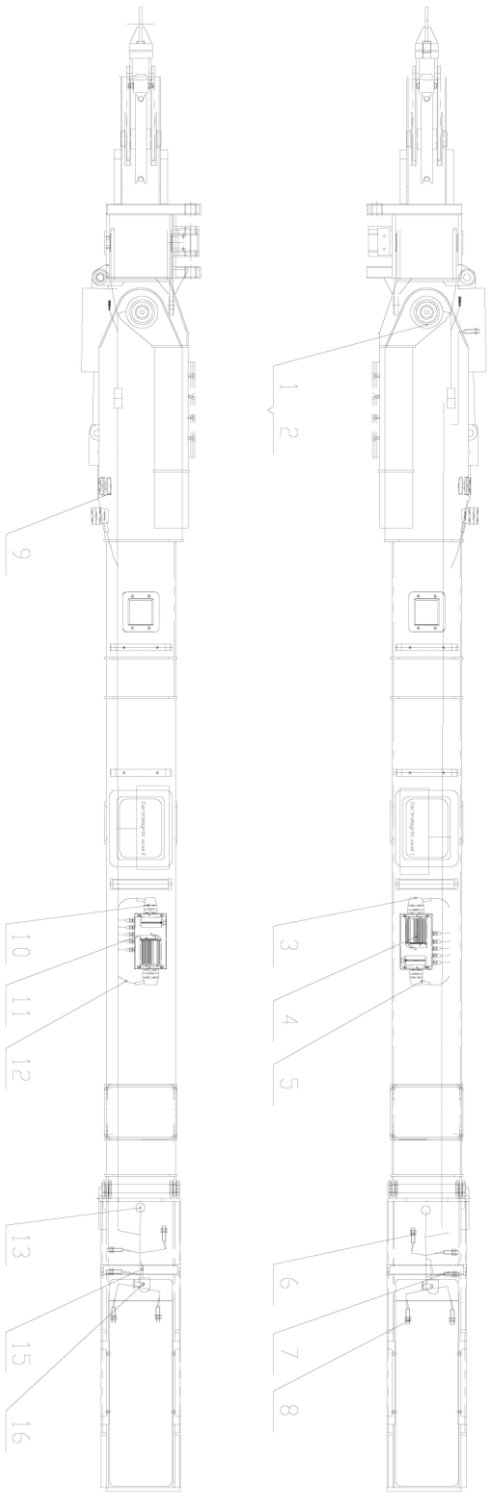

•Parte elétrica do superelevador D00653506720200000Y

POS.	CÓDIGO	DESCRIÇÃO	QUANT.	OBSERVAÇÃO
	00653506720200000	•Parte elétrica do superelevador		
1	1021403661	•Sensor de deslocamento de ângulo	2	
2	1030400083	•Acoplamento	2	
3	00653506711820000	•Chicote de cabo da válvula solenoide, superelevador	1	
4	00653506710400001	•Conjunto da caixa de controle elétrico, superelevador	1	
5	00653506710800000	•Chicote de cabo	1	
6	1020500380	•Interruptor de proximidade	2	
7	1020500379	•Interruptor de proximidade	4	
8	1020500669	•Interruptor de proximidade	4	
9	1020701725	•Carcaça da sede	2	
10	00653506711810000	•Chicote de cabo da válvula solenoide, superelevador	1	
11	00653506710200001	•Conjunto da caixa de controle elétrico, superelevador	1	
12	00653506710600000	•Chicote de cabo	1	
13	1021403925	•Sensor de pressão	2	
14	1022306001	•Cabo patch de vídeo	2	E
15	1020400143	•Câmera	2	
16	00653506310001010	•Suporte de fixação do cabo	6	
17	00653506310001020	•Suporte de fixação do cabo	10	E
18	1040100859	•Parafuso	16	E
19	1040300042	•Arruela	16	E
20	1040300013	•Arruela	16	E
21	00653506711400000	•Tubo numerado, cabo do superelevador	1	E

Diagrama do sistema elétrico
D00653106110200000Y

Diagrama do sistema elétrico
D00653106110200000Y

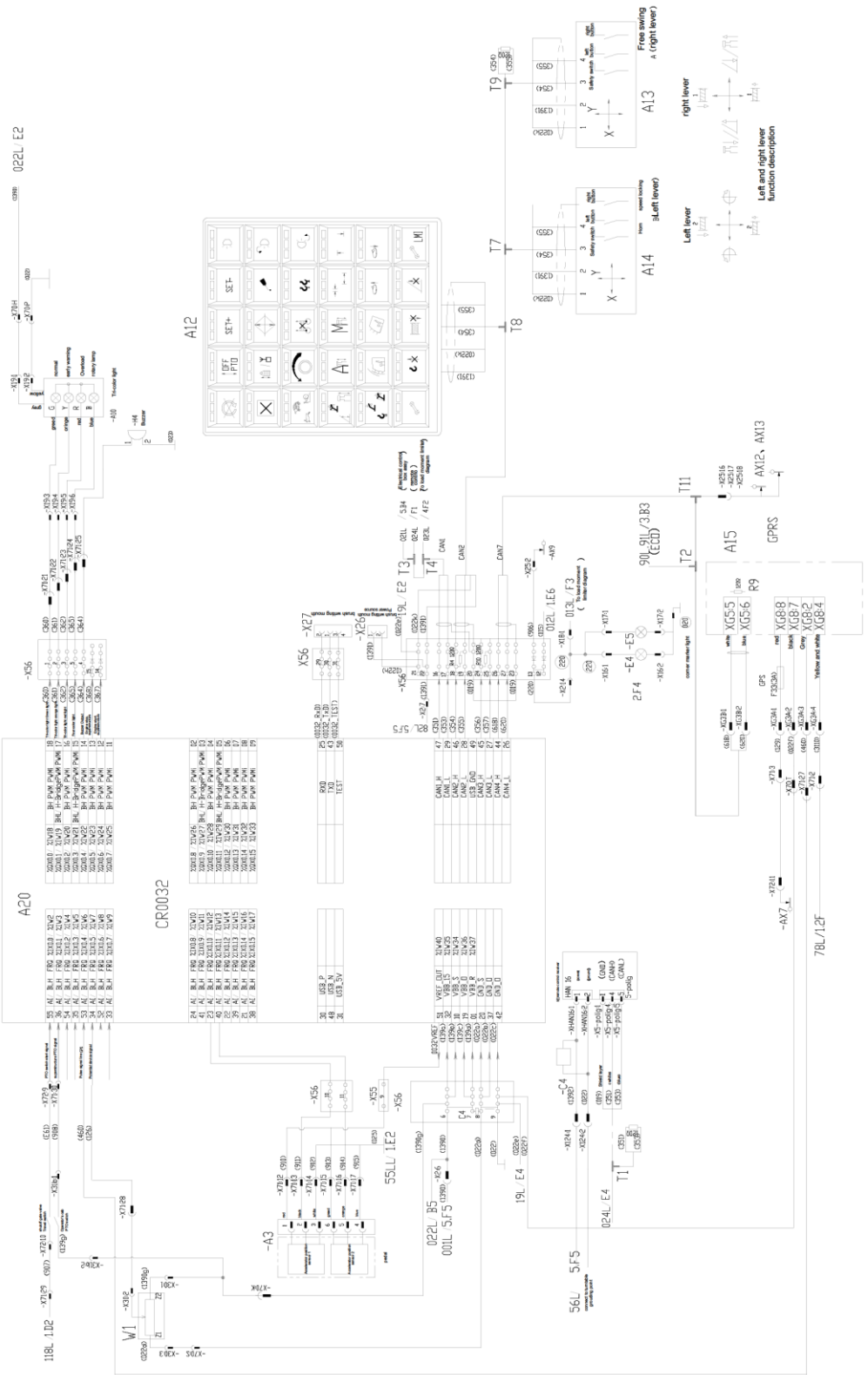

Diagrama do sistema elétrico
D00653106110200000Y

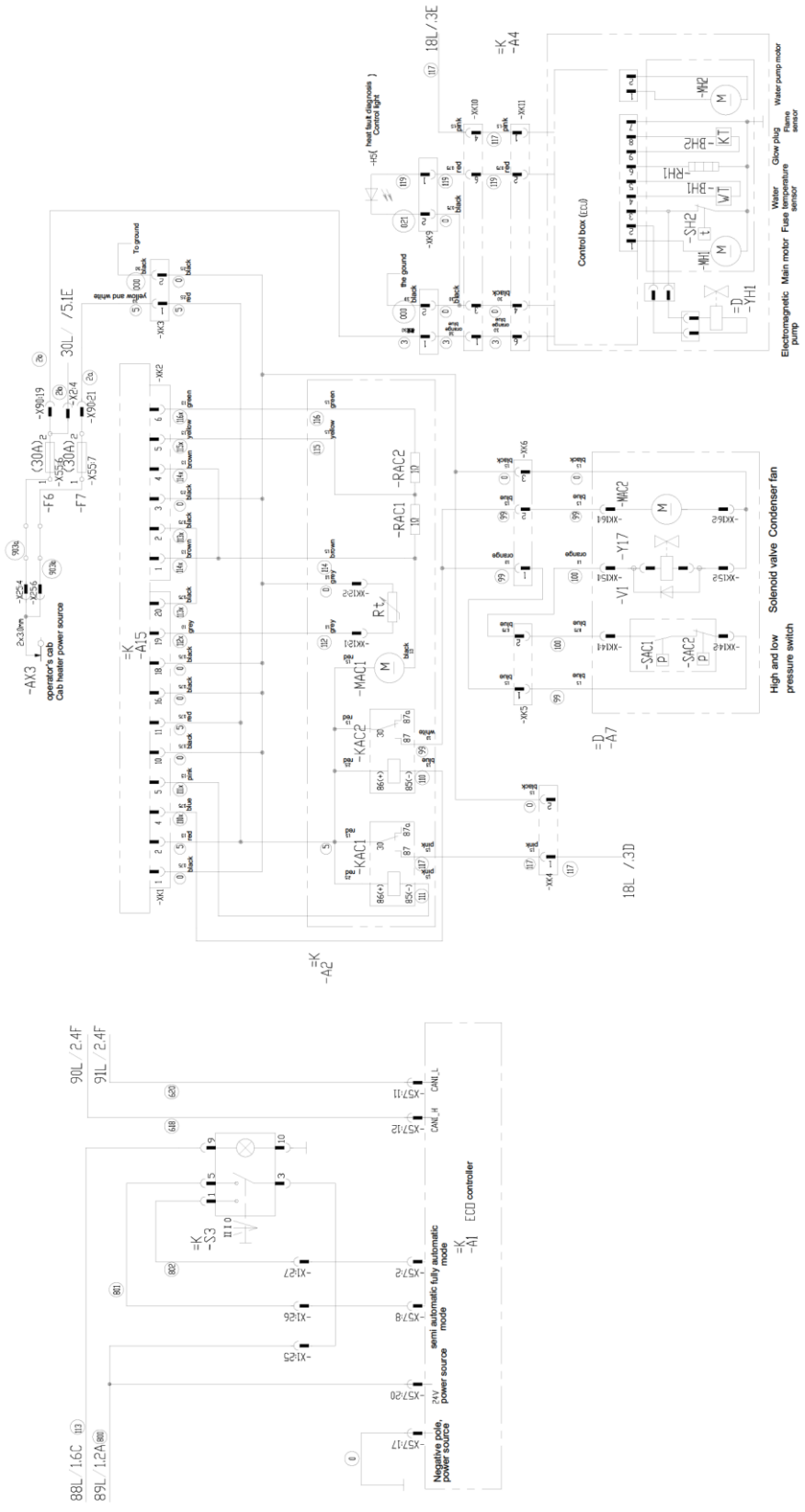

Diagrama do sistema elétrico
D00653106110200000Y

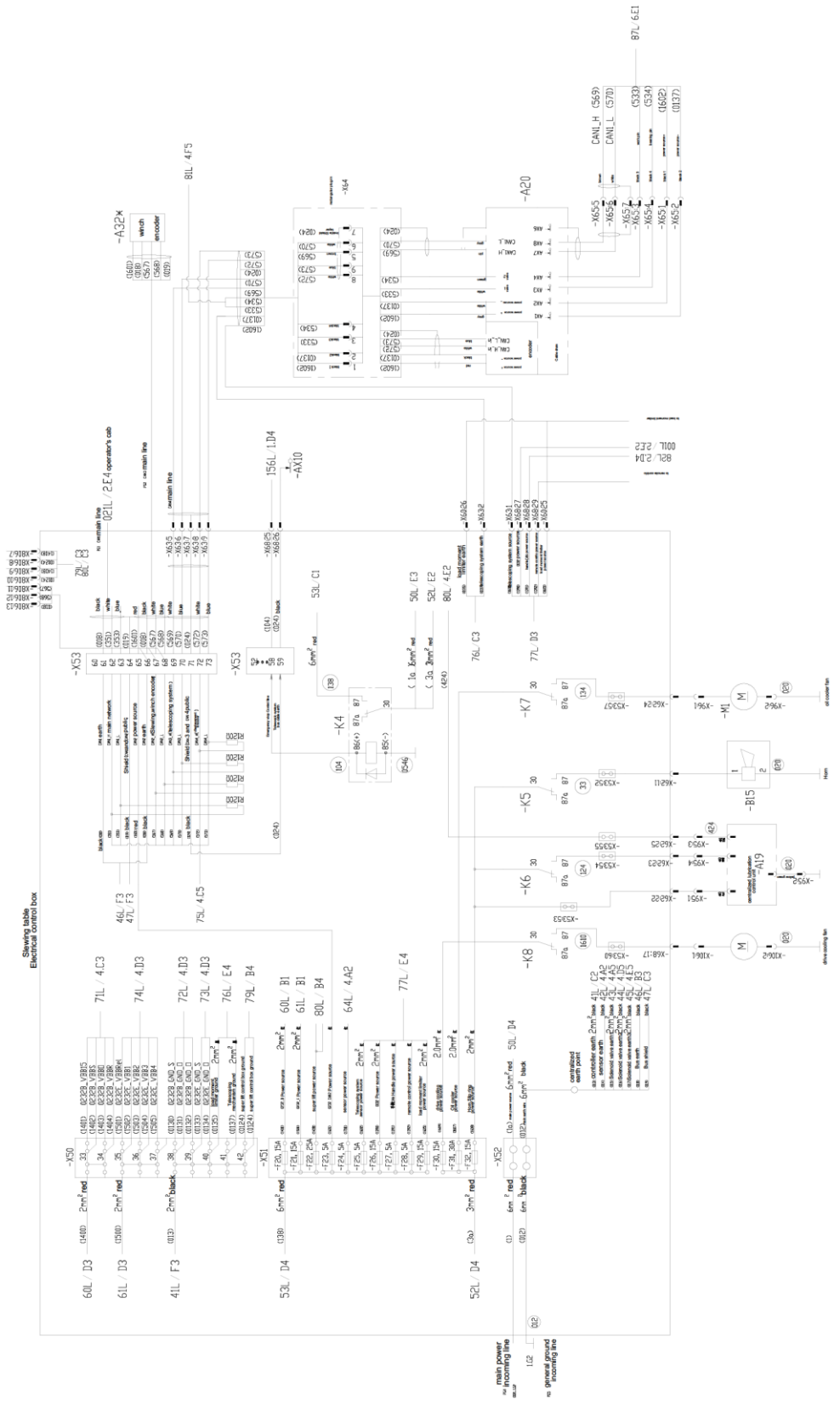

Diagrama do sistema elétrico
D00653106110200000Y

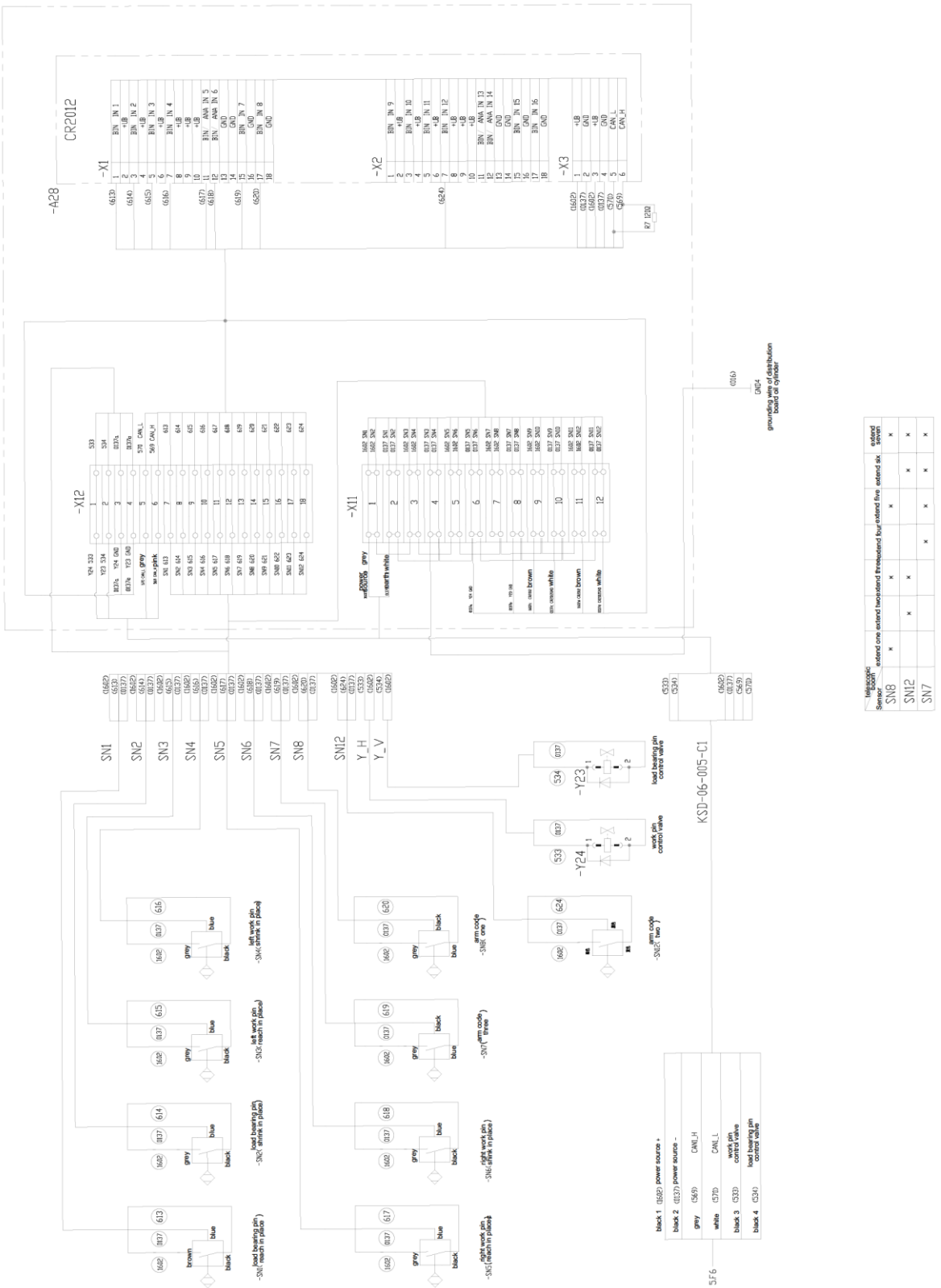

Diagrama do sistema elétrico
D00653106110200000Y

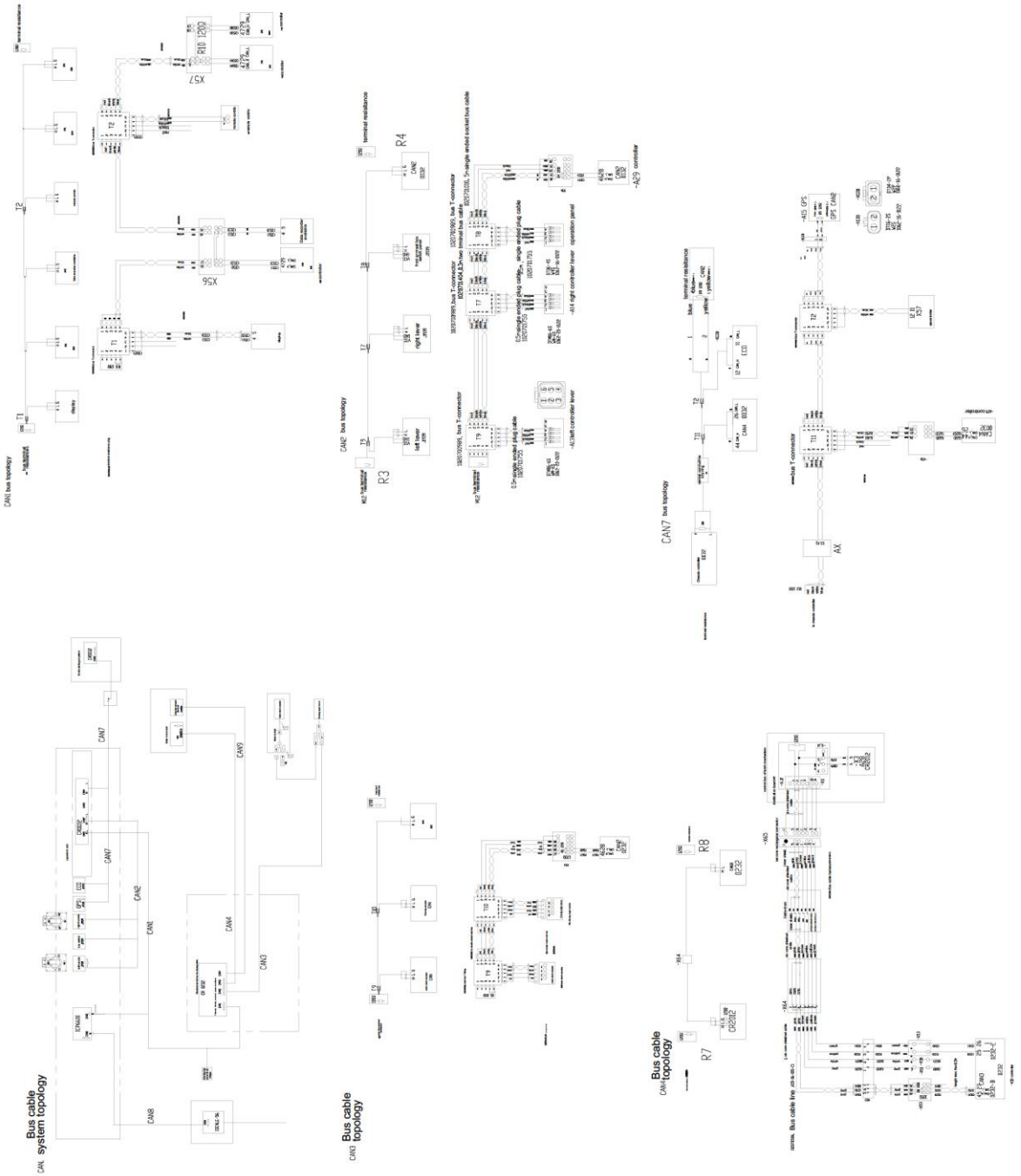

Diagrama do sistema elétrico
D00653106110200000Y

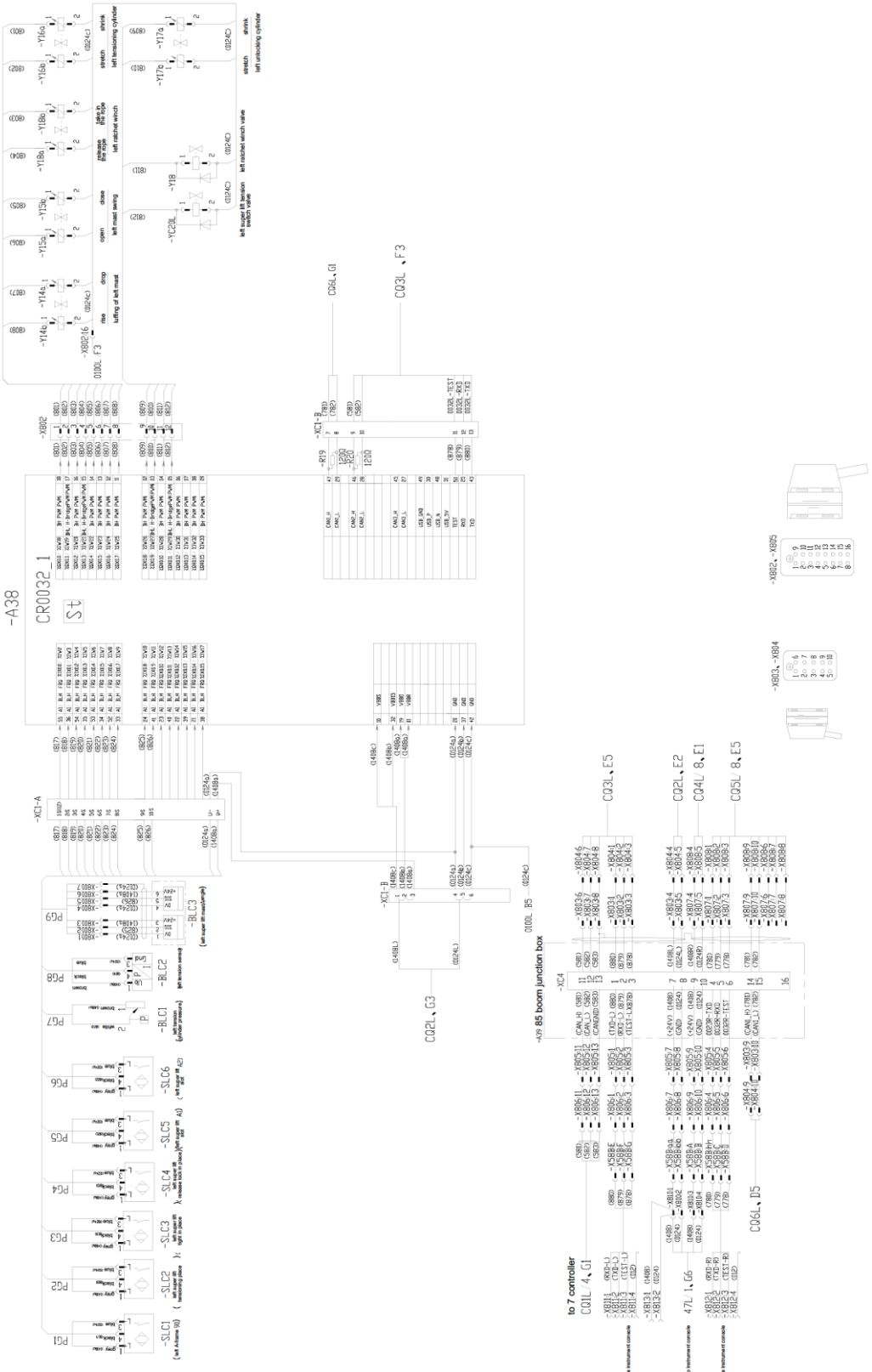

Diagrama do sistema elétrico
D00653106110200000Y

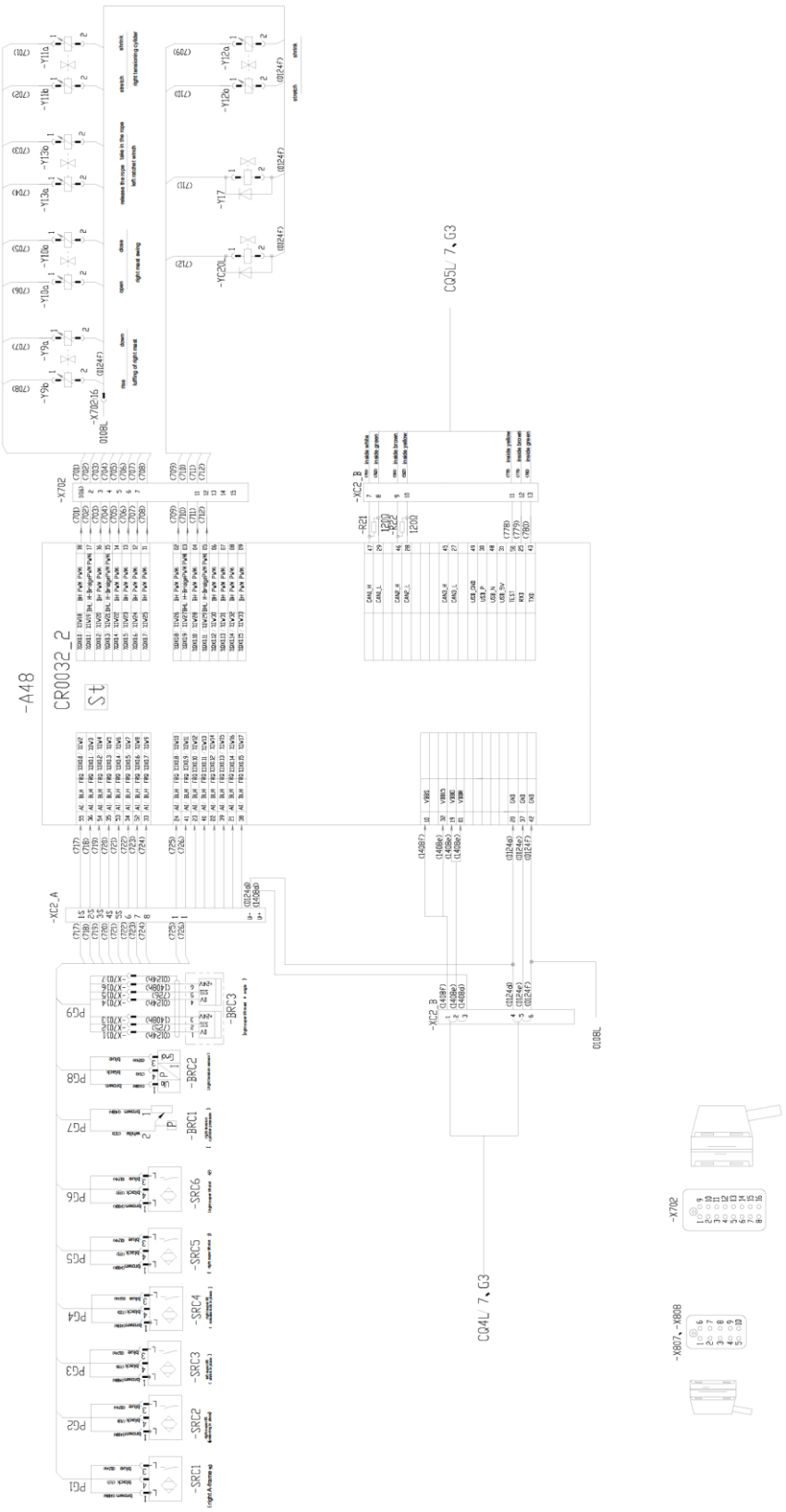

ZOOMLION

Catálogo de Peças de Reposição para Guindaste para Todos os Terrenos

Capítulo 10 Sistema Hidráulico

Diagrama esquemático - sistema hidráulico, superestrutura D00653101510200000Y

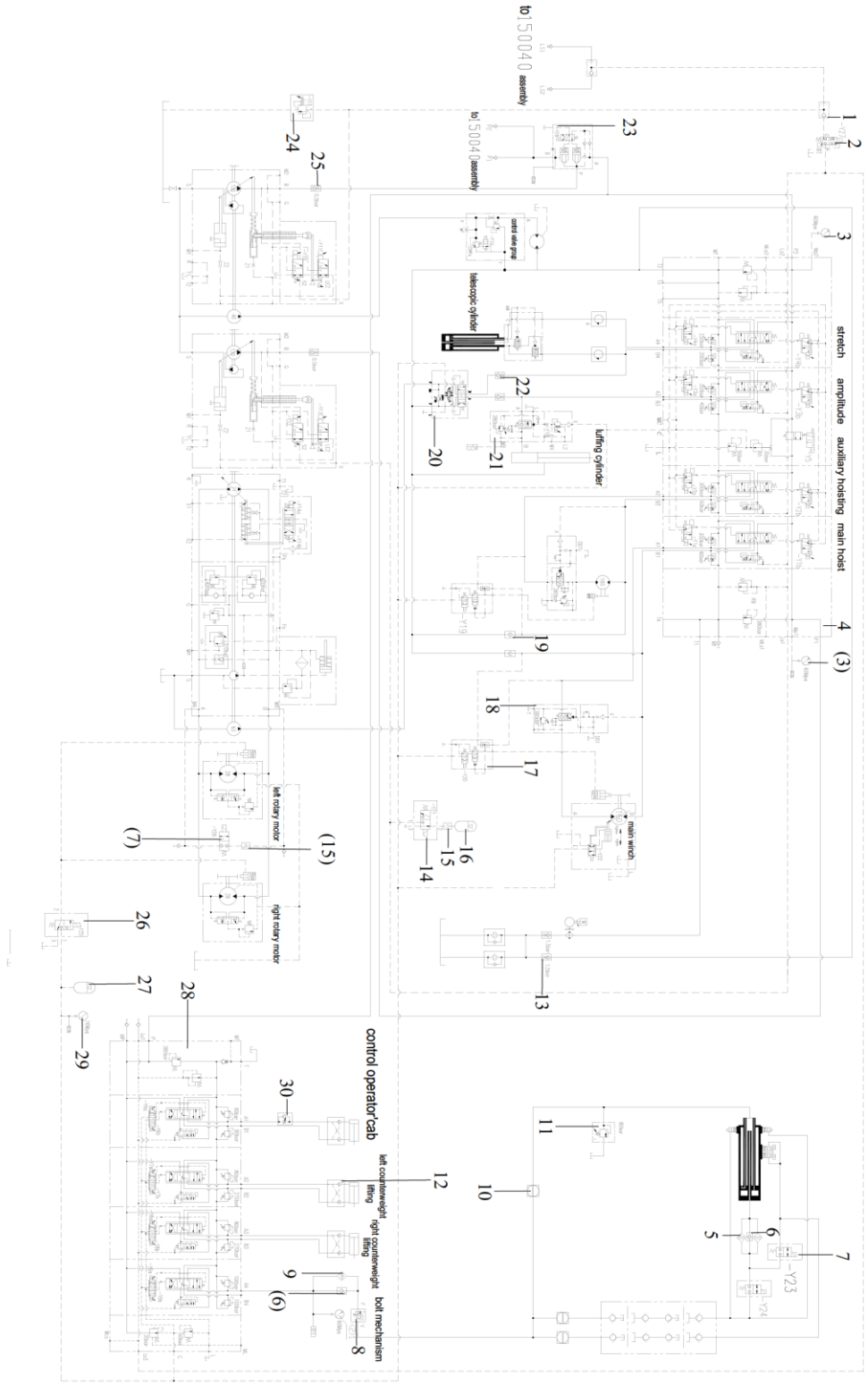

Diagrama esquemático - sistema hidráulico, superestrutura D00653101510200000Y

POS.	CÓDIGO	DESCRIÇÃO	QUANT.	OBSERVAÇÃO
	00653101510200000	Diagrama esquemático - sistema hidráulico, superestrutura		
1	1010302807	•Válvula alternadora	2	
2	1010301605	•Válvula solenóide	1	
3	1019900282	•Pressostato	3	
4	1010306240	•Válvula principal	1	
5	1010600198	•Filtro	2	
6	1010300072	•Válvula de retenção em forma de S	2	
7	1010300140	•Válvula solenóide	3	
8	1010300002	•Válvula de retenção de pressão de retorno	1	
9	1010600654	•Filtro	1	
10	1010303318	•Válvula de esfera	3	
11	1010300454	•Válvula de alívio, operada diretamente	1	
12	1010300283	•Bloqueio hidráulico bidirecional	2	
13	1010302733	•Válvula de verificação	2	
14	1010305285	•Válvula solenóide	1	
15	1010302093	•Válvula de amortecimento	2	
16	1010800117	•Acumulador	1	
17	1010305416	•Bloqueio de válvula de controle	1	
18	1010300237	•Válvula de equilíbrio	1	
19	1010300075	•Válvula de retenção em forma de S	1	
20	1010306527	•Válvula de controle direcional eletro-hidráulica	1	
21	1010301234	•Válvula de equilíbrio de derivação	1	
22	1010300137	•Válvula de verificação	2	
23	1010302937	•Válvula de confluência	1	
24	1010303141	•Bloqueio da válvula de transbordo proporcional eletro-hidráulica	1	
25	1010300073	•Válvula de retenção em forma de S	2	
26	1010300148	•Válvula solenóide	1	
27	1010800009	•Acumulador de energia	1	
28	1010306241	•Válvula principal	1	
29	1019900281	•Pressostato	1	
30	1010302808	•Válvula de aceleração unidirecional	1	

Diagrama esquemático - circuito hidráulico, superestrutura D00653101510400000Y

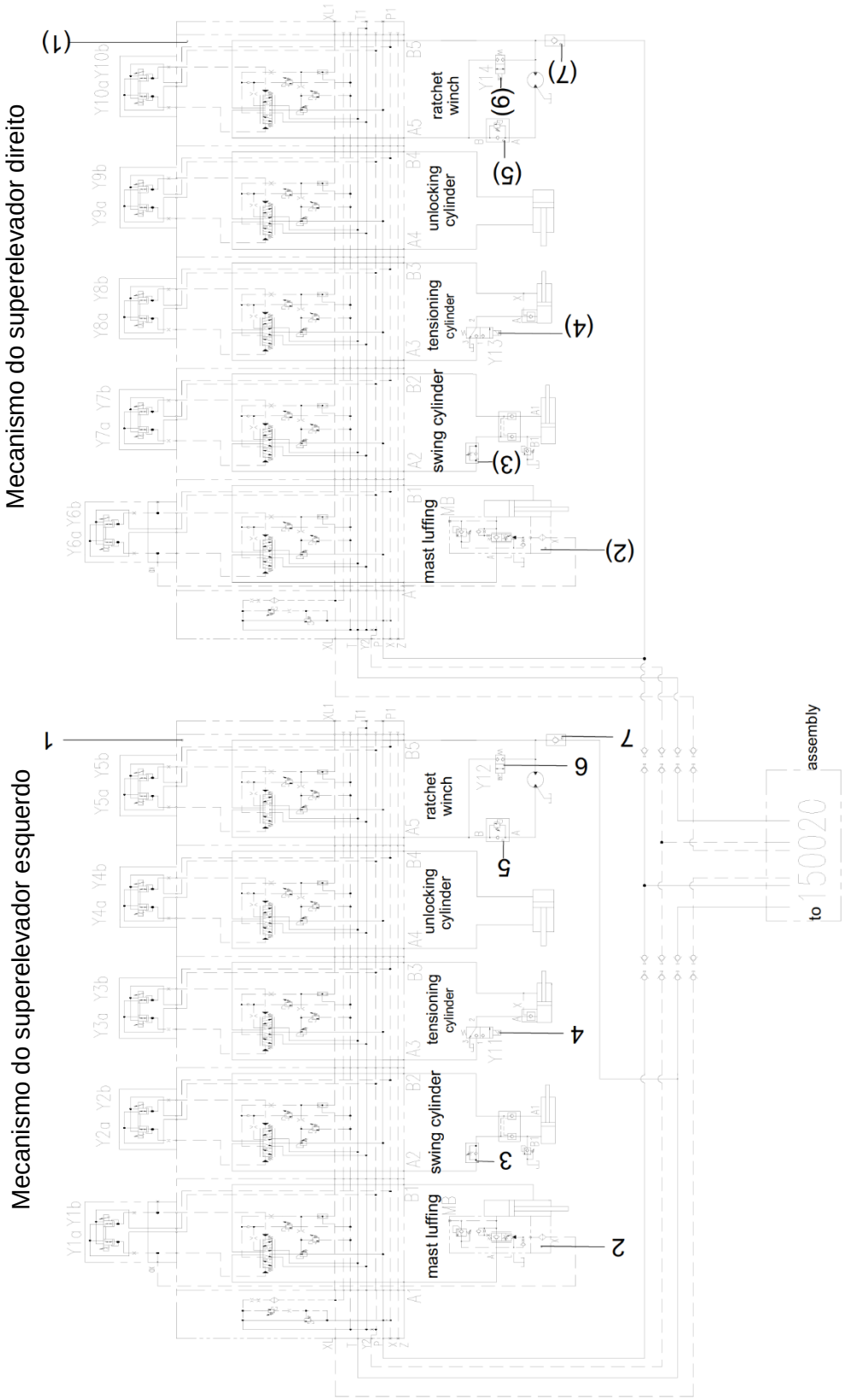

Diagrama esquemático - circuito hidráulico, superestrutura D00653101510400000Y

POS.	CÓDIGO	DESCRIÇÃO	QUANT.	OBSERVAÇÃO
	00653101510400000	•Diagrama esquemático		
1	1010303455	•Bloqueio da válvula proporcional eletro-hidráulica	2	
2	1010302257	•Válvula de equilíbrio de derivação	2	
3	1010302808	•Válvula de aceleração unidirecional	2	
4	1010300140	•Válvula solenóide	2	
5	1010301617	•Válvula de verificação	2	
6	1010300148	•Válvula solenóide	2	
7	1010300072	•Válvula de retenção em forma de S	2	

Layout do tubo - sistema hidráulico da superestrutura
D00653101610000001Y

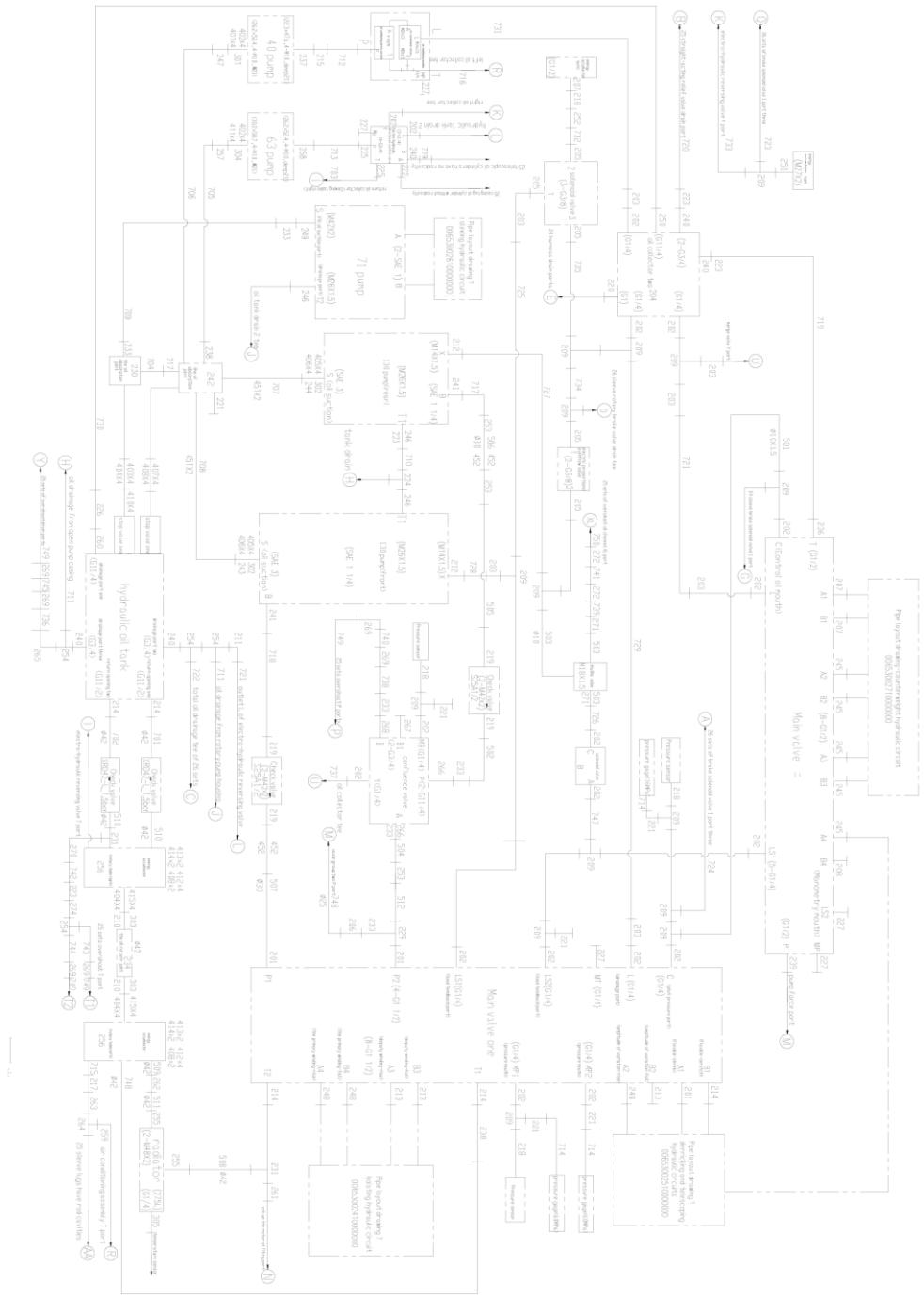

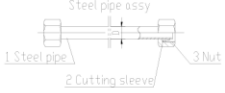

attached list: The two ends of the clamped sleeve are corresponding to the sealing connector specification

501	⌀10X1.5	0510-L	M10-L
503	⌀10X1.5	0510-L/S	M10-S/M10-L
514	⌀15X2	0515-L	M15-L
502,504~507,512	⌀30x3.5	0530-S	M30-S
508~511	⌀42X3	0542-L	M42-L

Layout do tubo - sistema hidráulico da superestrutura D00653101610000001Y

POS.	CÓDIGO	DESCRIÇÃO	QUANT.	OBSERVAÇÃO
	00653101610000001	Layout do tubo - sistema hidráulico da superestrutura		
201	1140108745	•Encaixe de tubulação	3	
202	1140100572	•Encaixe	18	
203	1140100597	•Encaixe	8	
204	00653001600001010	•Coletor de óleo	1	
205	1140100574	•Encaixe	5	
206	1140105763	•Encaixe	1	
207	1140100598	•Encaixe	3	
208	1140101314	•Bujão de fechamento	1	
209	1140100647	•Encaixe	16	
210	00656201600001040	•Flange dividida	2	
211	1140100737	•Encaixe	1	
212	1140100527	•Encaixe	2	
213	1140101282	•Bujão de fechamento	3	
214	1140100573	•Encaixe	5	
215	1140100640	•Encaixe	1	
217	1140100605	•Encaixe	2	
218	1140108269	•Encaixe	4	
219	1140100685	•Encaixe	4	
220	1140100650	•Encaixe	1	
221	1140102830	•Encaixe de teste de pressão	6	
222	1140100615	•Encaixe	1	
223	1140100616	•Encaixe	4	
224	1140100578	•Encaixe	1	
225	1140104099	•Encaixe	2	
226	1140100604	•Encaixe	1	
227	1140102828	•Junta de teste de pressão	5	
228	1140100783	•Encaixe	2	
229	1140100784	•Encaixe	1	
230	00653101601000000	•União de sucção de óleo	1	
231	1140100812	•Encaixe	2	
233	1140100628	•Encaixe	6	
234	00653101600600000	•Conector de retorno de óleo	1	
235	1140100526	•Encaixe	1	
236	1140100614	•Encaixe	1	

Layout do tubo - sistema hidráulico da superestrutura
D00653101610000001Y

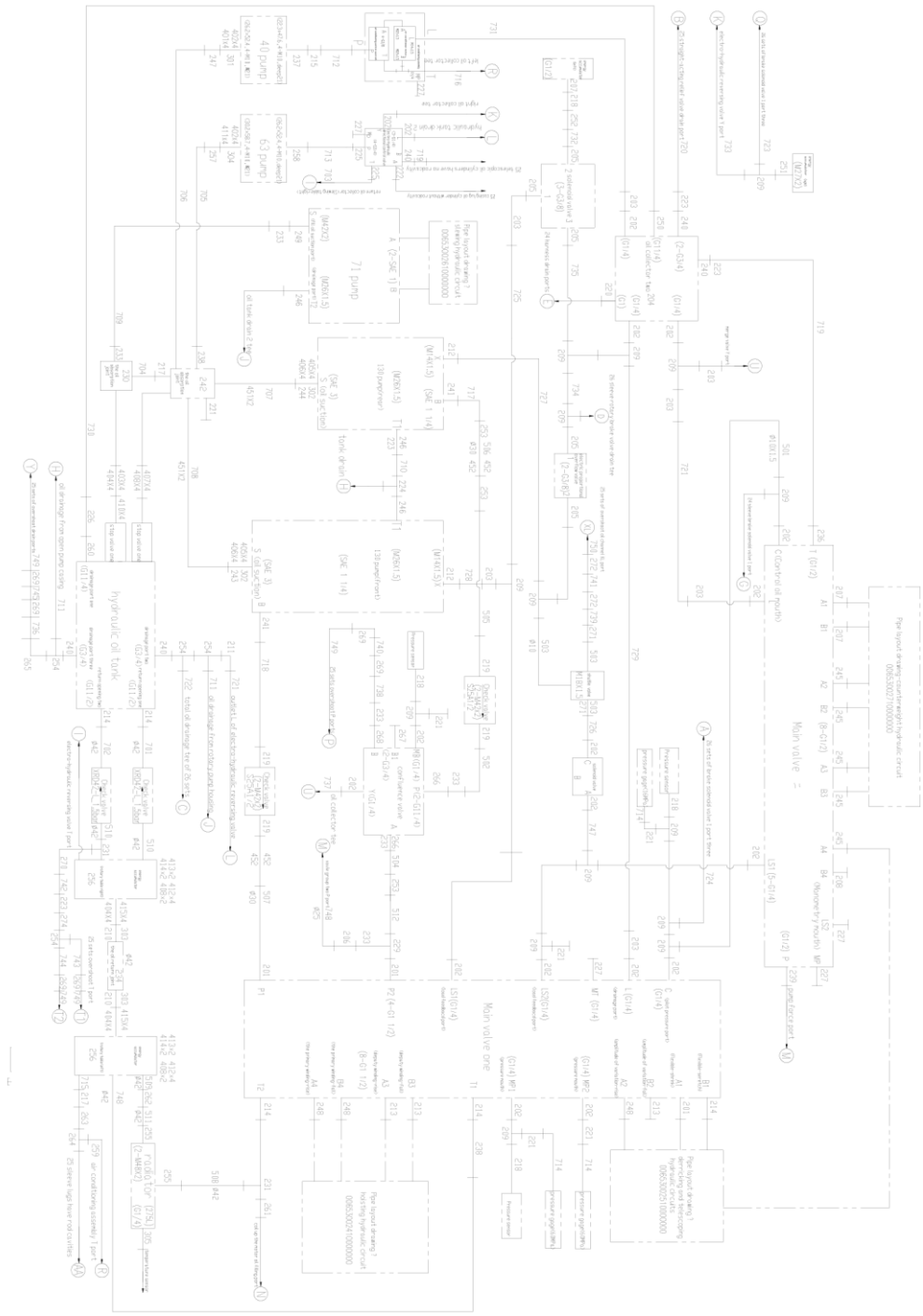

Layout do tubo - sistema hidráulico da superestrutura D00653101610000001Y

POS.	CÓDIGO	DESCRIÇÃO	QUANT.	OBSERVAÇÃO
237	1140100881	•Conjunto da flange	1	
238	1140100730	•Encaixe	2	
239	1140103440	•Encaixe	1	
240	1140100167	•Corpo de encaixe	5	
241	1140100582	•Encaixe	2	
242	00653101600800000	•União de sucção de óleo	1	
243	00653101601400000	•União de sucção de óleo	1	
244	00653101601200000	•União de sucção de óleo	1	
245	1140100618	•Encaixe	5	
246	1140100577	•Encaixe	3	
247	00653101610400000	•União de sucção de óleo	1	
248	1140100748	•Encaixe	3	
249	1140100657	•Encaixe	1	
251	1140109801	•Encaixe	1	
252	1140104519	•Encaixe	1	
253	1140100576	•Encaixe	3	
254	1140100731	•Encaixe	4	
255	1140100683	•Encaixe	2	
256	00653501621000000	•Coletor de óleo	2	
257	00678104201400000	•União de sucção de óleo	1	
258	1140100889	•Conjunto da flange	1	
259	1140100777	•Encaixe	1	
260	1140100655	•Encaixe	2	
261	1140100779	•Encaixe	1	
262	1140100663	•Encaixe	1	
263	1140100778	•Encaixe	1	
264	1140100700	•Encaixe	1	
265	1140100738	•Encaixe	1	
266	1140100571	•Encaixe	2	
267	1140101299	•Bujão de fechamento	1	
268	1140100637	•Encaixe	1	
269	1140100725	•Encaixe	4	
270	1140100602	•Encaixe	1	
272	1140100525	•Encaixe	2	
273	1140100667	•Encaixe	1	

Layout do tubo - sistema hidráulico da superestrutura D00653101610000001Y

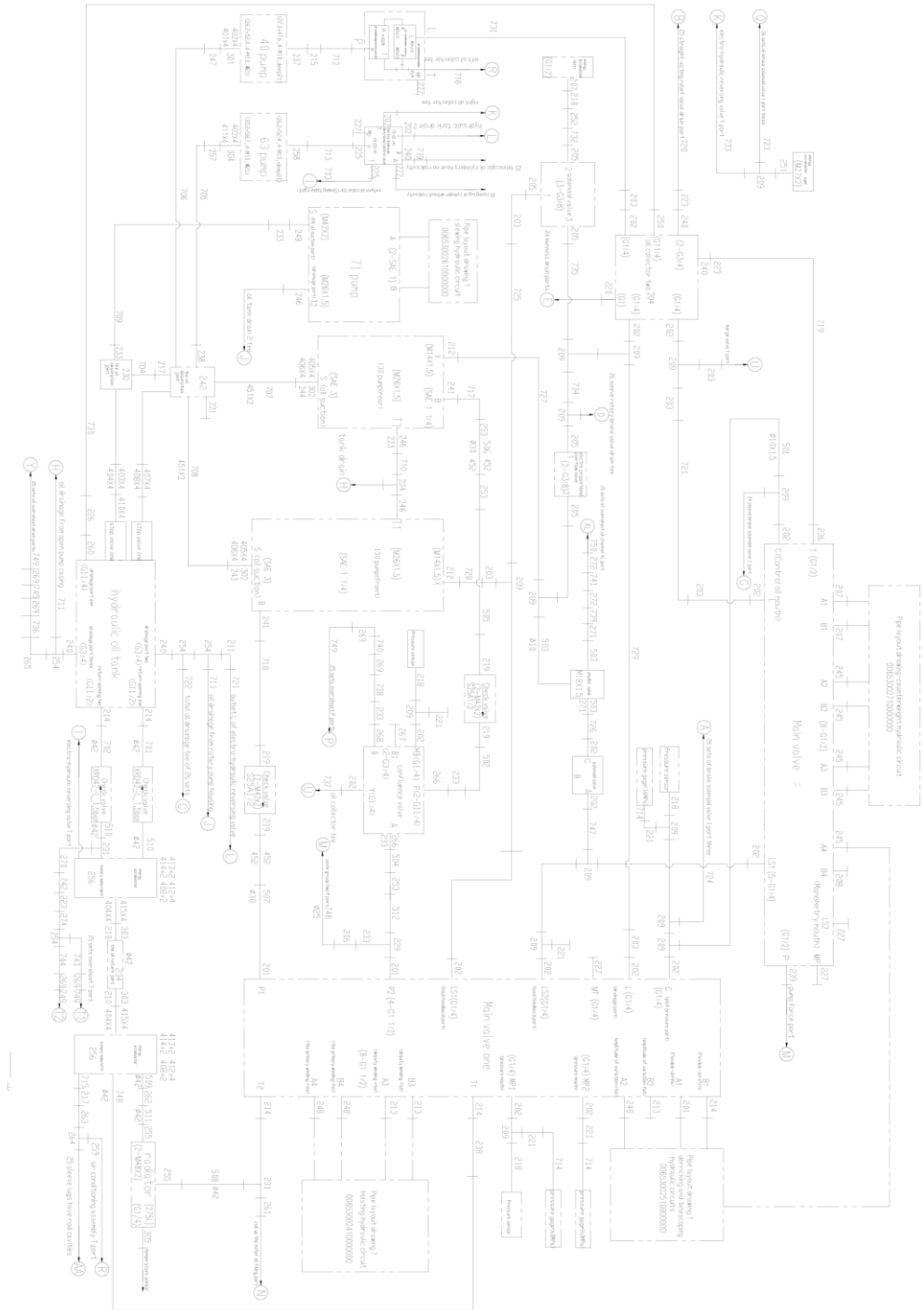

Layout do tubo - sistema hidráulico da superestrutura D00653101610000001Y

POS.	CÓDIGO	DESCRIÇÃO	QUANT.	OBSERVAÇÃO
274	1140100529	•Encaixe	1	
301	1081000065	• Anel de vedação O-Ring	1	
302	1081000092	• Anel de vedação O-Ring	2	
303	1081000072	• Anel de vedação O-Ring	2	
304	1081000047	• Anel de vedação O-Ring	1	
305	1081000054	•Arruela de combinação	1	
401	1040000114	•Parafuso	8	
402	1040300067	•Arruela	8	
403	1040000169	•Parafuso	4	
404	1040300054	•Arruela	12	
405	1040000065	•Parafuso	8	
406	1040300065	•Arruela	8	
407	1040000191	•Parafuso	4	
408	1040300063	•Arruela	8	
409	1990200005	•Cinta de nylon	40	
410	1040200096	•Porca	4	
411	1040000122	•Parafuso	4	
412	1040300210	•Arruela	8	
413	1040201643	•Porca	4	
414	1040000018	•Parafuso	4	
415	1040000094	•Parafuso	8	
451	1990200647	•Abraçadeira do sem-fim	4	
452	1990200205	•Braçadeira de tubo	4	
453	1990200213	•Braçadeira de tubo	2	
501	00653101605010000	•Conjunto do tubo de aço	1	
502	00653101615020000	•Conjunto do tubo de aço	1	
503	00653101605030000	•Conjunto do tubo de aço	3	
504	00653101615040000	•Conjunto do tubo de aço	2	
505	00653101615050000	•Conjunto do tubo de aço	1	
506	00653101615060000	•Conjunto do tubo de aço	1	
507	00653101605070000	•Conjunto do tubo de aço	1	
508	00653101605080000	•Conjunto do tubo de aço	1	
509	00653101605090000	•Conjunto do tubo de aço	1	
510	00653101605100000	•Conjunto do tubo de aço	2	
511	00653101605110000	•Conjunto do tubo de aço	1	

Layout do tubo - sistema hidráulico da superestrutura
D00653101610000001Y

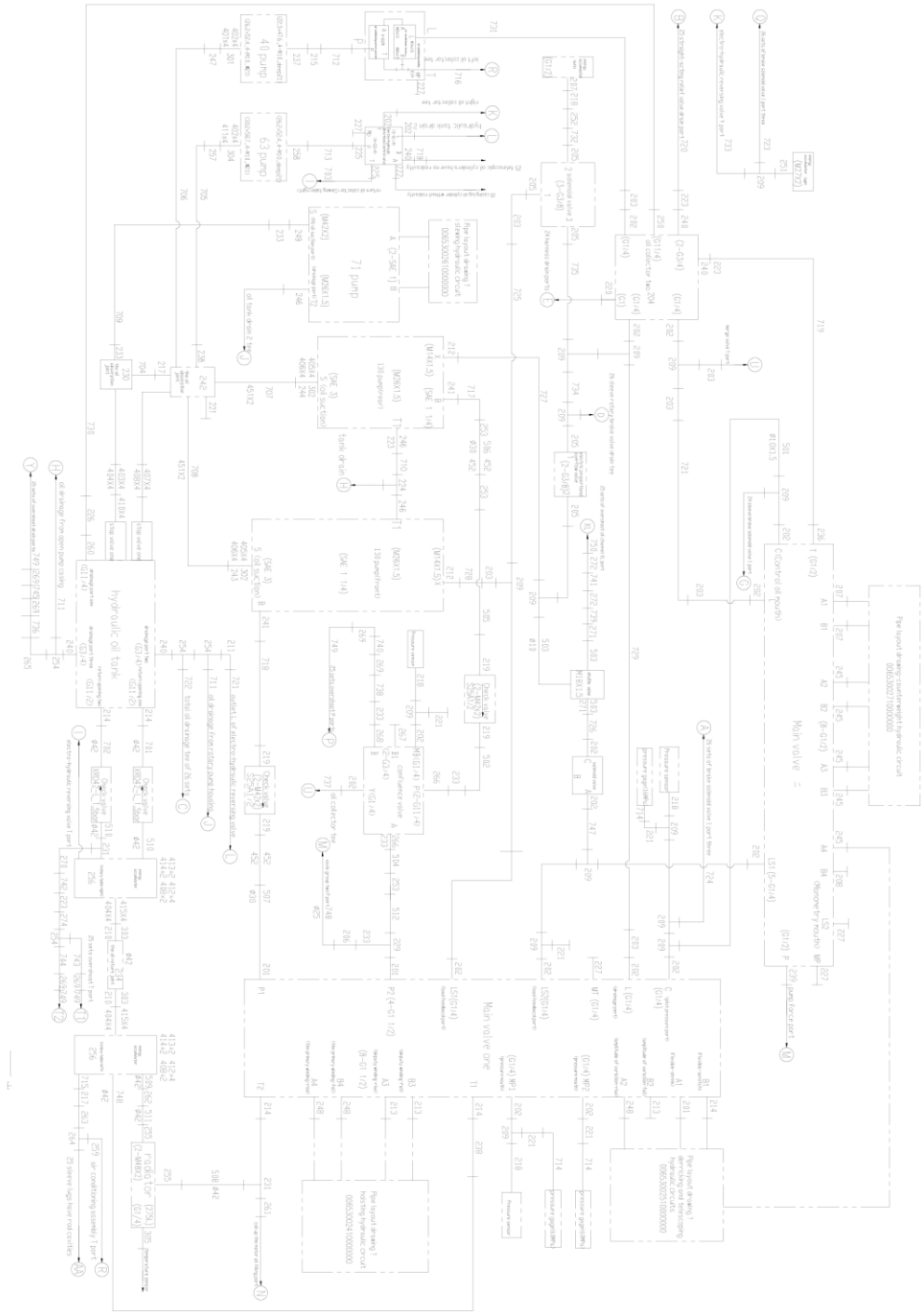

attached list. The two ends of the clamped sleeve are corresponding to the sealing connector specification

501	Φ10X1.5	DS10-L	M10-L
503	Φ10X1.5	DS10-L/S	M10-S/M10-L
514	Φ15X2	DS15-L	M15-L
502,504~507,512	Φ30x3.5	DS30-S	M30-S
508~511	Φ42X3	DS42-L	M42-L

Layout do tubo - sistema hidráulico da superestrutura D00653101610000001Y

POS.	CÓDIGO	DESCRIÇÃO	QUANT.	OBSERVAÇÃO
512	00653101615120000	•Conjunto do tubo de aço	1	
701	1140235699	•Conjunto da mangueira	1	
702	1140238647	•Conjunto da mangueira	1	
703	1140252846	•Conjunto da mangueira	1	
704	1140252848	•Conjunto da mangueira	1	
705	1140252849	•Conjunto da mangueira	1	
706	1140253363	•Conjunto da mangueira	1	
707	00663201620001050	•Mangueira de sucção de óleo	1	
708	00630701700001030	•Mangueira de sucção de óleo	1	
709	1140236336	•Conjunto da mangueira	1	
710	1140252852	•Conjunto da mangueira	1	
711	1140252853	•Conjunto da mangueira	2	
712	1140252859	•Conjunto da mangueira	1	
713	1140252858	•Conjunto da mangueira	1	
714	1140202823	•Mangueira de teste	3	
715	1140252870	•Conjunto da mangueira	1	
716	1140226828	•Conjunto da mangueira	1	
717	1140249052	•Conjunto da mangueira	1	
718	1140252847	•Conjunto da mangueira	1	
719	1140203643	•Conjunto da mangueira	2	
720	1140238614	•Conjunto da mangueira	1	
721	1140238657	•Conjunto da mangueira	2	
722	1140241566	•Conjunto da mangueira	1	
723	1140217373	•Conjunto da mangueira	1	
724	1140245055	•Conjunto da mangueira	1	
725	1140243884	•Conjunto da mangueira	1	
726	1140205742	•Conjunto da mangueira	1	
727	1140240268	•Conjunto da mangueira	1	
728	1140245057	•Conjunto da mangueira	1	
729	1140203038	•Conjunto da mangueira	1	
730	1140252857	•Conjunto da mangueira	1	
731	1140245056	•Conjunto da mangueira	1	
732	1140235701	•Conjunto da mangueira	1	
733	1140252875	•Conjunto da mangueira	1	
734	1140252679	•Conjunto da mangueira	1	

Layout do tubo - sistema hidráulico da superestrutura D006531016100000001Y

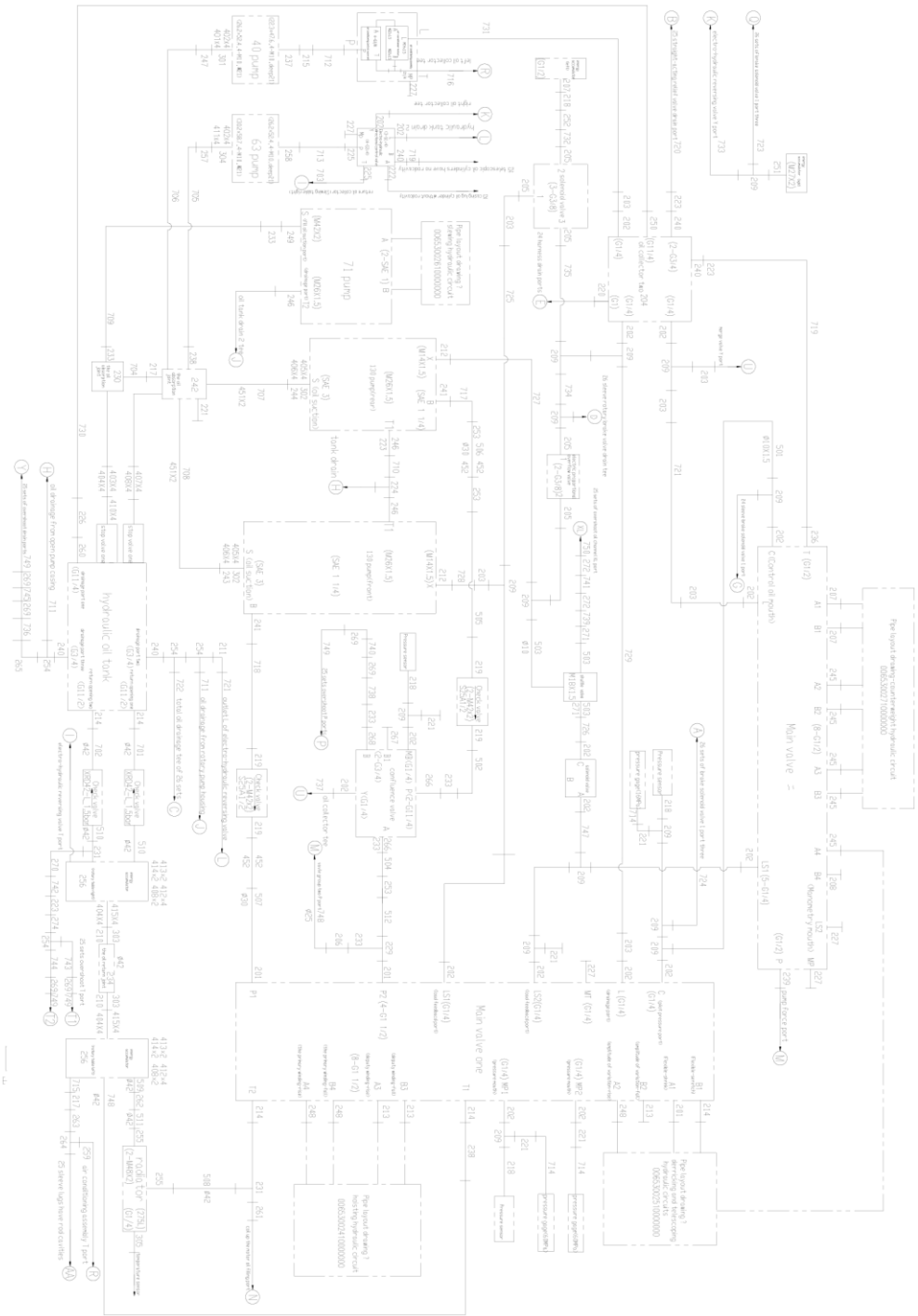

501	ø10X1.5	DS10-L	M10-L
503	ø10X1.5	DS10-L/S	M10-S/M10-L
514	ø15X2	DS15-L	M15-L
502,504~507,512	ø30x3.5	DS35-S	M30-S
508~511	ø42X3	DS42-L	M42-L

Layout do tubo - sistema hidráulico da superestrutura D00653101610000001Y

POS.	CÓDIGO	DESCRIÇÃO	QUANT.	OBSERVAÇÃO
735	1140241582	•Conjunto da mangueira	1	
737	1140207787	•Conjunto da mangueira	1	
738	1140206722	•Conjunto da mangueira	1	
739	1140221957	•Conjunto da mangueira	1	
740	1140203976	•Conjunto da mangueira	1	
741	1140207679	•Conjunto da mangueira	1	
742	1140221261	•Conjunto da mangueira	1	
743	1140209639	•Conjunto da mangueira	1	
744	1140218470	•Conjunto da mangueira	1	
745	1140210008	•Conjunto da mangueira	1	
747	1140252680	•Conjunto da mangueira	1	
748	1140253278	•Conjunto da mangueira	1	
749	1140239556	•Conjunto da mangueira	4	
749	1140239556	•Conjunto da mangueira	1	
750	1140207670	•Conjunto da mangueira	1	

Desenho do layout do tubo - circuito hidráulico de içamento D00653102400000001Y

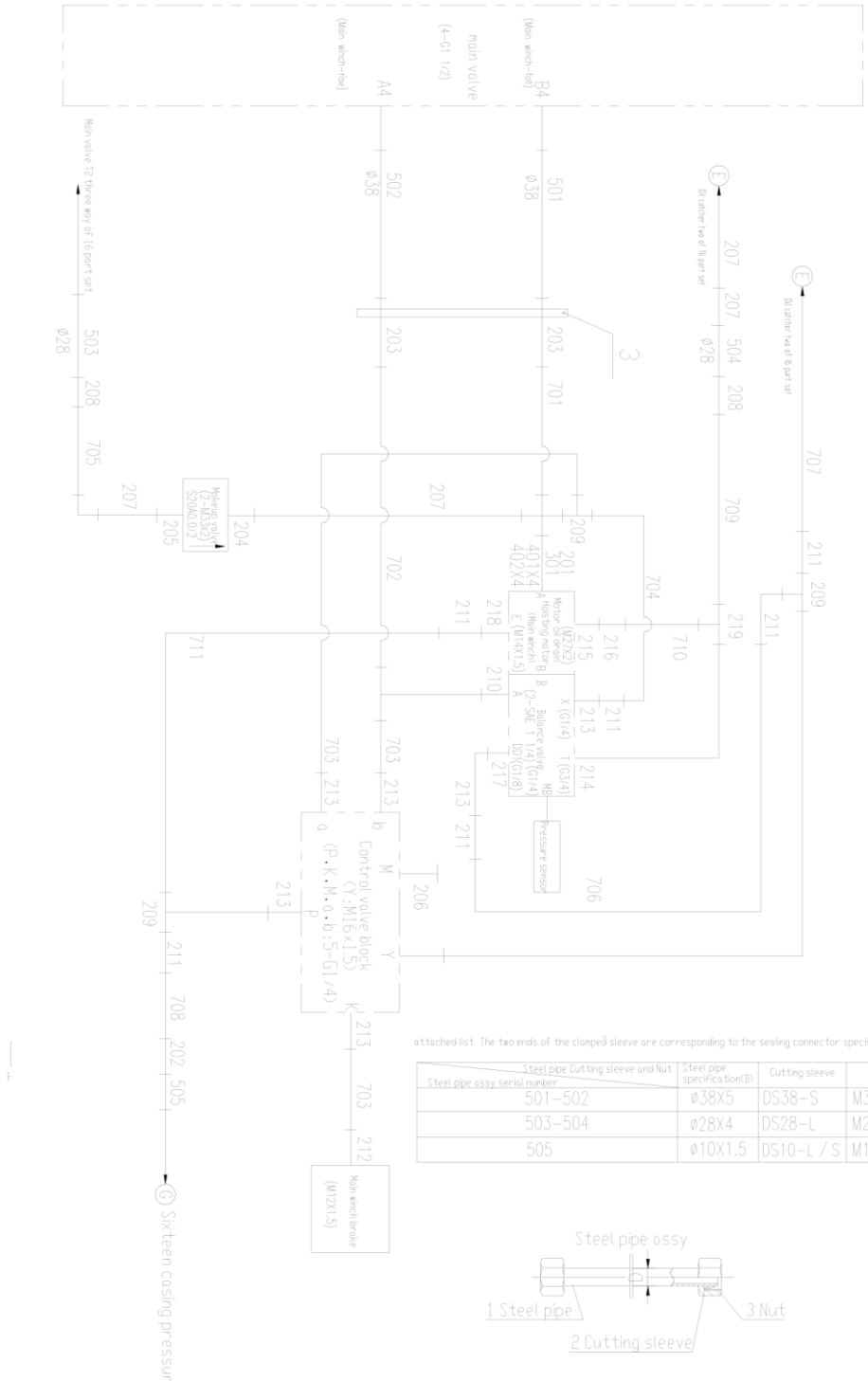

attached list. The two ends of the clamped sleeve are corresponding to the sealing connector specification

Steel pipe Cutting sleeve and Nut / Steel pipe assy serial number	Steel pipe specification(ID)	Cutting sleeve	Nut
501-502	Ø38X5	DS38-S	M38-S
503-504	Ø28X4	DS28-L	M28-L
505	Ø10X1.5	DS10-L / S	M10-L

Desenho do layout do tubo - circuito hidráulico de içamento D00653102400000001Y

POS.	CÓDIGO	DESCRIÇÃO	QUANT.	OBSERVAÇÃO
	00653102400000001	Desenho do layout do tubo - circuito hidráulico de içamento		
3	00653102400001010	•Placa do espaçador	1	
201	00656901600400000	•Conjunto de conexão	1	
202	1140100525	•Encaixe	1	
203	1140100531	•Encaixe	2	
204	1140100461	•Encaixe	1	
205	1140100603	•Encaixe	1	
206	1140102828	•Junta de teste de pressão	1	
207	1140100605	•Encaixe	4	
208	1140100775	•Encaixe	2	
209	1140100647	•Encaixe	3	
210	1149902007	•Encaixe	1	
211	1140100597	•Encaixe	6	
212	1140109799	•Encaixe	1	
213	1140100572	•Encaixe	6	
214	1140100191	•Encaixe	1	
215	1140107375	•Encaixe	1	
216	1140100616	•Encaixe	1	
217	1140100353	•Encaixe	1	
218	1140109791	•Encaixe	1	
219	1140100659	•Encaixe	1	
220	1140100598	•Encaixe	1	
301	1081000047	• Anel de vedação O-Ring	1	
401	1040100520	•Parafuso	4	
402	1040300068	•Arruela	4	
404	1990200005	•Cinta de nylon	20	
501	00653102405010000	•Conjunto do tubo de aço	1	
502	00653102405020000	•Conjunto do tubo de aço	1	
503	00653102405030000	•Conjunto do tubo de aço	1	
504	00653102405040000	•Conjunto do tubo de aço	1	
505	00653102405050000	•Conjunto do tubo de aço	1	
701	1140252845	•Conjunto da mangueira	1	
702	1140210243	•Conjunto da mangueira	1	
703	1140226278	•Conjunto da mangueira	3	

Desenho do layout do tubo - circuito hidráulico de içamento D00653102400000001Y

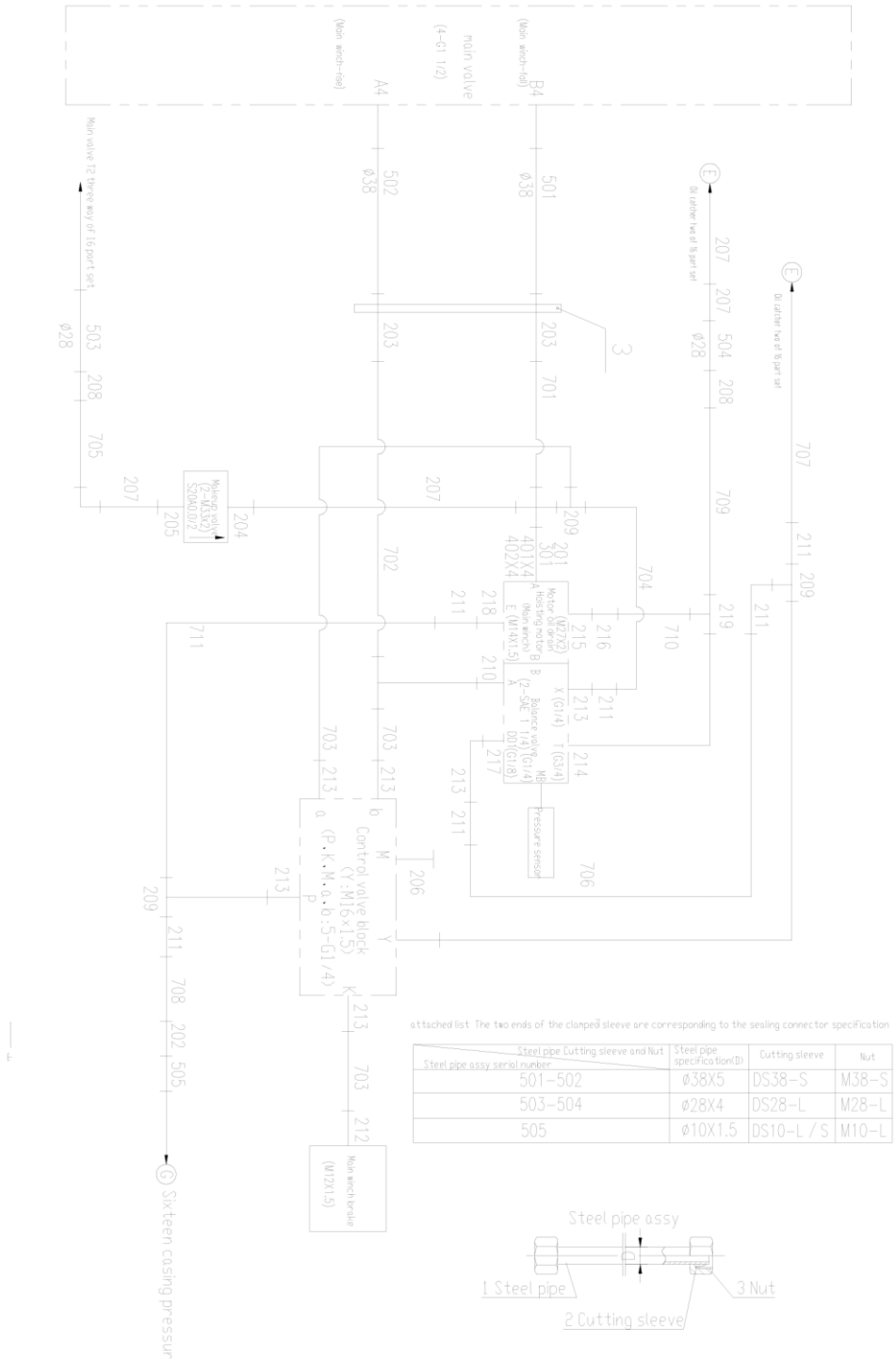

Desenho do layout do tubo - circuito hidráulico de içamento D00653102400000001Y

POS.	CÓDIGO	DESCRIÇÃO	QUANT.	OBSERVAÇÃO
704	1140250815	•Conjunto da mangueira	1	
705	1140211819	•Conjunto da mangueira	1	
706	1140224320	•Conjunto da mangueira	1	
707	1140252868	•Conjunto da mangueira	1	
708	1140252856	•Conjunto da mangueira	1	
709	1140209996	•Conjunto da mangueira	1	
710	1140226230	•Conjunto da mangueira	1	
711	1140224699	•Conjunto da mangueira	1	

Desenho do layout do tubo– circuitos hidráulicos de movimentação da lança e telescopagem D00653102510000001Y

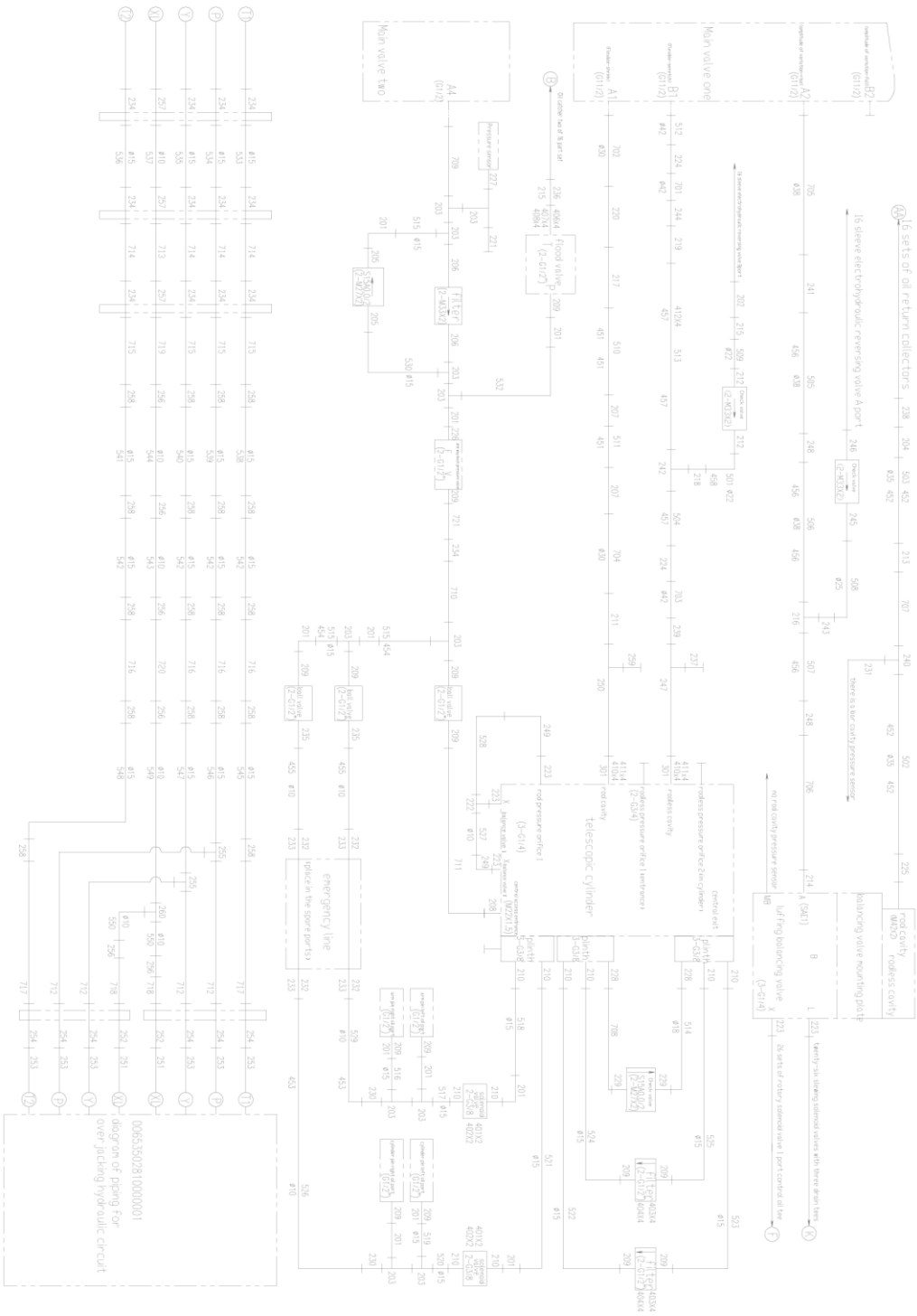

attached list The two ends of the clamped sleeve are corresponding to the sealing connector specification

Steel pipe assy serial number	Steel pipe Cutting sleeve and Nut	Steel pipe specification(S)	Cutting sleeve	Nut
504,512,513		ø42X4	DS42-L	M42-L
505-507		ø38X5	DS38-S	M38-S
502-503		ø35X4	DS35-L	M35-L
510-511		ø30X3.5	DS30-S	M30-S
508		ø25X3	DS25-S	M25-S
501,509		ø22X3	DS22-L	M22-L
514		ø18X2.5	DS18-L	M18-L
515-525,530-536,538-542,545-548		ø15X2	DS15-L	M15-L
526-529,537,543,544,549,550		ø10X1.5	DS10-L/S	M10-L

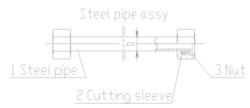

Desenho do layout do tubo– circuitos hidráulicos de movimentação da lança e telescopagem D00653102510000001Y

POS.	CÓDIGO	DESCRIÇÃO	QUANT.	OBSERVAÇÃO
	00653102510000001	Desenho do layout do tubo - circuitos hidráulicos de movimentação da lança e telescopagem		
201	1140100587	•Encaixe	11	
202	1140100529	•Encaixe	1	
203	1140100639	•Encaixe	11	
204	1140100604	•Encaixe	1	
205	1140109803	•Encaixe	2	
206	1140109804	•Encaixe	2	
207	1140100576	•Encaixe	2	
208	1140100533	•Corpo de encaixe	1	
209	1140100618	•Encaixe	14	
210	1140100643	•Encaixe	10	
211	1140104162	•Encaixe	1	
212	1140108738	•Encaixe	2	
213	1140100689	•Encaixe	1	
214	1140100882	•Conjunto da flange	1	
215	1140100616	•Encaixe	2	
216	1140100713	•Encaixe	1	
217	1140100628	•Encaixe	1	
218	1140100667	•Encaixe	1	
219	1140100730	•Encaixe	1	
220	1140100625	•Encaixe	1	
221	1140102954	•Encaixe de teste de pressão	1	
222	1140100649	•Encaixe	1	
223	1140100572	•Encaixe	5	
224	1140100663	•Encaixe	2	
225	1140105427	•Encaixe	1	
226	1140100462	•Encaixe	2	
227	1140109771	•Encaixe	1	
228	1140101609	•Encaixe	2	
229	1140109777	•Encaixe	2	
230	1140100733	•Encaixe	2	
231	1140108269	•Encaixe	1	
232	1140105107	•Acoplamento de liberação rápida	4	
233	1140103909	•Tampa contra poeira	4	

Desenho do layout do tubo– circuitos hidráulicos de movimentação da lança e telescopagem D00653102510000001Y

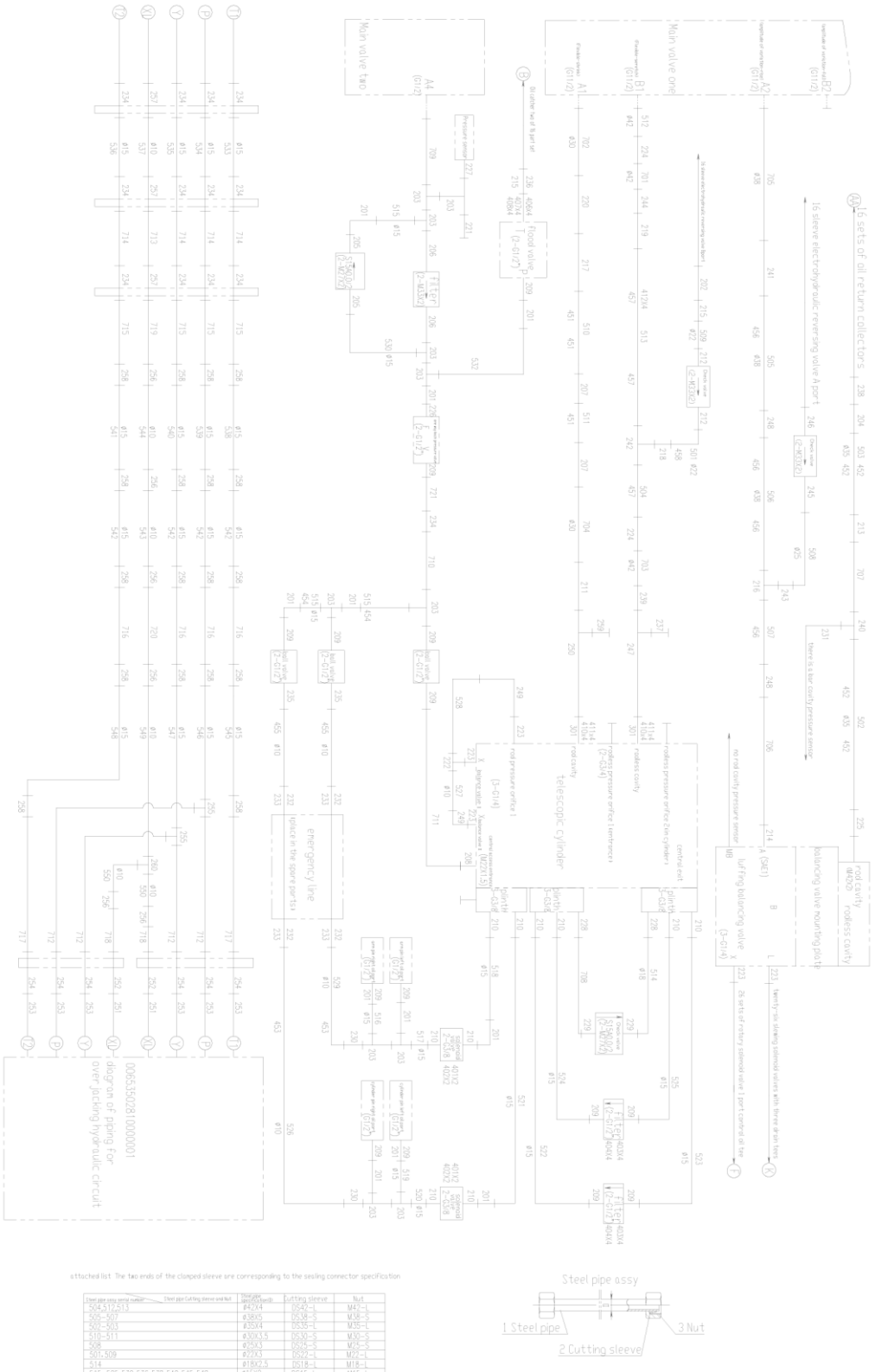

Desenho do layout do tubo– circuitos hidráulicos de movimentação da lança e telescopagem D00653102510000001Y

POS.	CÓDIGO	DESCRIÇÃO	QUANT.	OBSERVAÇÃO
234	1140100725	•Encaixe	13	
235	1140100598	•Encaixe	2	
236	1140100614	•Encaixe	1	
237	1140102828	•Junta de teste de pressão	1	
238	1140100800	•Encaixe	1	
239	1140109166	•Encaixe	1	
240	1140101039	•União em T	1	
241	1140100531	•Encaixe	1	
242	1140100669	•Encaixe	1	
243	1140100770	•Encaixe	1	
244	1140100837	•União de antepara	1	
245	1140100723	•Encaixe	1	
246	1140100756	•Encaixe	1	
247	00653102500200000	•Conjunto de conexão	1	
248	1140100729	•Encaixe	2	
249	1140100597	•Encaixe	2	
250	00653102500400000	•Conjunto de conexão	1	
251	1140103906	•Tampa contra poeira	2	
252	1140103862	•Acoplamento de liberação rápida	2	
253	1140103908	•Tampa contra poeira	6	
254	1140103868	•Acoplamento de liberação rápida	6	
255	1140100594	•Encaixe	2	
256	1140100583	•Encaixe	6	
257	1140100525	•Encaixe	3	
258	1140100602	•Encaixe	18	
259	1140101314	•Bujão de fechamento	1	
260	1140100526	•Encaixe	1	
401	1040100026	•Parafuso	8	
402	1040300062	•Arruela	8	
403	1040100122	•Parafuso	8	
404	1040300063	•Arruela	8	
406	1040300065	•Arruela	8	
407	1040200096	•Porca	4	
408	1040300041	•Arruela	4	
409	1990200005	•Cinta de nylon	20	

Desenho do layout do tubo– circuitos hidráulicos de movimentação da lança e telescopagem D00653102510000001Y

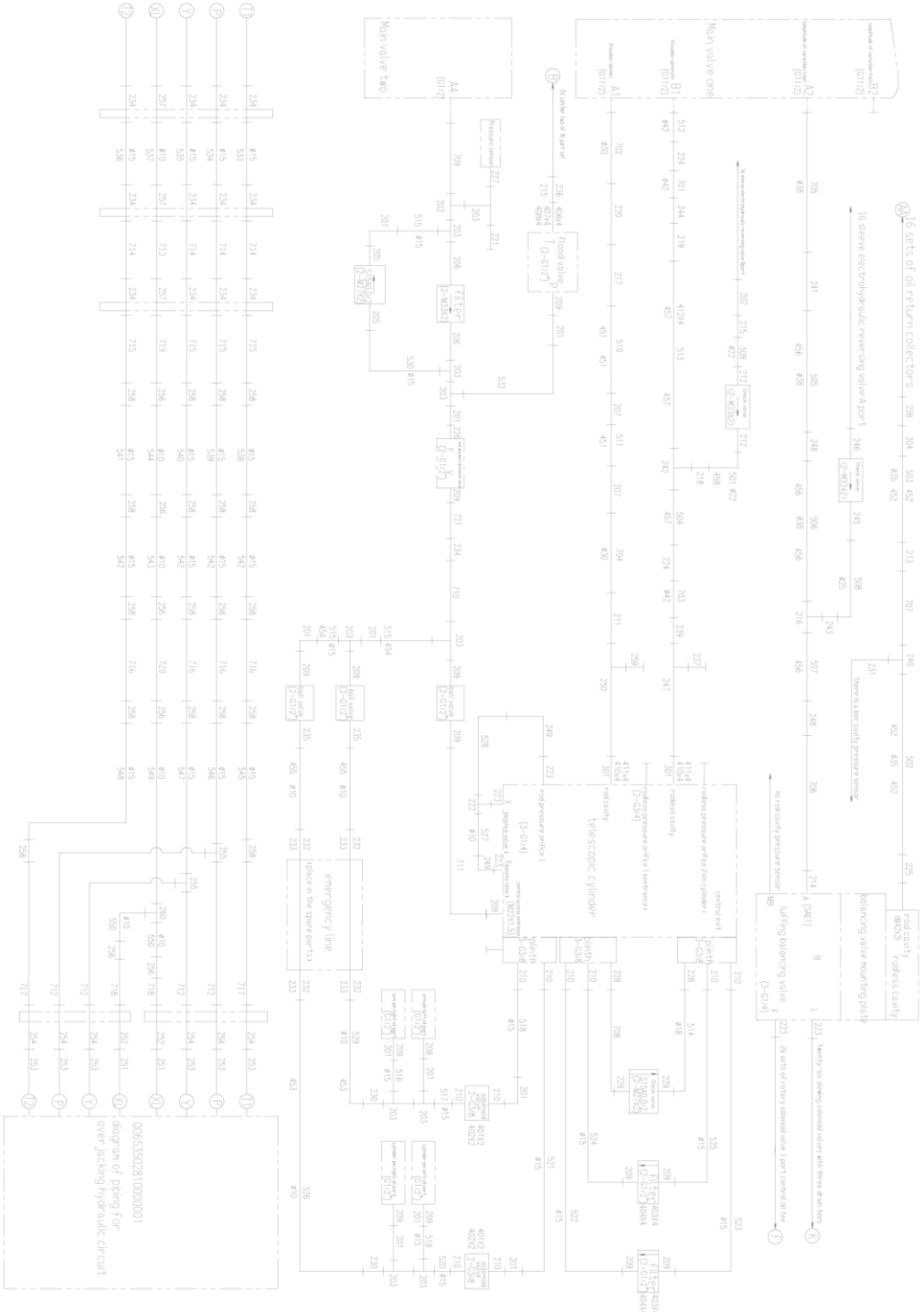

Desenho do layout do tubo– circuitos hidráulicos de movimentação da lança e telescopagem D00653102510000001Y

POS.	CÓDIGO	DESCRIÇÃO	QUANT.	OBSERVAÇÃO
410	1040001179	•Parafuso	4	
411	1040100262	•Parafuso	8	
412	1040002772	•Parafuso	6	
451	1990200205	•Braçadeira de tubo	3	
452	1990200215	•Braçadeira de tubo	4	
453	1990200231	•Braçadeira de tubo	2	
454	1990200213	•Braçadeira de tubo	2	
455	1990200212	•Braçadeira de tubo	2	
456	1990200239	•Braçadeira de tubo	4	
457	1990200236	•Braçadeira de tubo	3	
458	1990200238	•Braçadeira de tubo	1	
501	00653102515010000	•Conjunto do tubo de aço	1	
502	00653102515020000	•Conjunto do tubo de aço	1	
503	00653102515030000	•Conjunto do tubo de aço	1	
504	00653102505040000	•Conjunto do tubo de aço	1	
505	00653102505050000	•Conjunto do tubo de aço	1	
506	00653102515060000	•Conjunto do tubo de aço	1	
507	00653102515070000	•Conjunto do tubo de aço	1	
508	00653102515080000	•Conjunto do tubo de aço	1	
509	00653102515090000	•Conjunto do tubo de aço	1	
510	00653102505100000	•Conjunto do tubo de aço	1	
511	00653102505110000	•Conjunto do tubo de aço	1	
512	00653102505120000	•Conjunto do tubo de aço	1	
513	00653102515130000	•Conjunto do tubo de aço	1	
514	00653102505140000	•Conjunto do tubo de aço	1	
515	00653102505150000	•Conjunto do tubo de aço	3	
516	00653102515160000	•Conjunto do tubo de aço	1	
517	00653102505170000	•Conjunto do tubo de aço	1	
518	00653102505180000	•Conjunto do tubo de aço	1	
519	00653102515190000	•Conjunto do tubo de aço	1	
520	00653102505200000	•Conjunto do tubo de aço	1	
521	00653102505210000	•Conjunto do tubo de aço	1	
522	00653102505220000	•Conjunto do tubo de aço	1	
523	00653102505230000	•Conjunto do tubo de aço	1	
524	00653102505240000	•Conjunto do tubo de aço	1	

Desenho do layout do tubo– circuitos hidráulicos de movimentação da lança e telescopagem D00653102510000001Y

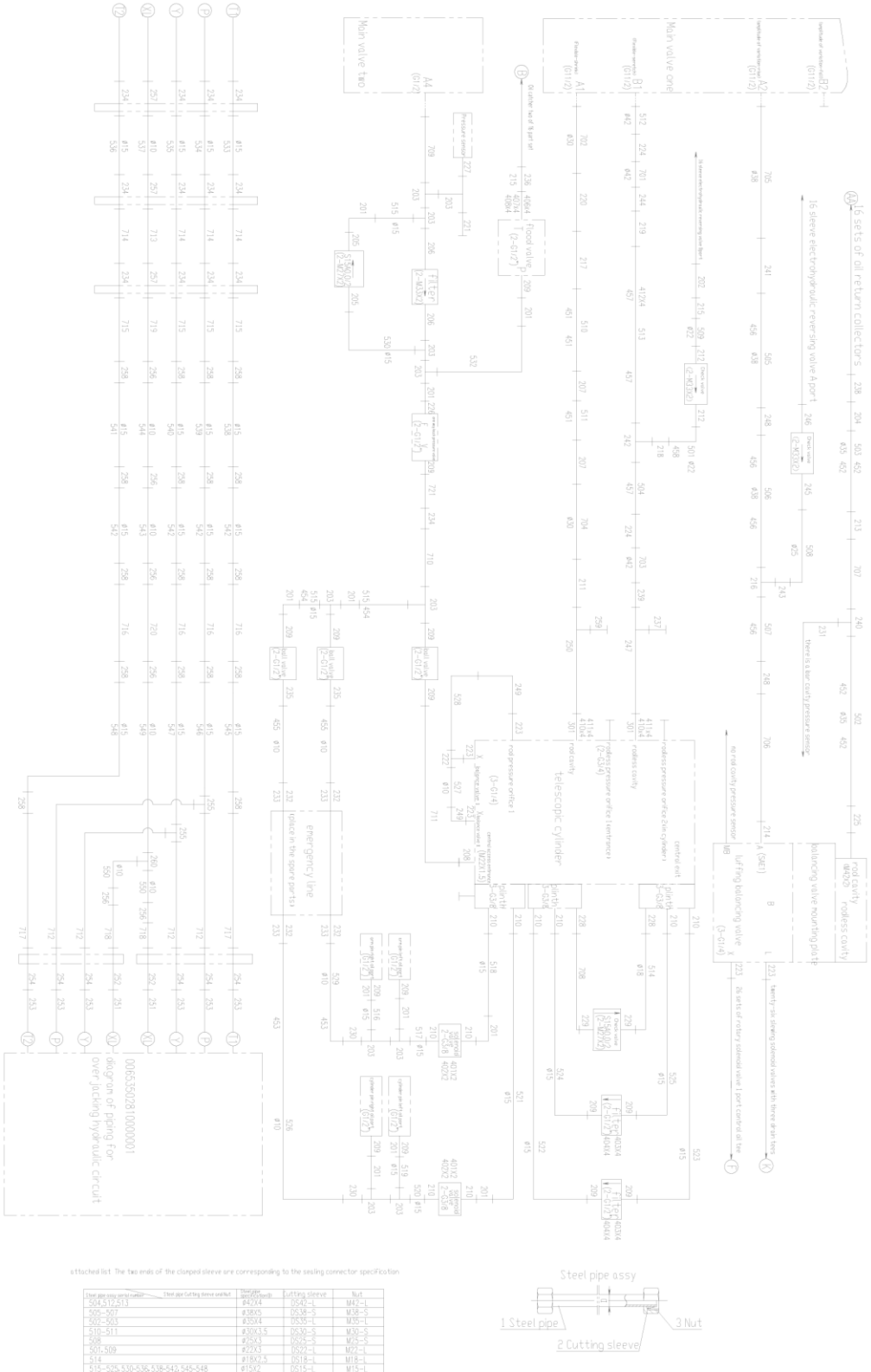

Desenho do layout do tubo– circuitos hidráulicos de movimentação da lança e telescopagem D00653102510000001Y

POS.	CÓDIGO	DESCRIÇÃO	QUANT.	OBSERVAÇÃO
525	00653102505250000	•Conjunto do tubo de aço	1	
526	00653102505260000	•Conjunto do tubo de aço	1	
527	00653102515270000	•Conjunto do tubo de aço	1	
528	00653102515280000	•Conjunto do tubo de aço	1	
529	00653102505290000	•Conjunto do tubo de aço	1	
530	00653102505300000	•Conjunto do tubo de aço	1	
531	00653102505310000	•Conjunto do tubo de aço	1	
532	00653102505320000	•Conjunto do tubo de aço	1	
533	00653102515330000	•Conjunto do tubo de aço	1	
534	00653102515340000	•Conjunto do tubo de aço	1	
535	00653102515350000	•Conjunto do tubo de aço	1	
536	00653102515360000	•Conjunto do tubo de aço	1	
537	00653102515370000	•Conjunto do tubo de aço	1	
538	00653102515380000	•Conjunto do tubo de aço	1	
539	00653102515390000	•Conjunto do tubo de aço	1	
540	00653102515400000	•Conjunto do tubo de aço	1	
541	00653102515410000	•Conjunto do tubo de aço	1	
542	00653102515420000	•Conjunto do tubo de aço	4	
543	00653102515430000	•Conjunto do tubo de aço	1	
544	00653102515440000	•Conjunto do tubo de aço	1	
545	00653102515450000	•Conjunto do tubo de aço	1	
546	00653102515460000	•Conjunto do tubo de aço	1	
547	00653102515470000	•Conjunto do tubo de aço	1	
548	00653102515480000	•Conjunto do tubo de aço	1	
549	00653102515490000	•Conjunto do tubo de aço	1	
550	00653102515500000	•Conjunto do tubo de aço	2	
701	1140254297	•Conjunto da mangueira	1	
702	1140253867	•Conjunto da mangueira	1	
703	1140253362	•Conjunto da mangueira	1	
704	1140252867	•Conjunto da mangueira	1	
705	1140210946	•Conjunto da mangueira	1	
706	1140211009	•Conjunto da mangueira	1	
707	1140221962	•Conjunto da mangueira	1	
708	1140206305	•Conjunto da mangueira	1	
709	1140238542	•Conjunto da mangueira	1	

Desenho do layout do tubo– circuitos hidráulicos de movimentação da lança e telescopagem D00653102510000001Y

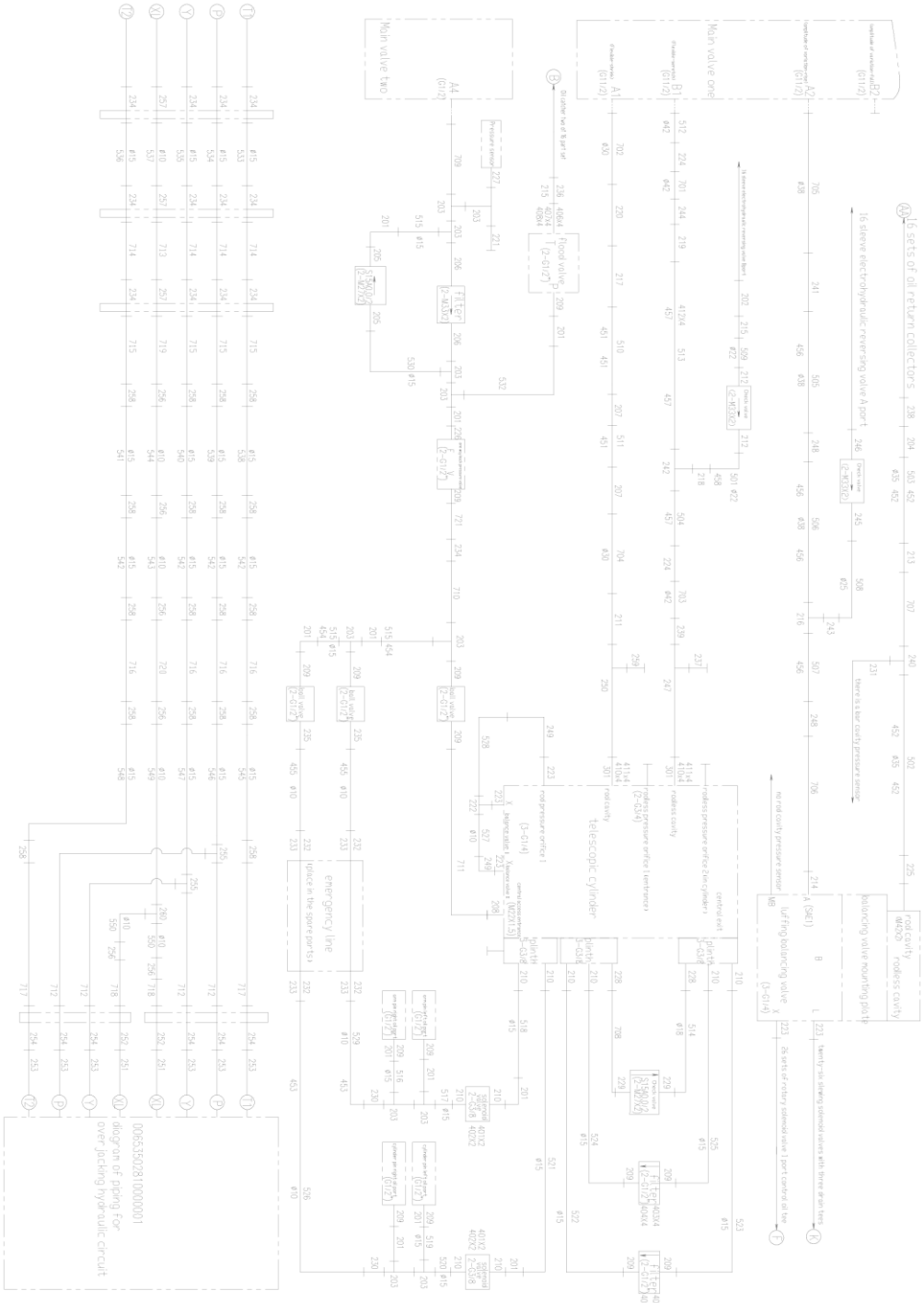

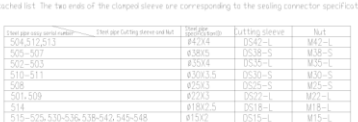

	Cutting sleeve	Nut
504,512,513	DS42-L	M42-L
505-507	DS38-S	M38-S
502-503	DS35-L	M35-L
510-511	DS30-S	M30-S
508	DS25-S	M25-S
501-509	DS22-L	M22-L
514	DS18-L	M18-L
515-526, 530-536, 538-542, 545-548	DS15-L	M15-L
526-529,537, 543, 544, 549, 550	DS10-L/S	M10-L

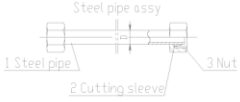

Desenho do layout do tubo– circuitos hidráulicos de movimentação da lança e telescopagem D00653102510000001Y

POS.	CÓDIGO	DESCRIÇÃO	QUANT.	OBSERVAÇÃO
710	1140242219	•Conjunto da mangueira	1	
711	1140252874	•Conjunto da mangueira	1	
712	1140206948	•Conjunto da mangueira	4	
713	1140225891	•Conjunto da mangueira	1	
714	1140225894	•Conjunto da mangueira	4	
715	1140217090	•Conjunto da mangueira	4	
716	1140225946	•Conjunto da mangueira	4	
717	1140218476	•Conjunto da mangueira	2	
718	1140207150	•Conjunto da mangueira	2	
719	1140207080	•Conjunto da mangueira	1	
720	1140226719	•Conjunto da mangueira	1	
721	1140204398	•Conjunto da mangueira	1	

Desenho do layout do tubo - circuito hidráulico de giro D00653102600000001Y

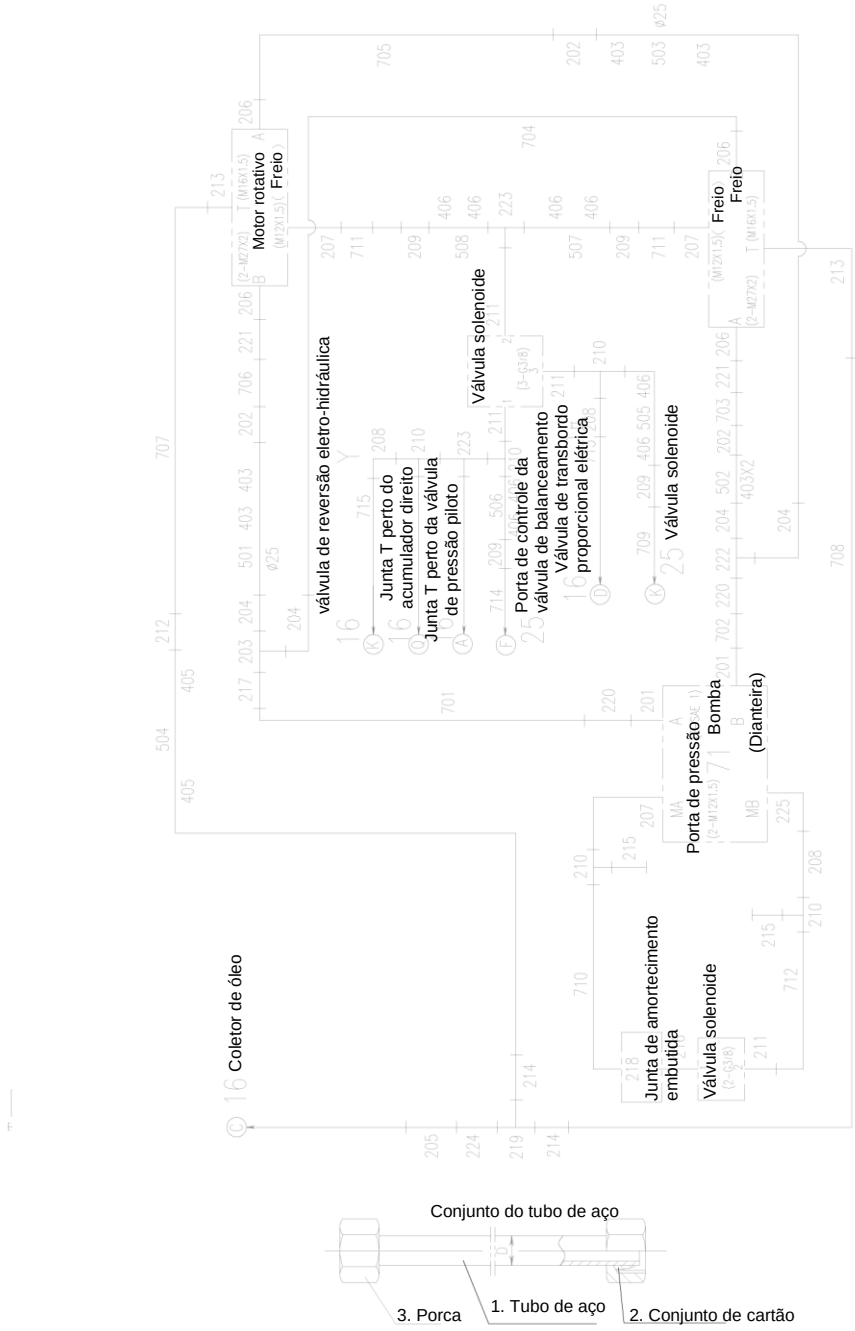

Desenho do layout do tubo - circuito hidráulico de giro D00653102600000001Y

POS.	CÓDIGO	DESCRIÇÃO	QUANT.	OBSERVAÇÃO
	00653102600000001	Desenho do layout do tubo		
201	1140102473	•Ajuste da flange	2	
202	1140100728	•Encaixe	3	
203	1140100784	•Encaixe	1	
204	1140105763	•Encaixe	4	
205	1140100529	•Encaixe	1	
206	1140102527	•Encaixe de tubulação	4	
207	1140109799	•Encaixe	3	
208	1140100597	•Encaixe	3	
209	1140100583	•Encaixe	4	
210	1140100647	•Encaixe	5	
211	1140100574	•Encaixe	4	
212	1140100602	•Encaixe	1	
213	1140100695	•Encaixe	2	
214	1140100738	•Encaixe	2	
215	1140102830	•Encaixe de teste de pressão	2	
216	1140100336	•Encaixe	1	
217	1140100625	•Encaixe	1	
218	1140104519	•Encaixe	1	
219	1140100579	•Encaixe	1	
220	1140100628	•Encaixe	2	
221	1140100754	•Encaixe	2	
222	1140100629	•Encaixe	1	
223	1140100649	•Encaixe	2	
224	1140100616	•Encaixe	1	
225	1149901935	•Conexão articulada	1	
401	1040000114	•Parafuso	8	
402	1040300067	•Arruela	8	
403	1990200240	•Braçadeira de tubo	6	
404	1990200005	•Cinta de nylon	20	
405	1990200213	•Braçadeira de tubo	2	
406	1990200212	•Braçadeira de tubo	8	
501	00653102605010000	•Conjunto do tubo de aço	1	
502	00653102605020000	•Conjunto do tubo de aço	1	
503	00653102605030000	•Conjunto do tubo de aço	1	

Desenho do layout do tubo - circuito hidráulico de giro D00653102600000001Y

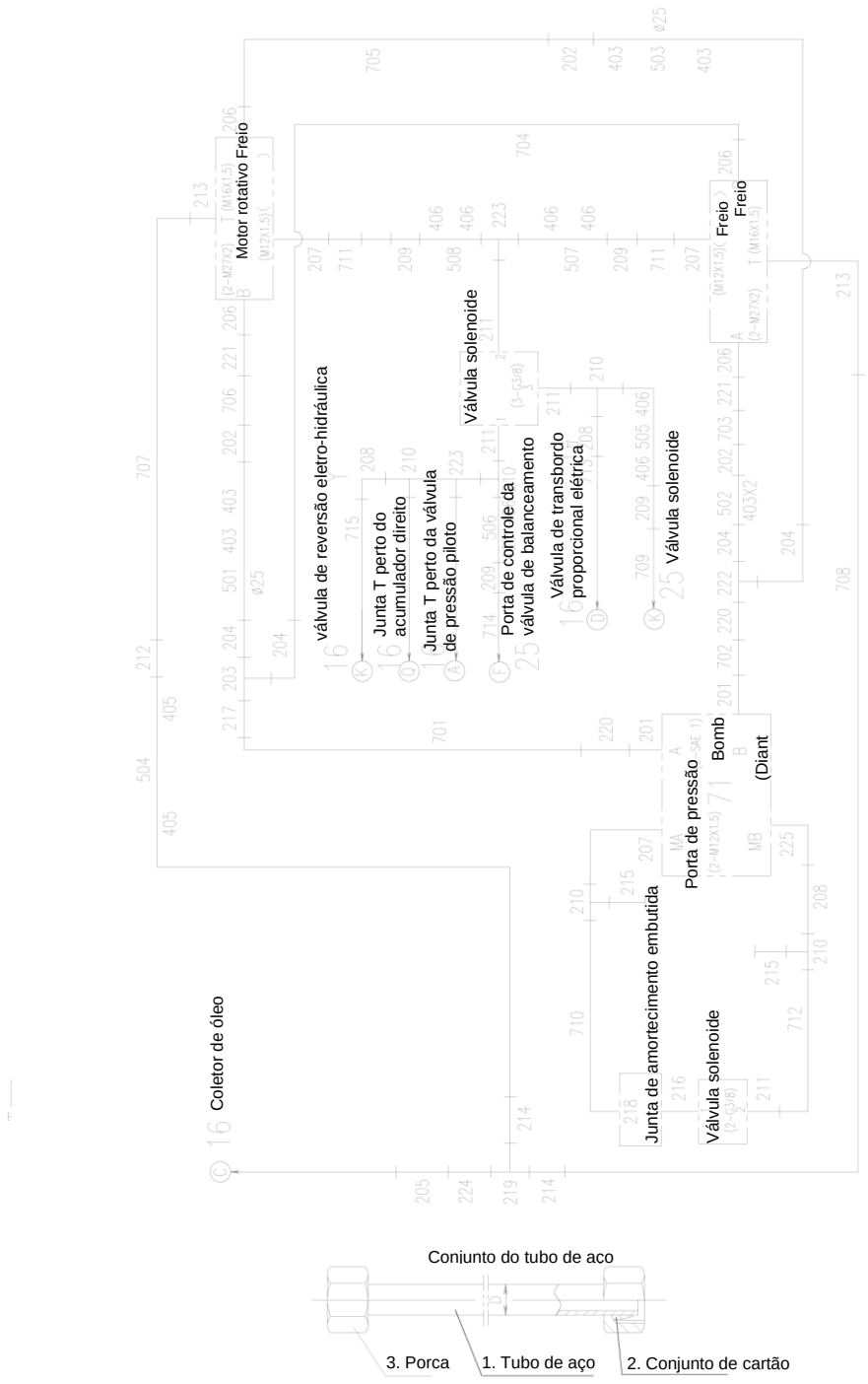

Desenho do layout do tubo - circuito hidráulico de giro D00653102600000001Y

POS.	CÓDIGO	DESCRIÇÃO	QUANT.	OBSERVAÇÃO
504	00653102605040000	•Conjunto do tubo de aço	1	
505	00653102605050000	•Conjunto do tubo de aço	1	
506	00653102605060000	•Conjunto do tubo de aço	1	
507	00653102605070000	•Conjunto do tubo de aço	1	
508	00653102605080000	•Conjunto do tubo de aço	1	
701	1140252850	•Conjunto da mangueira	1	
702	1140252851	•Conjunto da mangueira	1	
703	1140235723	•Conjunto da mangueira	1	
704	1140252873	•Conjunto da mangueira	1	
705	1140252871	•Conjunto da mangueira	1	
706	1140252872	•Conjunto da mangueira	1	
707	1140240911	•Conjunto da mangueira	1	
708	1140241935	•Conjunto da mangueira	1	
709	1140218484	•Conjunto da mangueira	1	
710	1140240261	•Conjunto da mangueira	1	
711	1140238657	•Conjunto da mangueira	2	
712	1140241582	•Conjunto da mangueira	1	
713	1140252502	•Conjunto da mangueira	1	
714	1140243202	•Conjunto da mangueira	1	
715	1140252875	•Conjunto da mangueira	1	

Desenho do layout do tubo– circuito hidráulico de contrapeso D00653102700000001Y

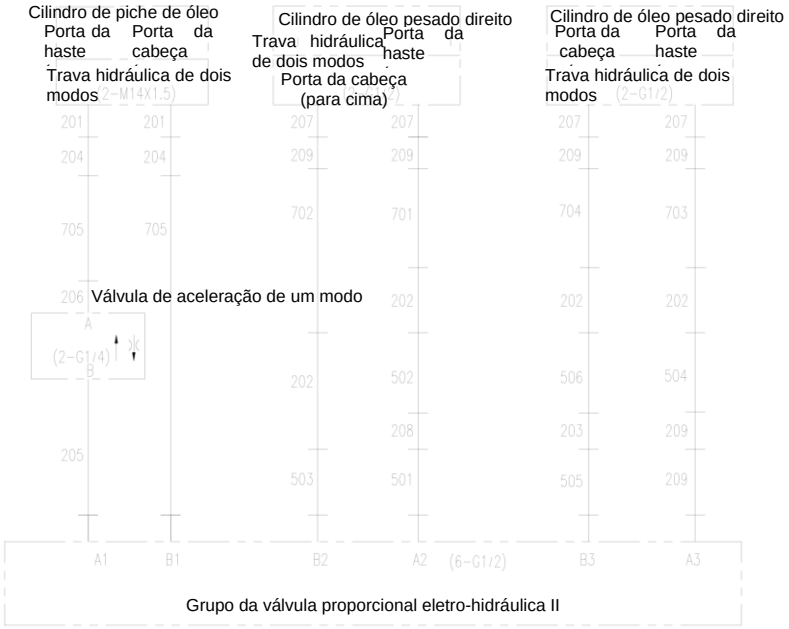

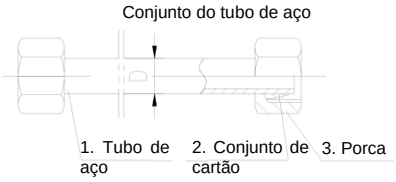

Desenho do layout do tubo– circuito hidráulico de contrapeso D00653102700000001Y

POS.	CÓDIGO	DESCRIÇÃO	QUANT.	OBSERVAÇÃO
	00653102700000001	Desenho do layout do tubo- circuito hidráulico de contrapeso		
201	1140100527	•Encaixe	2	
202	1140100725	•Encaixe	4	
203	1140100602	•Encaixe	1	
204	1140100597	•Encaixe	2	
205	1140100158	•Encaixe	1	
206	1140100572	•Encaixe	1	
207	1140100618	•Encaixe	4	
208	1140100601	•Encaixe	1	
209	1140100587	•Encaixe	6	
401	1990200005	•Cinta de nylon	20	
501	00653102705010000	•Conjunto do tubo de aço	1	
502	00653102705020000	•Conjunto do tubo de aço	1	
503	00653102705030000	•Conjunto do tubo de aço	1	
504	00653102705040000	•Conjunto do tubo de aço	1	
505	00653102705050000	•Conjunto do tubo de aço	1	
506	00653102705060000	•Conjunto do tubo de aço	1	
701	1140252861	•Conjunto da mangueira	1	
702	1140252862	•Conjunto da mangueira	1	
703	1140252864	•Conjunto da mangueira	1	
704	1140252863	•Conjunto da mangueira	1	
705	1140213944	•Conjunto da mangueira	2	