CATÁLOGO DE PEÇAS DE REPOSIÇÃO ZLJ5442JQZV3.2TSPECIAL FINALIDADE ESPECIAL PARA CAMINHÃO

Edição de agosto de 2013: 01

Aos Usuários

Agradecemos que tenha escolhido nossa máquina para sua aplicação. Vamos fazer o nosso melhor para oferecer a você um serviço atencioso e de qualidade.

Este catálogo apresenta as características estruturais e de montagem das peças de reposição.

A leitura cuidadosa e a compreensão do material apresentado neste catálogo economizarão seu tempo de reparo e pedido.

Para uma melhor utilização deste catálogo de peças de reposição, os símbolos abaixo significam:

SÍMBOLO	OBSERVAÇÕES
▲	Opcional 1
△	Opcional 2
▼	Opcional 3
▽	Opcional 4
•	Opcional
H	Usado em região de alta temperatura
L	Usado em região de baixa temperatura
A	Permutável
B	Deslocável
C	Não removível
D	Removível

Declaração

Nossos produtos e documentos técnicos estão sujeitos a melhorias e alterações técnicas sem aviso prévio. Portanto, mantenha-se atualizado com nossas informações de tecnologia.

ÍNDICE

CAPÍTULO 1 CHASSIS DE FINALIDADE ESPECIAL PARA GUINDASTE

1.1 ZLJ5442JQZV3.2T Chassis de finalidade especial para caminhão guindaste D00672000000020000Y... 1-2

CAPÍTULO 2 SISTEMA DE ENERGIA

2.1 Sistema de pós-resfriamento D00671550900000000Y. 2-2
2.2 Motor e sistema de suspensão D00672001010000000Y 2-4
2.2.1 Motor D1000000002_102290Y. 2-6
2.3 Sistema de combustível D00672001120000000Y. 2-52
2.3.1 Filtro grosso de combustível pré-montado D00671441100200000Y. 2-54
2.4 Sistema de resfriamento D00671631300000000Y. 2-56
2.5 Sistema de escape D00672001210000000Y. 2-58
2.5.1 Conjunto da tampa à prova de chuva D00670131200200000Y. 2-60
2.6 Sistema de entrada de ar D00672001420000000Y. 2-62

CAPÍTULO 3 SISTEMA DE ACIONAMENTO

3.1 Instalação da embreagem e seus controles D00671621600000000Y. 3-2
3.1.1 Cilindro de reforço de embreagem tipo 102 D1010200010_102345Y. 3-4
3.2 Instalação da transmissão e seus controles D00671631730000000Y 3-8
3.2.1 Conjunto de transmissão D1030300001_101250Y. 3-12
3.3 Layout do eixo da hélice D00672002210000000Y 3-32
3.4 Eixo de direção e acionamento I, pré-montado D00671563020200000Y. 3-35
3.4.1 Eixo de direção e acionamento D1030100754_102293Y. 3-36
3.5 Eixo de direção e acionamento II, pré-montado D00671563020400000Y. 3-43
3.5.1 Eixo de direção e acionamento D1030100755_102293Y. 3-44
3.6 Eixo de direção e acionamento I, pré-montado D00672002300200000Y. 3-51
3.7 Eixo de direção e acionamento II, pré-montado D00672002300400000Y 3-53

CAPÍTULO 4 SISTEMA DE SUSPENSÃO

4.1 Suspensão dianteira D00672002900200000Y. 4-2
4.1.1 Conjunto de mola de lâmina dianteira D00670402900250000_101324Y. 4-4
4.2 Suspensão traseira D00672402900400000Y 4-6

4.2.1 Conjunto de suspensão de borracha D1110300006_101081Y. 4-8

CAPÍTULO 5 SISTEMA DE DIREÇÃO

5.1 Mecanismo de direção D00672003420200000Y. 5-2
5.1.1 Caixa de direção D1032300045_100000Y. 5-4
5.1.2 Caixa de direção D1032300045_100001Y. 5-8
5.1.3 Caixa de direção D1032300045_102262Y. 5-16
5.2 Mecanismo hidráulico e de direção D00672003420400000Y. 5-22

CAPÍTULO 6 SISTEMA DE AR CONDICIONADO PARA VEÍCULO

6.1 A/C D00671637640000000Y. 6-2
6.2 Aquecedor D00671407700000000Y. 6-4

CAPÍTULO 7 ELEMENTO ESTRUTURAL MONTADO

7.1 Conjunto de instalação da carcaça do motor D00671635120000000Y. 7-2
7.2 Conjunto da plataforma D00672005620000000Y. 7-4
7.4 Conjunto da caixa de ferramenta D00672009420000000Y. 7-6
7.4 Conjunto da cabine do operador D1130000081_100037Y. 7-8
7.5 Conjunto da cabine do operador D1130000081_102383Y. 7-40
7.6 Tanque de óleo hidráulico D00631143010000001Y. 7-78
7.7 Dispositivo de acionamento da bomba de óleo D00631143920000000Y. 7-80
7.84 Bombas de engrenagens D1010000082_100032Y. 7-82
7.9 Instalação da cabina do operador D00672004920000000Y. 7-84
7.10 Instalação do pneu sobressalente D00672005500000000Y. 7-86
7.11 Pranchas e sua instalação D00671445800000000Y. 7-88
7.12 Instalação da junta giratória central D00631114840400000Y. 7-90
7.13 Junta giratória central D1011200022_100029Y. 7-92
7.14 Junta giratória central D1011200022_6500Y. 7-94
7.15 Instalação do tanque de óleo hidráulico D00631254810400000Y. 7-96
7.16 Suporte da lança D00631170300000000Y. 7-98
7.17 Instalação do medidor de nível D00631144730600000Y 7-100

CAPÍTULO 8 SISTEMA DE FREIO

8.1 Sistema de freio a ar D00672003510000000Y. 8-4
8.2 Conjunto do reservatório de ar e do bloco de válvulas D00672403501000001Y. 8-8

CAPÍTULO 9 SISTEMA ELÉTRICO
9.1 Parte elétrica - quadro do chassi D00672006310000000Y. 9-4

CAPÍTULO 10 SISTEMA HIDRÁULICO
10.1 Desenho do layout do tubo - sistema hidráulico, chassi D00631171720000000Y. ... 10-4
10.1.1 Válvula de operação do chassi D1010300777_6500Y. 10-8

ZOOMLION

CATÁLOGO DE PEÇAS DE REPOSIÇÃO DO CAMINHÃO GUINDASTE

CAPÍTULO 1 CHASSIS

ZLJ5442JQZV3.2T CHASSIS DE FINALIDADE ESPECIAL PARA CAMINHÃO GUINDASTE D00672000000020000Y

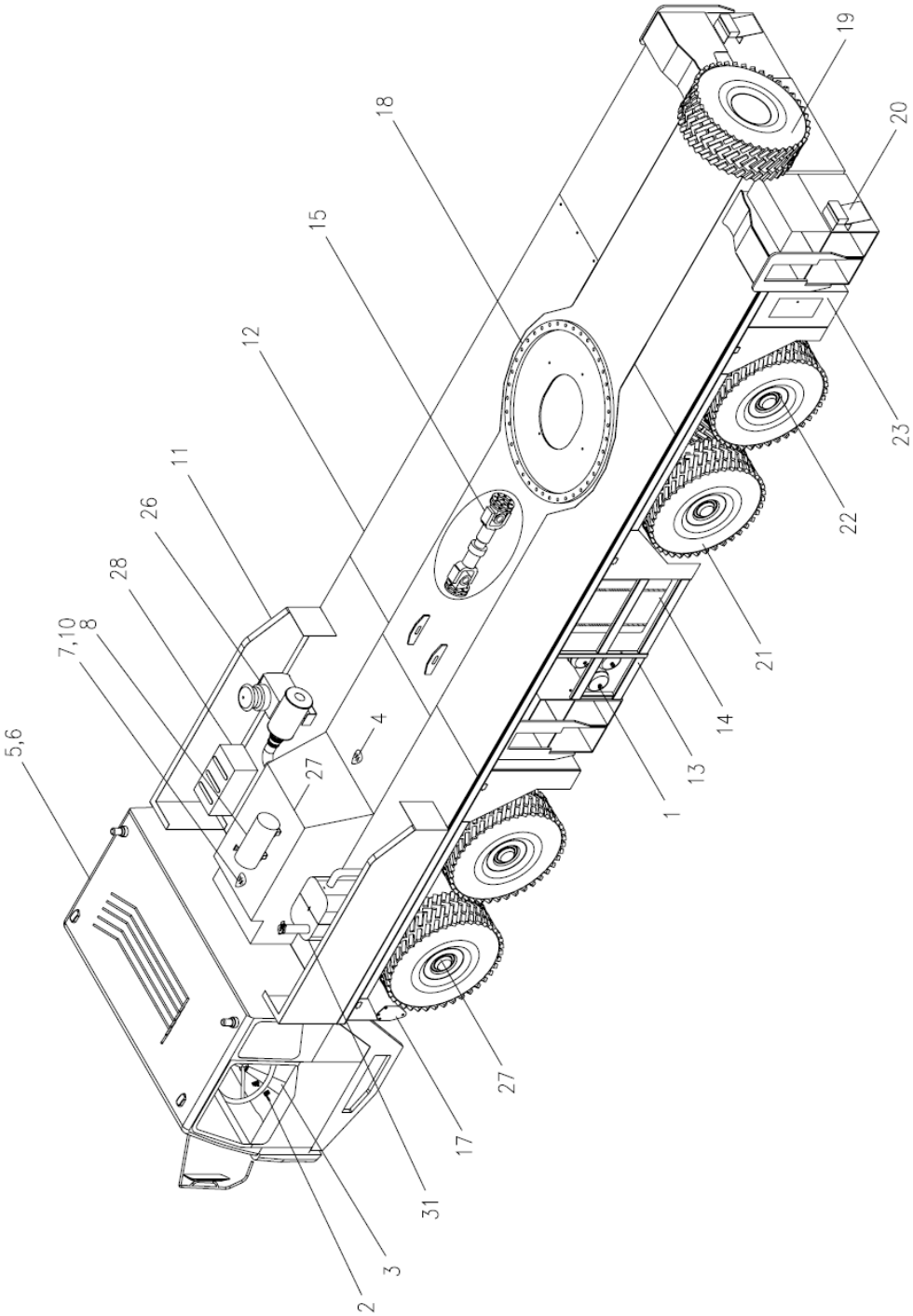

ZLJ5442JQZV3.2T CHASSIS DE FINALIDADE ESPECIAL PARA CAMINHÃO GUINDASTE D00672000000020000Y

POS.	CÓDIGO	DESCRIÇÃO E ESPECIFICAÇÃO	QUANT.	OBSERVAÇÃO
1	00672003510000000	Sistema de freio a ar	1	
2	00671621600000000	Instalação da embreagem e seus controles	1	
3	00672003420000000	Sistema de direção	1	
4	00671631730000000	Instalação de transmissão e seus controles	1	
5	1130000081	Conjunto da cabine do operador	1	
6	00672004920000000	Instalação da cabine do operador	1	
7	00671550900000000	Sistema de pós-resfriamento	1	
8	00671631300000000	Sistema de resfriamento	1	
9	00631170300000000	Suporte da lança	1	
10	00672001010000000	Sistema de motor e suspensão	1	
11	00671445800000000	Instalação das pranchas	1	
12	00672005620000000	Conjunto da plataforma	1	
13	00672007920000000	Conjunto do trilho de proteção	1	
14	00672001120000000	Sistema de combustível	1	
15	00672002210000000	Layout do eixo da hélice	1	
16	1011200022	Junta giratória central	1	
17	00672002900000000	Sistema de suspensão	1	
18	00672002820000000	Conjunto do chassi	1	
19	00672005500000000	Instalação de pneu de estepe	1	
20	00672006310000000	Parte elétrica - quadro do chassi	1	
21	00671553100000000	Conjunto do volante	1	
22	00672002300000000	Eixo de direção e acionamento, pré-montado	1	
23	00672009420000000	Conjunto da caixa de ferramentas	1	
24	00631143010000001	Tanque de óleo hidráulico	1	
25	00631145800000000	Mecanismo de operação da patola	1	
26	00672001420000000	Sistema de entrada de ar	1	
27	00671563020000000	Eixo de direção e acionamento, pré-montado	1	
28	00671556100000000	Parte elétrica - chassis	1	
29	00671635120000000	Conjunto da carcaça do motor.	1	
30	00631141110000000	A 5ª patola	1	
31	00672001210000000	Sistema de escape	1	
32	00671637640000000	A/C	1	
33	00671407700000000	Aquecedor	1	

ZLJ5330JQZV3T CHASSIS DE FINALIDADE ESPECIAL PARA CAMINHÃO GUINDASTE D00671440000070000Y

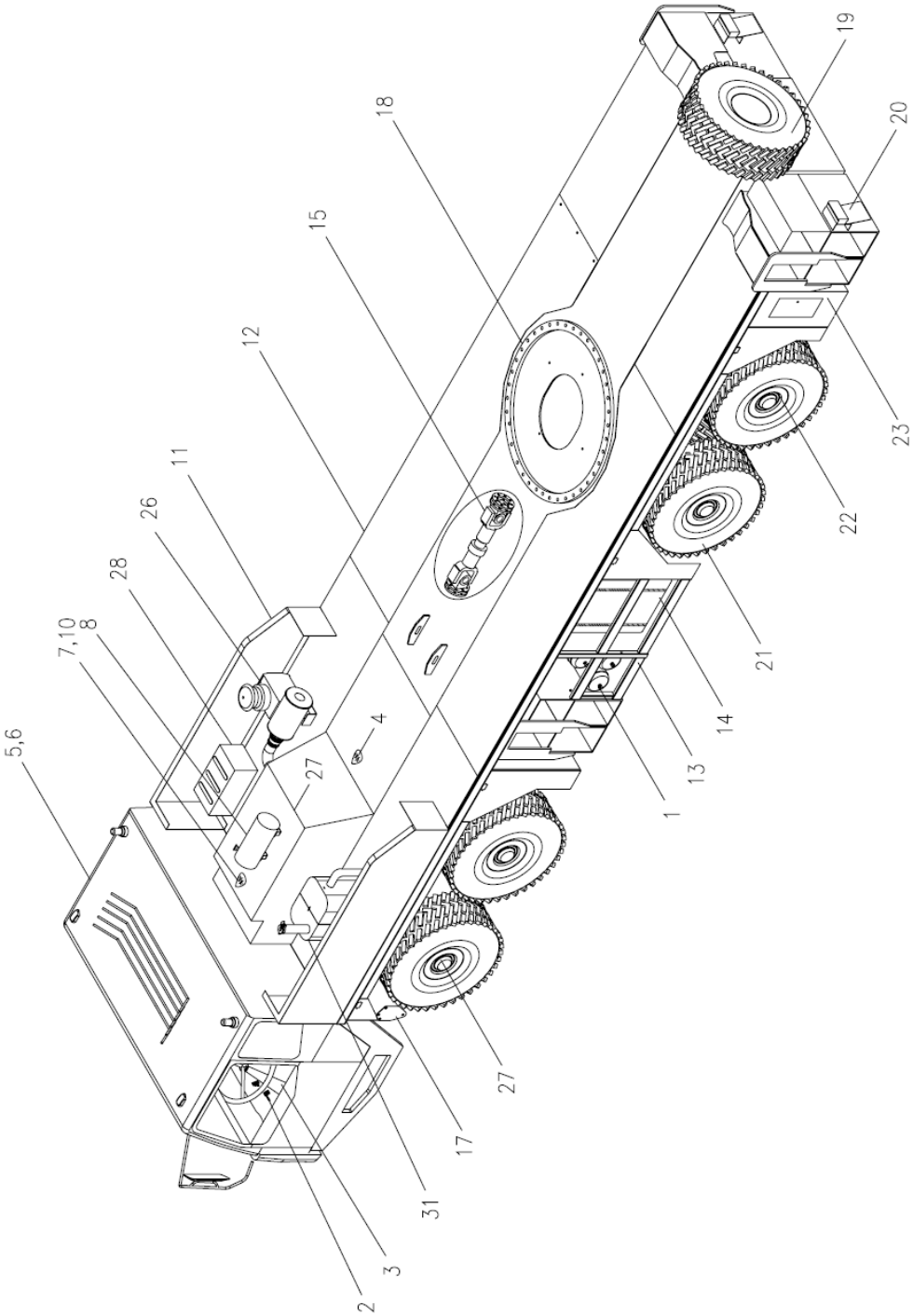

ZLJ5330JQZV3T CHASSIS DE FINALIDADE ESPECIAL PARA CAMINHÃO GUINDASTE D00671440000070000Y

POS.	CÓDIGO	DESCRIÇÃO E ESPECIFICAÇÃO	QUANT.	OBSERVAÇÃO
34	00672007020000000	Instalação da placa de identificação e ilustração do VIN	1	
35	00671556620000000	Instalação dos elementos do sistema elétrico (opcional)	1	
36	00672000000020010	Conjunto de peças padrão do chassi	1	
37	00631143920000000	Dispositivo de acionamento da bomba de óleo	1	
38	00631171720000001	Desenho do layout do tubo - sistema hidráulico, chassi	1	
39	00672002710000000	Instalação dos acessórios do chassi	1	
40	00671633800000000	Instrumento e sua instalação	1	
41	00670314800000000	Instalação dos elementos hidráulicos do chassi	1	

ZOOMLION

CATÁLOGO DE PEÇAS DE REPOSIÇÃO PARA CAMINHÃO GUINDASTE

CAPÍTULO 2 SISTEMA DE ENERGIA

SISTEMA DE PÓS-RESFRIAMENTO
D00671550900000000Y

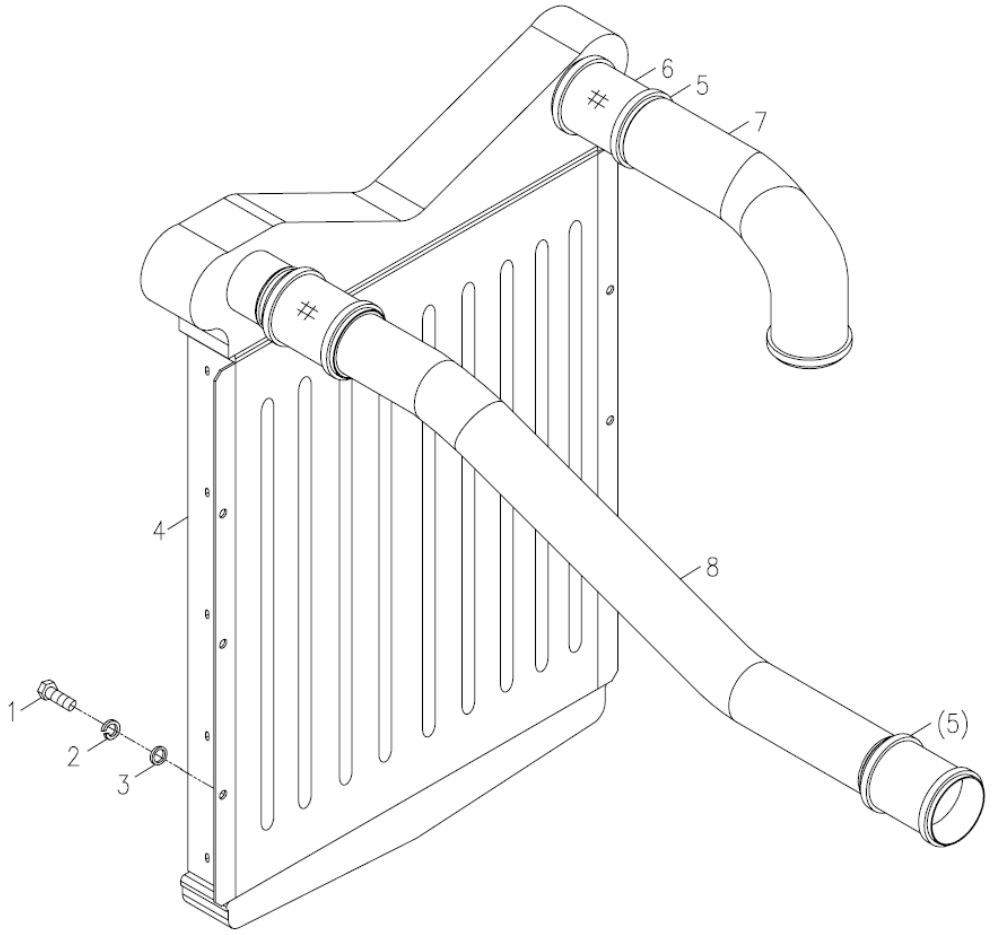

SISTEMA DE PÓS-RESFRIAMENTO
D00671550900000000Y

POS.	CÓDIGO	DESCRIÇÃO E ESPECIFICAÇÃO	QUANT.	OBSERVAÇÃO
1	1040000098	Parafuso M8x16-8.8, GB/T5783-2000	6	
2	1040300063	Arruela 8, GB/T93-1987	6	
3	1040300066	Arruela 8-200HV , GB/T97.1-2002	6	
4	1000500015	Intercooler	1	
5	1990200537	Abraçadeira T (sem mola)	6	
6	1000500060	Tubo corrugado do intercooler	2	
7	1000500062	Tubo de entrada de ar do intercooler	1	
8	00671550900001020	Tubo de escape	1	

MOTOR E SISTEMA DE SUSPENSÃO
D00672001010000000Y

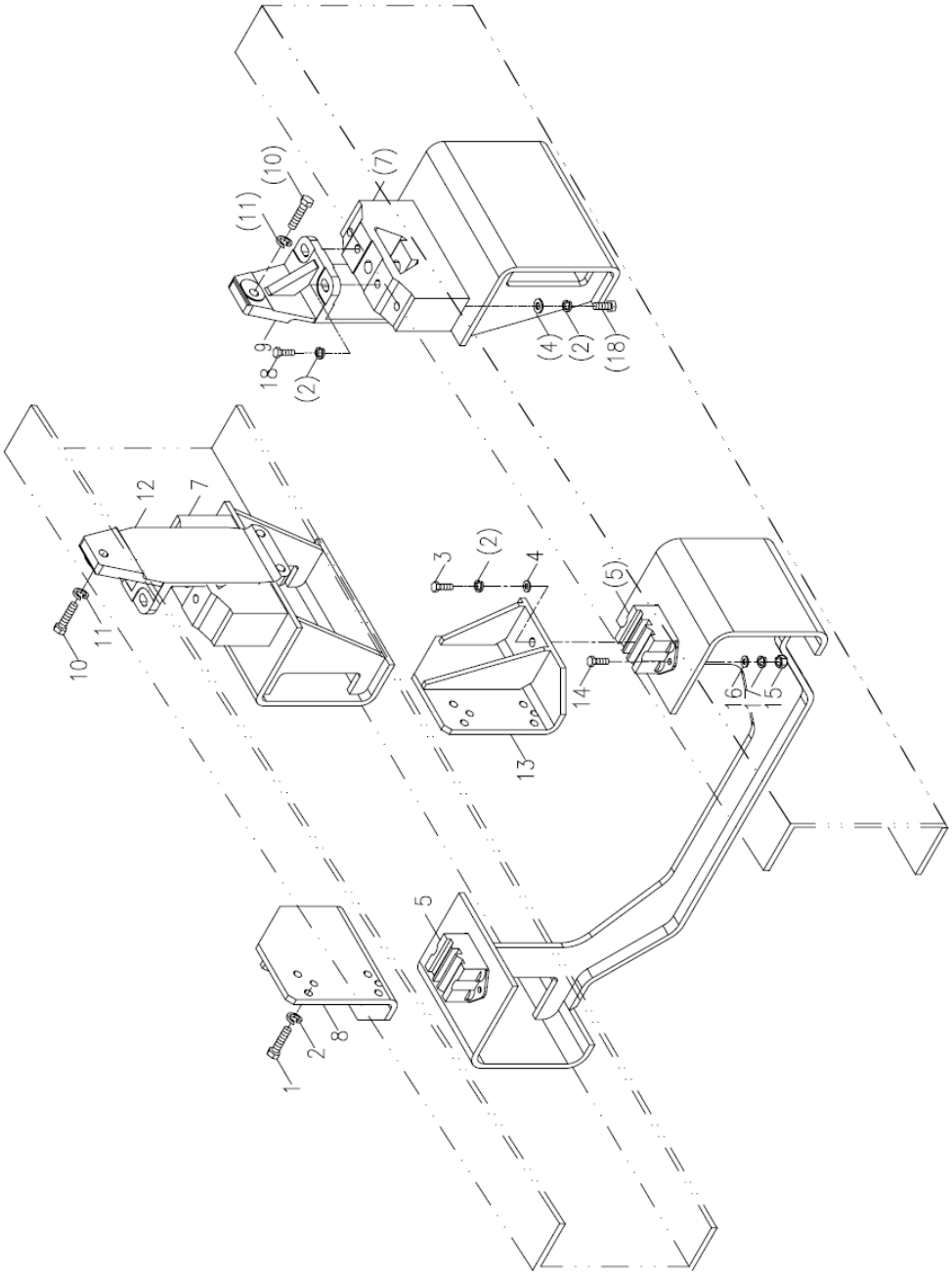

MOTOR E SISTEMA DE SUSPENSÃO
D00672001010000000Y

POS.	CÓDIGO	DESCRIÇÃO E ESPECIFICAÇÃO	QUANT.	OBSERVAÇÃO
1	1040000108	Parafuso M12x30-8.8, GB/T5783-2000	8	
2	1040300054	Arruela 12, GB/T93-1987	18	
3	1040000069	Parafuso M12x25-8.8, GB/T5783-2000	2	
4	1040300041	Arruela 12-200HV, GB/T97.1-2002	6	
5	1001500000	Rolamento dianteiro do motor	2	
6	1000000002	Motor	1	
7	1001500003	Conjunto do rolamento de cunha	2	
8	00670131000400001	Suporte	1	
9	00676601000001020	Rolamento traseiro do motor (esquerdo)	1	
10	1040000188	Parafuso M14x1.5x45-8.8, GB/T5786-2000	6	
11	1040300068	Arruela 14, GB/T93-1987	6	
12	00676601000001010	Rolamento traseiro do motor (direito)	1	
13	00670131000600001	Suporte	1	
14	1040000288	Parafuso M8x25-8.8, GB/T5783-2000	4	
15	1040200192	Porca M8-8, GB/T6170-2000	4	
16	1040300094	Arruela 8-140HV, GB/T96.1-2002	4	
17	1040300063	Arruela 8, GB/T93-1987	4	
18	1040000127	Parafuso M12x1.5x35-8.8, GB/T5786-2000	8	
19	1040500122	Pino C12x22, GB/T119-1986	4	
20	1040000092	Parafuso M10x70-8.8, GB/T5782-2000	12	
21	204100001	Óleo diesel CH-4 15W/40 -25°C 40°C 200 litros/barril, GB11122-2006	24L	

MOTOR (CILINDRO)
D1000000002_102290Y

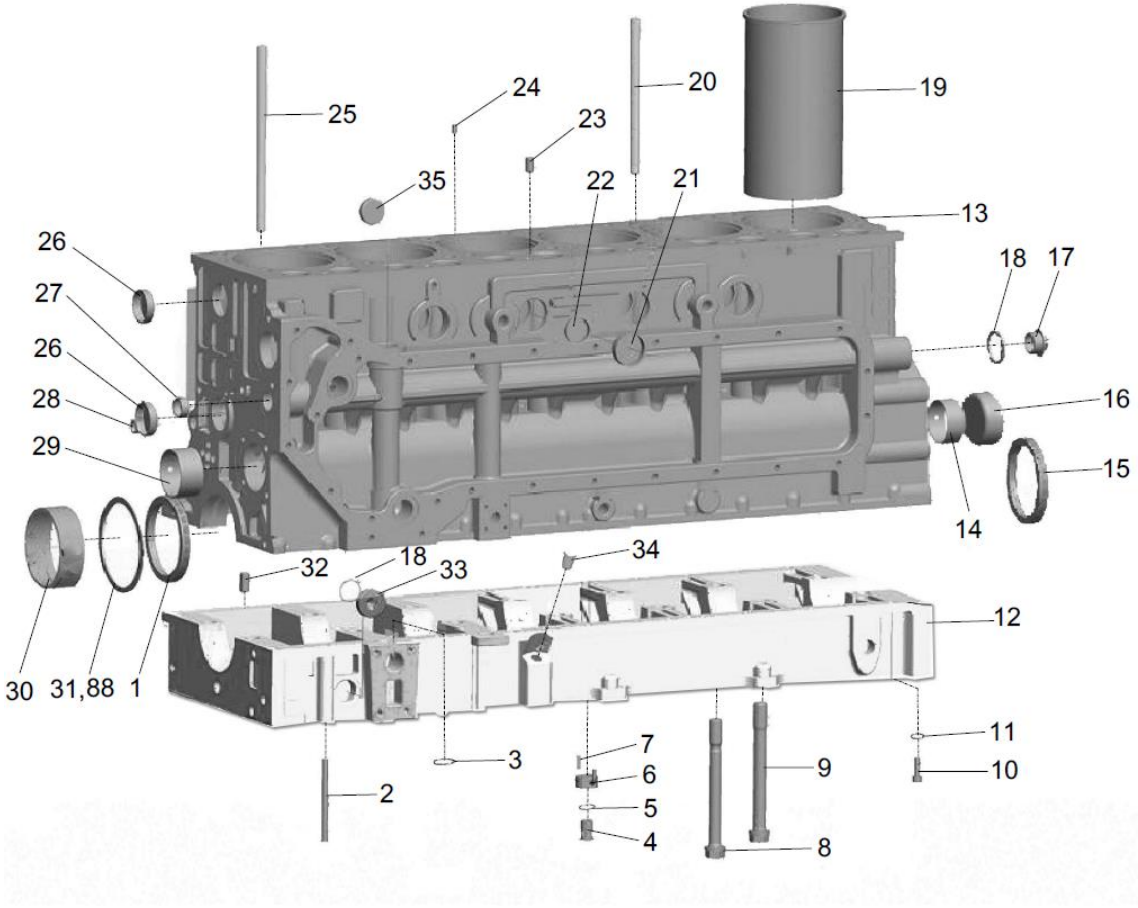

MOTOR (CILINDRO)
D1000000002_102290Y

POS.	CÓDIGO	DESCRIÇÃO E ESPECIFICAÇÃO	QUANT.	OBSERVAÇÃO
1	1009900104	Retentor de óleo dianteiro	1	
2	00634050000001844	Parafuso sextavado	5	
3	1009801566	Anel de vedação	2	
4	1009801419	Parafuso oco	6	
5	1009801420	Arruela	6	
6	1009801421	Conjunto do bocal	6	
7	1009801422	Pino cilíndrico elástico	6	
8	1009900336	Parafuso do rolamento principal	13	
9	1009801423	Parafuso do rolamento principal	1	
10	1009801393	Parafuso sextavado interno de cabeça cilíndrica	22	
11	1009801424	Arruela de autotravamento	22	
12	1009802138	Cárter do virabrequim	1	
13	1009802139	Cilindro	1	
14	1009900121	Buchas do eixo da flange	6	
15	1030100302	Retentor de óleo traseiro	1	
16	1009900270	Bujão tipo tigela	1	
17	1009801425	Bujão traseiro da passagem de óleo principal	1	
18	1009801426	Arruela	4	
19	1009800870	Camisa do cilindro	6	
20	1009801427	Parafuso da tampa do cilindro	13	
21	1009900268	Bujão tipo tigela	3	
22	1009900272	Bujão tipo tigela	4	
23	1009801428	Pino cilíndrico	8	
24	1009801429	Pino cilíndrico elástico	6	
25	1009801430	Parafuso da tampa do cilindro	1	
26	1009900265	Bujão tipo tigela	4	
27	1009900266	Bujão tipo tigela	1	
28	1009900274	Bujão tipo tigela	2	
29	00634050000001843	Buchas do eixo da flange	1	
30	1030100562	Rolamento principal	7	
31	1009802140	Placa de encosto	2	
32	1009801432	Pino cilíndrico com rosca interna	3	
33	1009801434	Bujão de soquete sextavado	1	
34	1009801435	Bujão do tubo da vareta de óleo	1	

MOTOR (CILINDRO)
D1000000002_102290Y

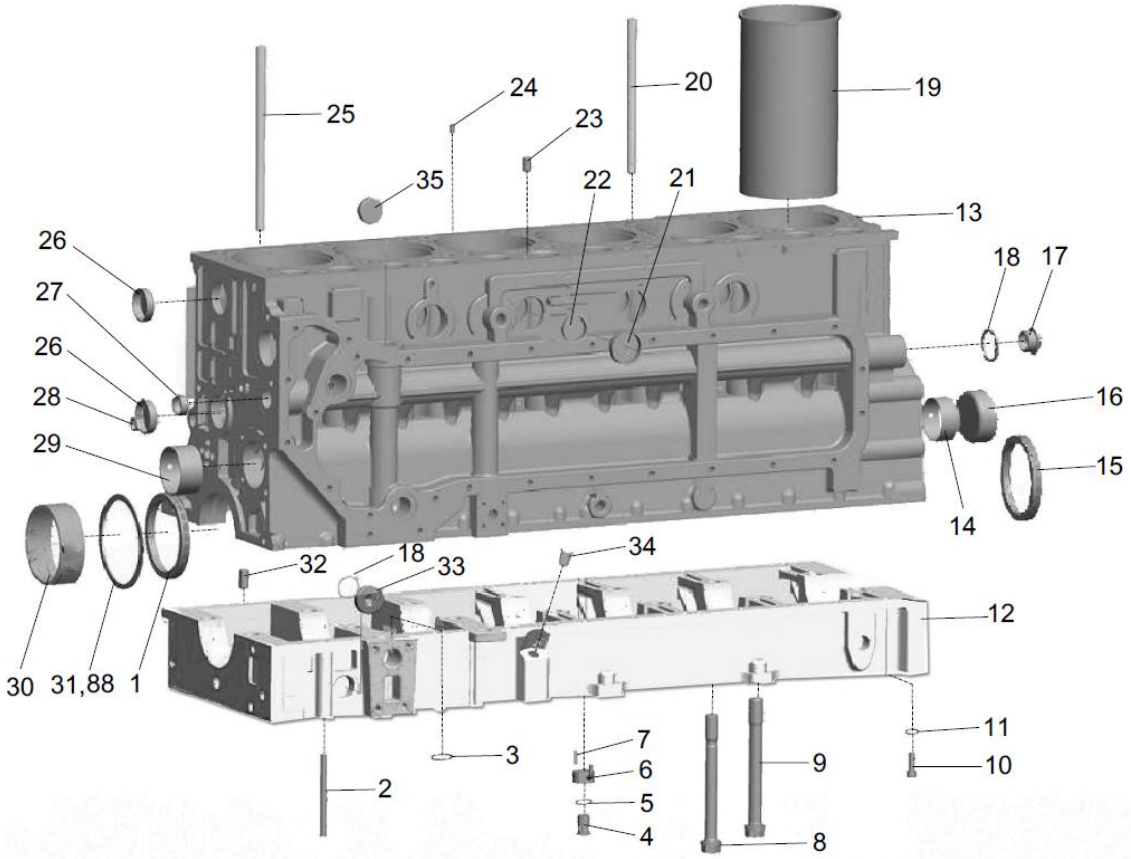

MOTOR (CILINDRO)
D1000000002_102290Y

POS.	CÓDIGO	DESCRIÇÃO E ESPECIFICAÇÃO	QUANT.	OBSERVAÇÃO
35	1009900267	Bujão tipo tigela	6	
88	1009802141	Placa de encosto	2	

MOTOR (CILINDRO)
D1000000002_102290Y

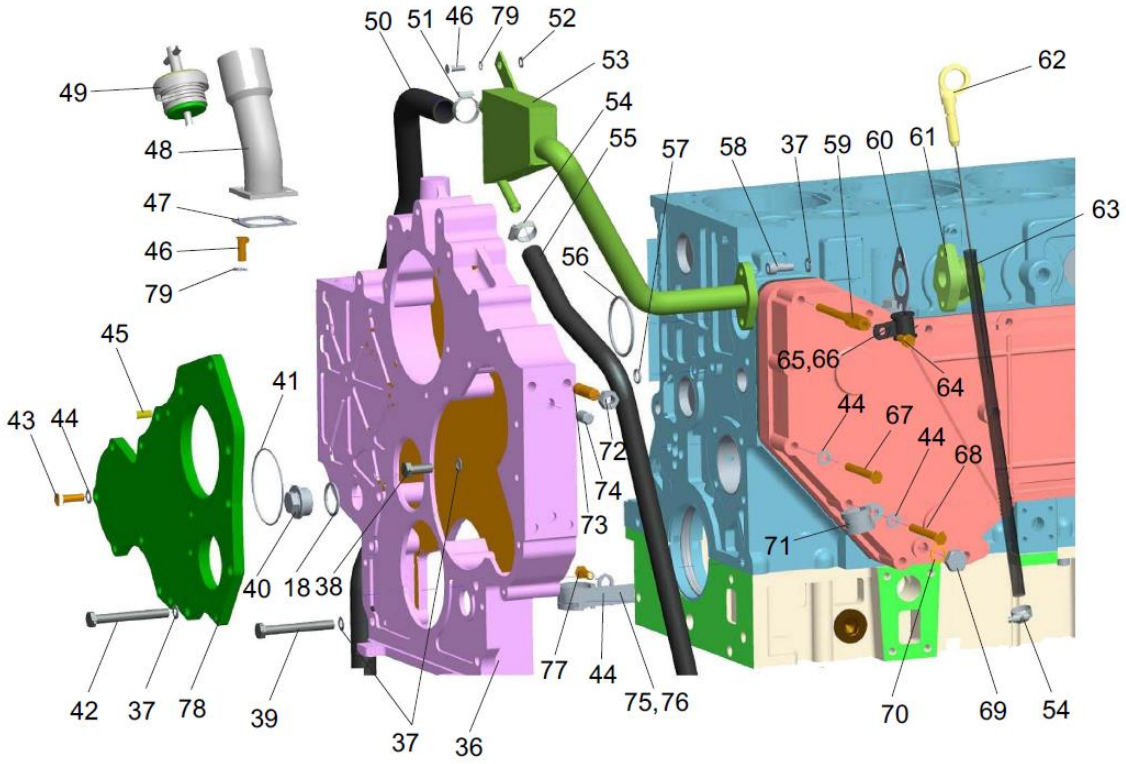

MOTOR (CILINDRO)
D1000000002_102290Y

POS.	CÓDIGO	DESCRIÇÃO E ESPECIFICAÇÃO	QUANT.	OBSERVAÇÃO
18	1009801426	Arruela	4	
36	1009801436	Caixa de engrenagens de sincronização	1	
37	1009801358	Arruela de pressão	26	
38	1009801437	Parafuso sextavado	5	
39	1009801357	Parafuso sextavado	6	
40	1009801439	Bujão sextavado	2	
41	1009801440	Anel de vedação	1	
42	1009801441	Parafuso sextavado	2	
43	1009801307	Parafuso sextavado	24	
44	1009801267	Arruela de pressão corrugada	32	
45	1009801442	Pino cilíndrico	2	
46	1009801443	Parafuso sextavado	5	
47	1009801444	Calço	1	
48	1009801445	Conjunto do tubo de enchimento de óleo	1	
49	1009801446	Conjunto da tampa do tubo de enchimento de óleo	1	
50	1009801447	Mangueira da saída de gás do separador de gás de óleo	1	
51	1009801448	Abraçadeira da mangueira	2	
52	1009801450	Arruela grande	1	
53	1009801451	Conjunto do separador de óleo e gás	1	
54	1009801452	Abraçadeira da mangueira	2	
55	1009801453	Tubo de retorno do separador de gás e óleo	1	
56	1009801454	Anel de vedação	1	
57	1009801455	Anel O	1	
58	1009801328	Parafuso sextavado interno de cabeça cilíndrica	2	
59	1009801456	Bloco de suporte	1	
60	1009801457	Calço	1	
61	1009801458	Tubo de ventilação	1	
62	1009801459	Conjunto da vareta de óleo	1	
63	1009801460	Conjunto do tubo da vareta de óleo (inferior)	1	
64	1009801461	Parafuso sextavado	1	
65	1009801462	Abraçadeira da mangueira de borracha	1	
66	1009801463	Abraçadeira do tubo única	1	
67	1009801322	Parafuso sextavado	5	
68	1009801464	Parafuso sextavado	1	

MOTOR (CILINDRO)
D1000000002_102290Y

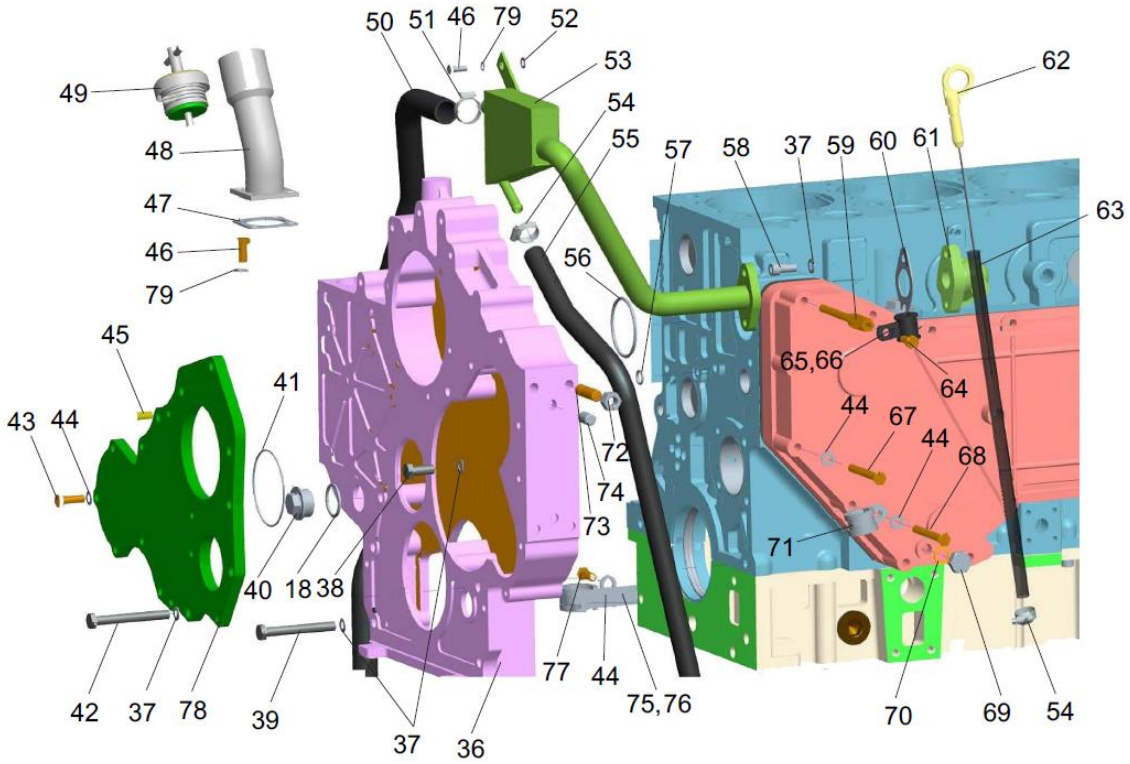

MOTOR (CILINDRO)
D1000000002_102290Y

POS.	CÓDIGO	DESCRIÇÃO E ESPECIFICAÇÃO	QUANT.	OBSERVAÇÃO
69	1009801466	Bujão de soquete sextavado	1	
70	1009801467	Arruela	1	
71	1009801468	Conjunto de abraçadeira de tubo único	1	
72	1009801469	Contraporca sextavada toda de metal de 2 tipos	8	
73	1009801470	Prisioneiro de ponta dupla	8	
74	1009801471	Pino cilíndrico elástico	4	
75	1009801472	Conjunto de abraçadeira de tubo único	1	
76	1009801473	Mangueira de borracha	1	
77	1009801234	Parafuso sextavado	3	
78	1009801474	Tampa da extremidade	1	
79	1009801475	Arruela de pressão	5	

MOTOR (CILINDRO)
D1000000002_102290Y

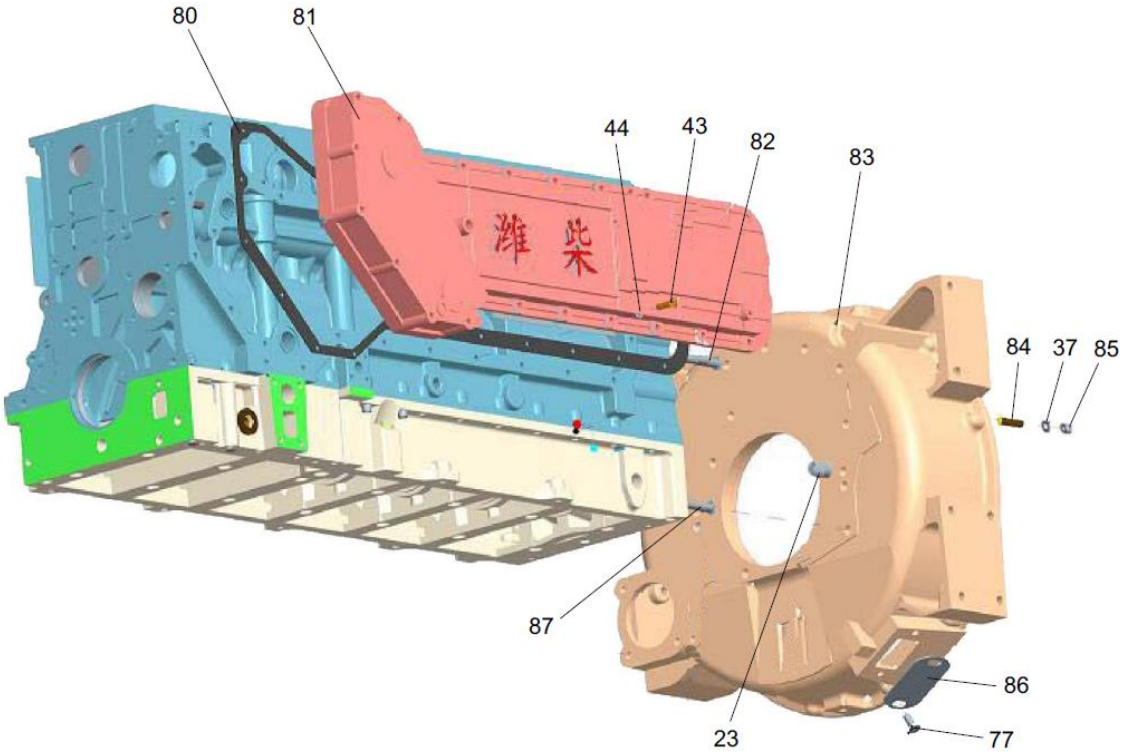

MOTOR (CILINDRO)
D1000000002_102290Y

POS.	CÓDIGO	DESCRIÇÃO E ESPECIFICAÇÃO	QUANT.	OBSERVAÇÃO
23	1009801428	Pino cilíndrico	8	
37	1009801358	Arruela de pressão	26	
43	1009801307	Parafuso sextavado	24	
77	1009801234	Parafuso sextavado	3	
80	1009900211	Calço	1	
80	1009900211	Calço	1	
81	1009801476	Tampa do resfriador de óleo do motor	1	
82	1009801477	Parafuso da carcaça do volante	6	
83	1009801478	Carcaça do volante	1	
84	1009801231	Prisioneiro de ponta dupla	12	
85	1009801238	Porca sextavada tipo 1	12	
86	1009802143	Placa de cobertura do vidro de inspeção	1	
87	1030100281	Parafuso da carcaça do volante	7	
88	1009802141	Placa de encosto	2	

MOTOR (VOLANTE DO VIRABREQUIM)
D1000000002_102290Y

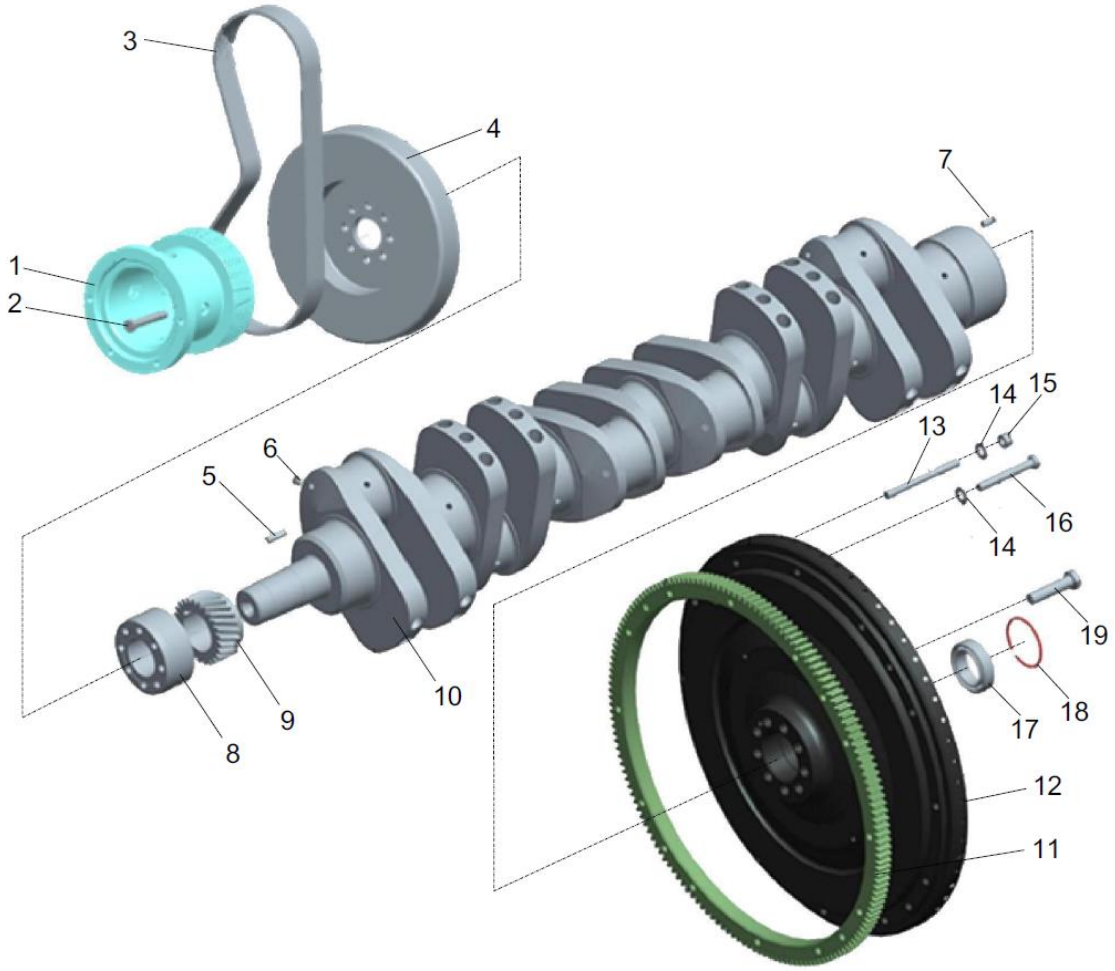

MOTOR (VOLANTE DO VIRABREQUIM) D1000000002_102290Y

POS.	CÓDIGO	DESCRIÇÃO E ESPECIFICAÇÃO	QUANT.	OBSERVAÇÃO
1	1009801480	Polia da correia do virabrequim	1	
2	1009801481	Parafuso sextavado	8	
3	00634050000001412	Correia 10pK	1	
4	1009801482	Amortecedor	1	
5	1009801483	Chave plana	1	
6	1009801246	Bujão	6	
7	1009801484	Pino cilíndrico	1	
8	1009801485	Flange	1	
9	1009801486	Engrenagem do virabrequim	1	
10	1009802144	Virabrequim	1	
11	1030100276	Anel de engrenagem do volante	1	
12	1009800917	Volante	1	
13	1009801239	Prisioneiro de ponta dupla	2	
14	1009801236	Arruela de pressão corrugada	12	
15	1009801238	Porca sextavada tipo 1	2	
16	1040000744	Parafuso sextavado	10	
17	1050200188	Rolamento de esferas radiais	1	
18	1009801488	Anel de retenção	1	
19	1009801489	Parafuso sextavado	9	

MOTOR (BIELA E PISTÃO)
D1000000002_102290Y

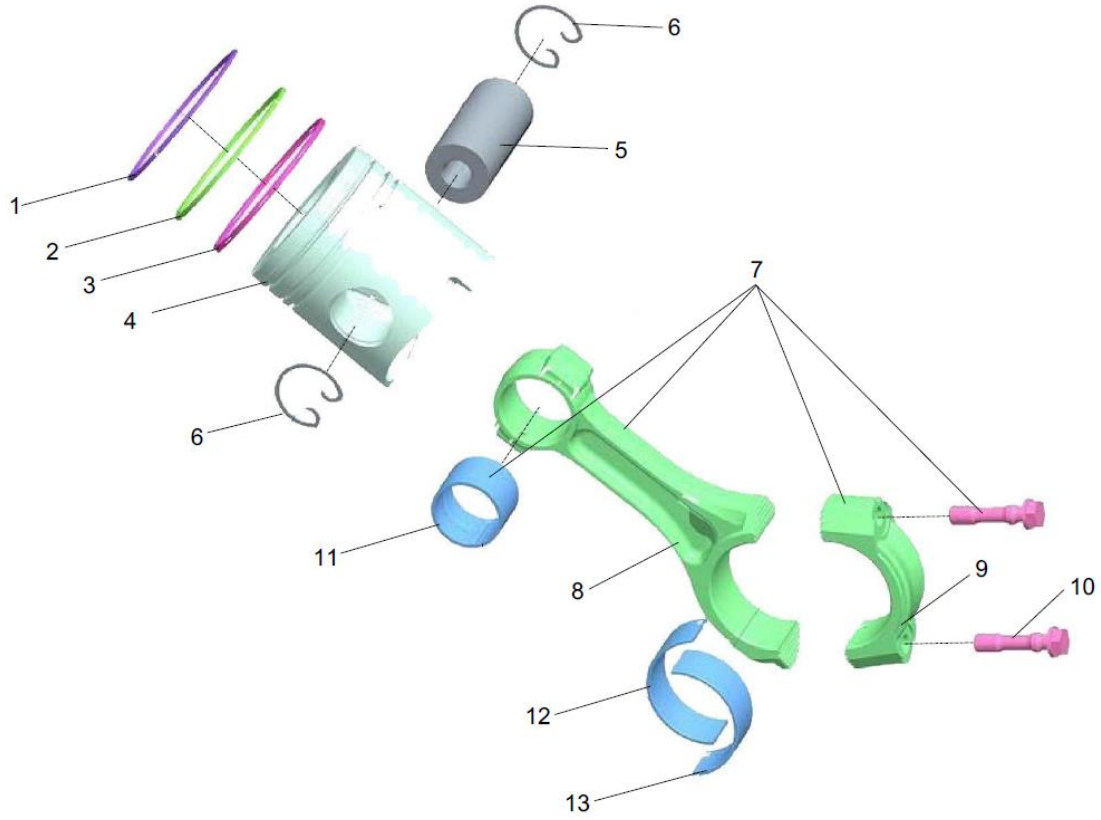

MOTOR (BIELA E PISTÃO)
D1000000002_102290Y

POS.	CÓDIGO	DESCRIÇÃO E ESPECIFICAÇÃO	QUANT.	OBSERVAÇÃO
1	1009801816	Anel trapeziforme	6	
2	1009801817	Anel	6	
3	1009801818	Anel	6	
4	1009801490	Pistão	6	
5	1010200291	Pino do pistão	6	
6	1009900264	Anel de retenção do pino do pistão	12	
7	1039900018	Conjunto da biela	6	
8	1999901057	Biela (E)	6	
9	1009802145	Tampa da biela	6	
10	1009801491	Parafuso da biela	12	
11	1009800885	Buchas da biela	6	
12	1039900016	Rolamento da biela	6	
13	1039900015	Rolamento da biela	6	

MOTOR (TAMPA DO CILINDRO)
D1000000002_102290Y

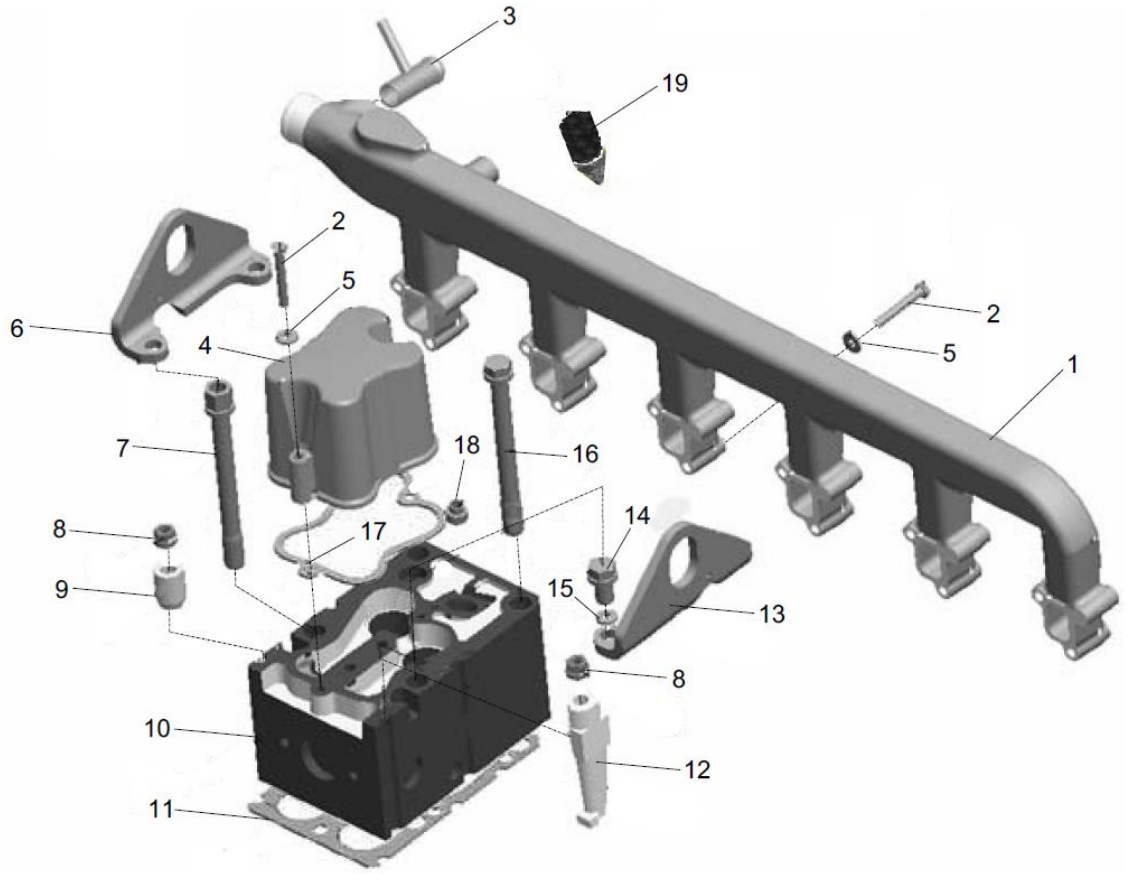

MOTOR (TAMPA DO CILINDRO) D1000000002_102290Y

POS.	CÓDIGO	DESCRIÇÃO E ESPECIFICAÇÃO	QUANT.	OBSERVAÇÃO
1	1009801492	Tubo de saída de água	1	
2	1009801493	Parafuso sextavado	24	
3	1009802146	Conjunto das conexões da tubulação	1	
4	1009801494	Carcaça da tampa do cilindro	6	
5	1009801267	Arruela de pressão corrugada	24	
6	1009801495	Prato de sustentação	1	
7	P10000001320	Parafuso principal da tampa do cilindro	4	
8	1009801496	Porca	14	
9	1009801497	Bloco	10	
10	1009801498	Conjunto da tampa do cilindro.	6	
11	1000100105	Buchas da tampa do cilindro	6	
12	1009801499	Bloco	4	
13	1009802147	Prato de sustentação	1	
14	1009801278	Parafuso sextavado	4	
15	1009801277	Arruela lisa	4	
16	1009802148	Parafuso principal da tampa do cilindro	20	
17	1000100102	Junta da carcaça da tampa do cilindro	6	
18	1000100107	Camisa de vedação da haste da válvula	12	
19	1009801500	Interruptor de controle de temperatura gêmeo	1	

MOTOR (MECANISMO DE VÁLVULA) D1000000002_102290Y

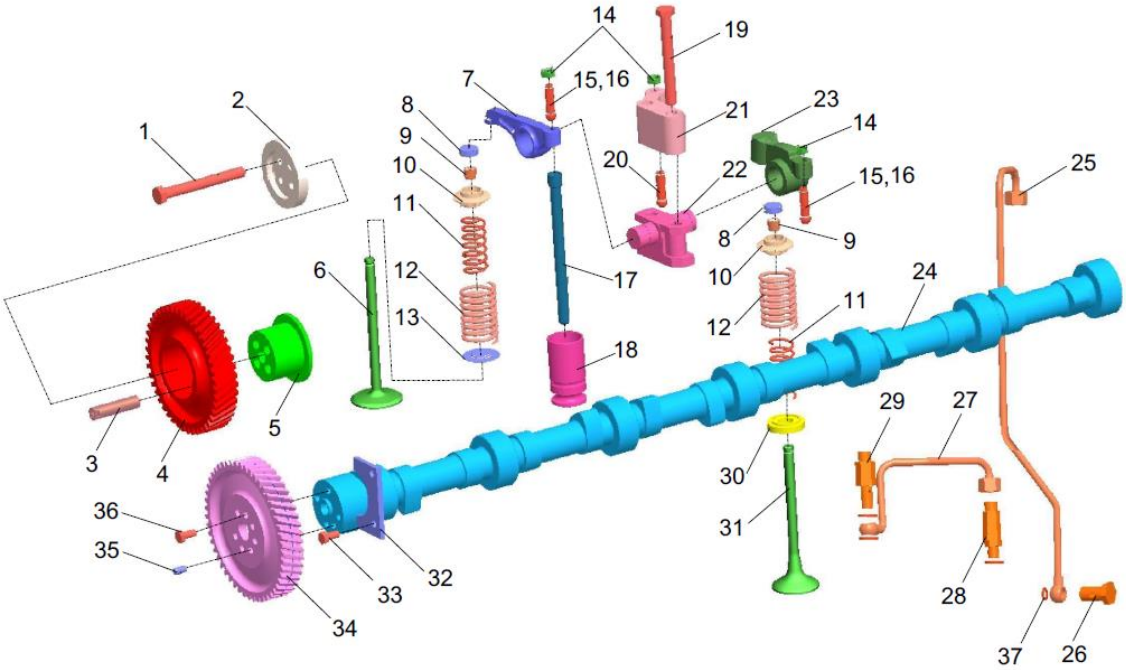

MOTOR (MECANISMO DE VÁLVULA) D1000000002_102290Y

POS.	CÓDIGO	DESCRIÇÃO E ESPECIFICAÇÃO	QUANT.	OBSERVAÇÃO
1	1009802149	Parafuso sextavado	4	
2	1009801501	Calço	1	
3	1009801502	Eixo	1	
4	1009801503	Conjunto da engrenagem intermediária	1	
5	1009801504	Eixo da engrenagem intermediária	1	
6	1009900085	Válvula de entrada	6	
7	1009801505	Balancim da válvula de entrada	6	
8	1009801506	Tampa da válvula	12	
9	1000100110	Abraçadeira da válvula	12	
10	1009801507	Assento da mola da válvula (superior)	12	
11	1000100108	Mola da válvula interna	12	
12	1000100111	Mola da válvula externa	12	
13	1009801508	Assento da mola da válvula (inferior)	6	
14	1009801509	Porca de ajuste da folga da válvula	18	
15	1009801510	Parafuso de ajuste da folga da válvula	6	
16	00634050000001230	Parafuso de ajuste da folga da válvula	6	
17	1009802150	Conjunto da haste de impulso da válvula.	12	
18	00634050000001228	Platinado da válvula	12	
19	1009801512	Parafuso sextavado	12	
20	1009801513	Conjunto do parafuso de ajuste	6	
21	1009801514	Braço de apoio	6	
22	1009801515	Conjunto do assento do balancim da válvula	6	
23	1009801516	Conjunto de balancim da válvula de escape	6	
24	1009802151	Eixo da flange	1	
25	1009801517	Conjunto do tubo de entrada de óleo	1	
26	1009801518	Parafuso oco	1	
27	1009801519	Conjunto do tubo de entrada de óleo	5	
28	1009801520	Conexão com rosca	1	
29	1009801521	Conexão do parafuso oco	5	
30	1009801522	Assento da mola da válvula de escape (inferior)	6	
31	1002200039	Válvula de escape	6	
32	1009801523	Placa de encosto do eixo da flange	1	
33	1009801524	Parafuso sextavado	2	
34	1009801525	Engrenagem de sincronismo do eixo da flange	1	

MOTOR (TAMPA DO CILINDRO)
D1000000002_102290Y

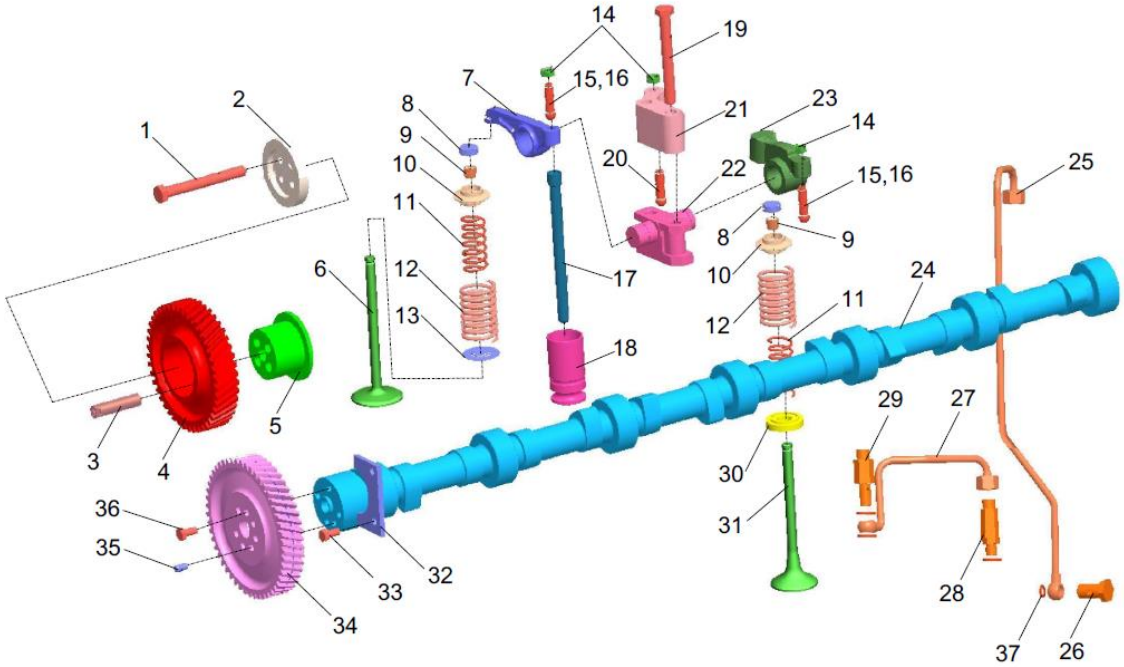

MOTOR (TAMPA DO CILINDRO) D1000000002_102290Y

POS.	CÓDIGO	DESCRIÇÃO E ESPECIFICAÇÃO	QUANT.	OBSERVAÇÃO
35	1009801248	Pino cilíndrico	1	
36	1009801526	Parafuso sextavado	4	
37	1009801527	Arruela	12	

MOTOR (BOMBA DE ÁGUA E VENTILADOR) D1000000002_102290Y

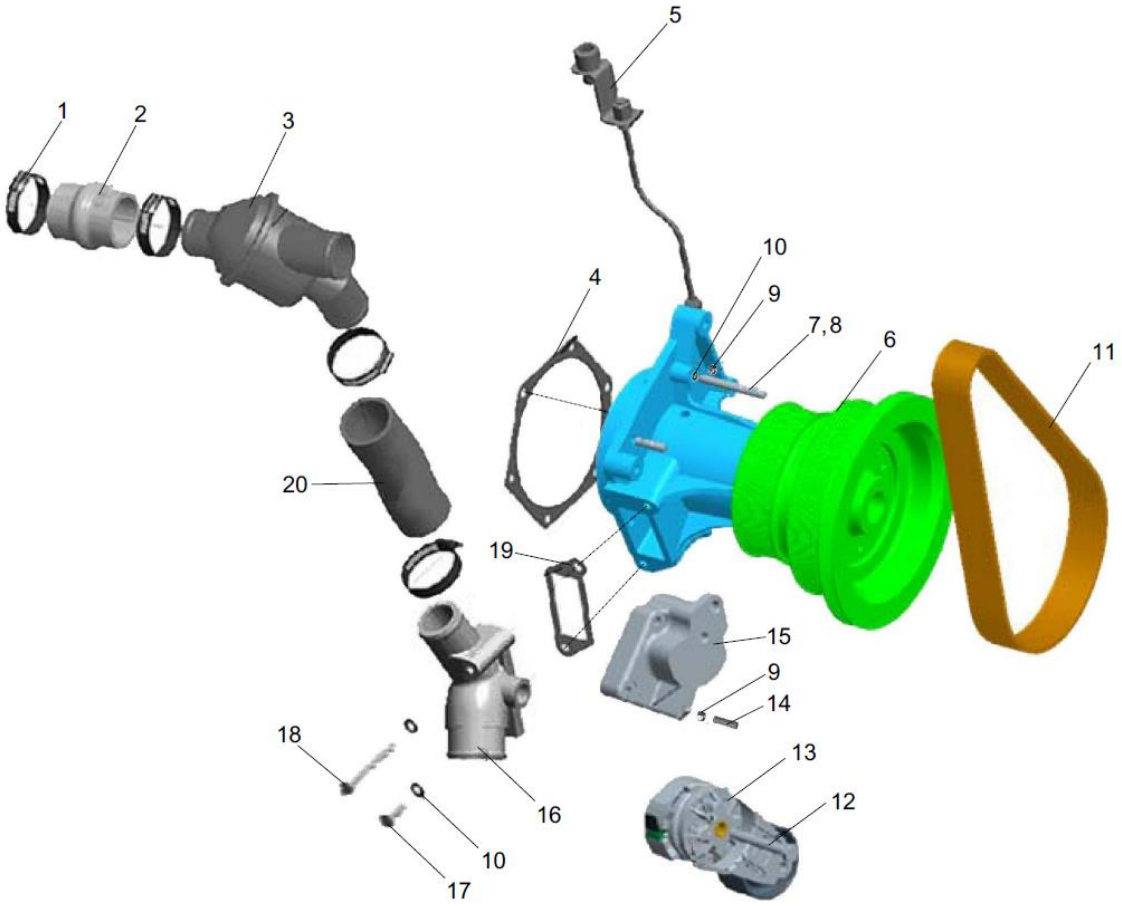

MOTOR (BOMBA DE ÁGUA E VENTILADOR) D1000000002_102290Y

POS.	CÓDIGO	DESCRIÇÃO E ESPECIFICAÇÃO	QUANT.	OBSERVAÇÃO
1	1009801528	Abraçadeira da mangueira	4	
2	1009801529	Mangueira de refrigerante	1	
3	1009801530	Conjunto do termostato	1	
4	1000300106	Junta da bomba de água	1	
5	1009801531	Bomba de água com dispositivo de graxa	1	
6	P10000001761	Bomba de água 612600061603	1	
7	1009801532	Prisioneiro de ponta dupla	2	
8	1009801533	Prisioneiro de ponta dupla	4	
9	1009802152	Porca sextavada tipo 1	10	
10	1009801267	Arruela de pressão corrugada	8	
11	P10000001336	Correia	1	
12	1009801534	Parafuso sextavado	1	
13	P10000001902	Polia de tensão	1	
14	1009801535	Prisioneiro de ponta dupla	4	
15	1009801536	Assento da polia de tensão	1	
16	1009801537	Conexão do tubo de água	1	
17	1009801307	Parafuso sextavado	1	
18	1009801322	Parafuso sextavado	1	
19	1009801538	Calço da conexão do tubo de água	1	
20	1009802153	Mangueira de borracha	1	

MOTOR (BOMBA DE ÁGUA E VENTILADOR) D1000000002_102290Y

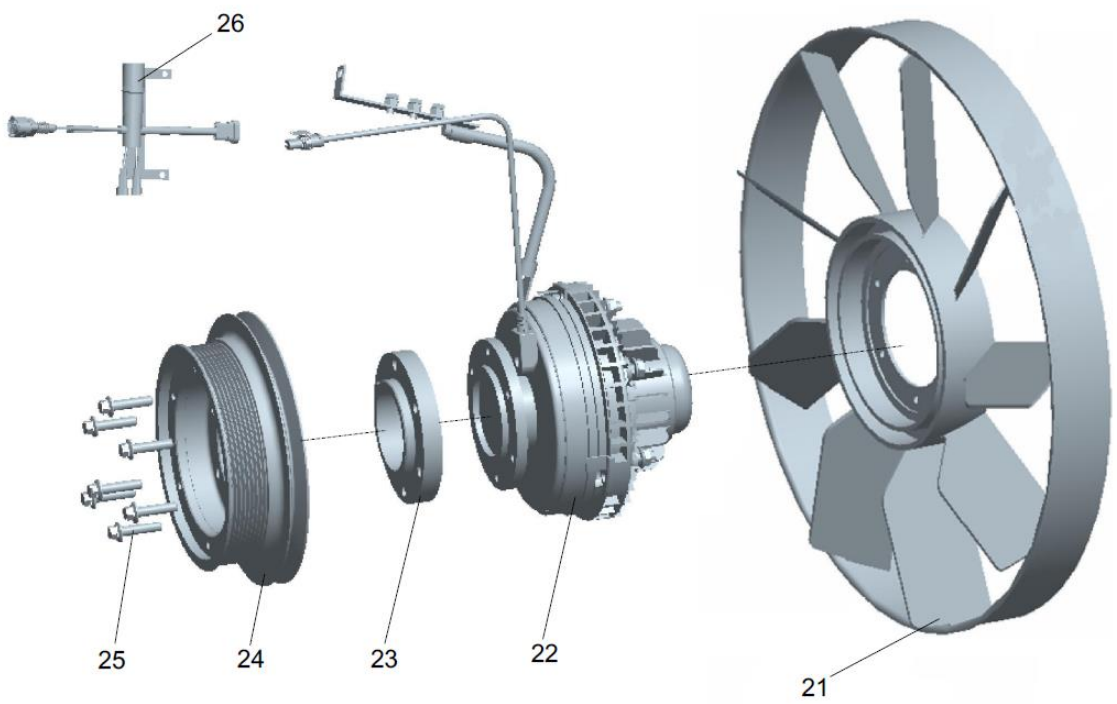

MOTOR (BOMBA DE ÁGUA E VENTILADOR) D1000000002_102290Y

POS.	CÓDIGO	DESCRIÇÃO E ESPECIFICAÇÃO	QUANT.	OBSERVAÇÃO
21	00634050000002195	590 Anel do ventilador	1	
22	1009801539	Embreagem do ventilador	1	
23	1009801540	Disco do ventilador	1	
24	1009801541	Polia da correia	1	
25	1009801542	Flange hexagonal com parafuso dentado	6	
26	1009801543	Chicote de fios da embreagem do ventilador	1	

MOTOR (BOMBA DE ÓLEO DO MOTOR E FILTRO DE ÓLEO DO MOTOR) D1000000002_102290Y

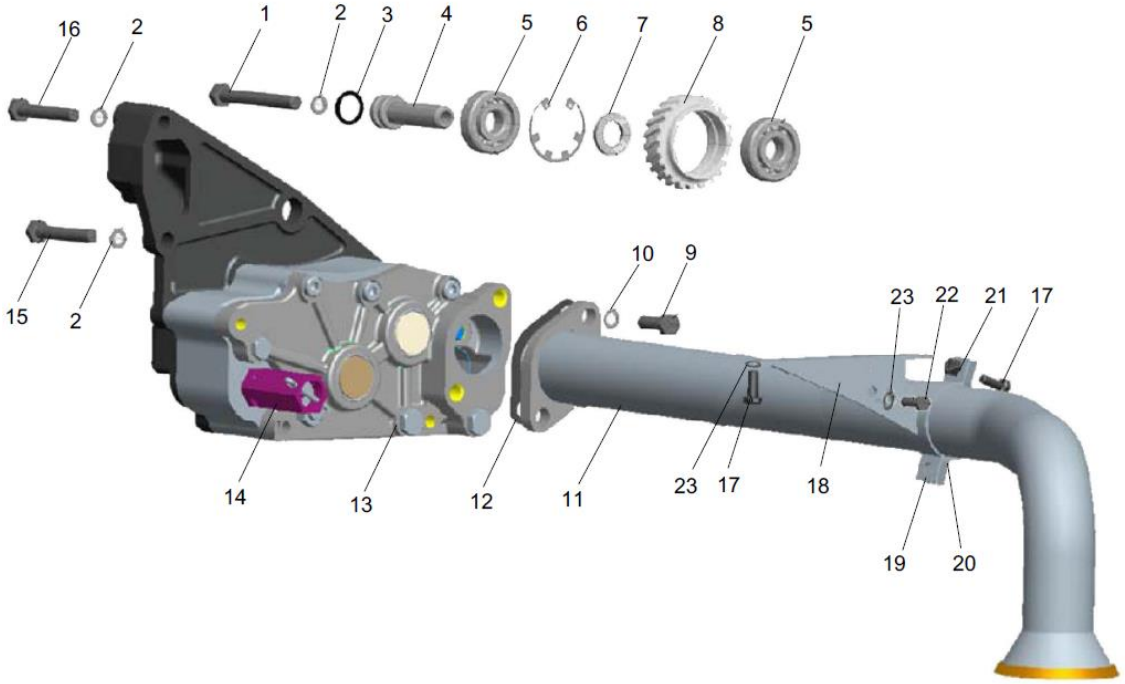

MOTOR (BOMBA DE ÓLEO DO MOTOR E FILTRO DE ÓLEO DO MOTOR) D1000000002_102290Y

POS.	CÓDIGO	DESCRIÇÃO E ESPECIFICAÇÃO	QUANT.	OBSERVAÇÃO
1	1009801544	Parafuso sextavado	1	
2	1009801358	Arruela de pressão	3	
3	1009801545	Anel de vedação	1	
4	1009801546	Eixo da engrenagem intermediária	1	
5	1009801547	Rolamento de esferas radiais	2	
6	1009801548	Anel de retenção com engrenagem	1	
7	1009801549	Anel do espaçador intermediário	1	
8	1009801550	Engrenagem intermediária da bomba de óleo do motor	1	
9	1009801353	Parafuso sextavado	2	
10	1009801551	Arruela lisa	2	
11	1009801552	Conjunto do filtro de sucção	1	
12	1040300353	Calço	1	
13	1009801553	Conjunto da bomba de óleo do motor.	1	
14	1009802154	Conjunto da válvula limitadora de pressão da bomba de óleo do motor	1	
15	1009801320	Parafuso sextavado	1	
16	1009801350	Parafuso sextavado	1	
17	1009802155	Parafuso sextavado	4	
18	1009801554	Suporte	1	
19	1009801555	Suporte	1	
20	1009801556	Placa de pressão	1	
21	1009801557	Porca sextavada tipo 1	4	
22	1009801313	Parafuso sextavado	2	
23	1009801558	Arruela de pressão	6	

MOTOR (BOMBA DE ÓLEO DO MOTOR E FILTRO DE ÓLEO DO MOTOR) D1000000002_102290Y

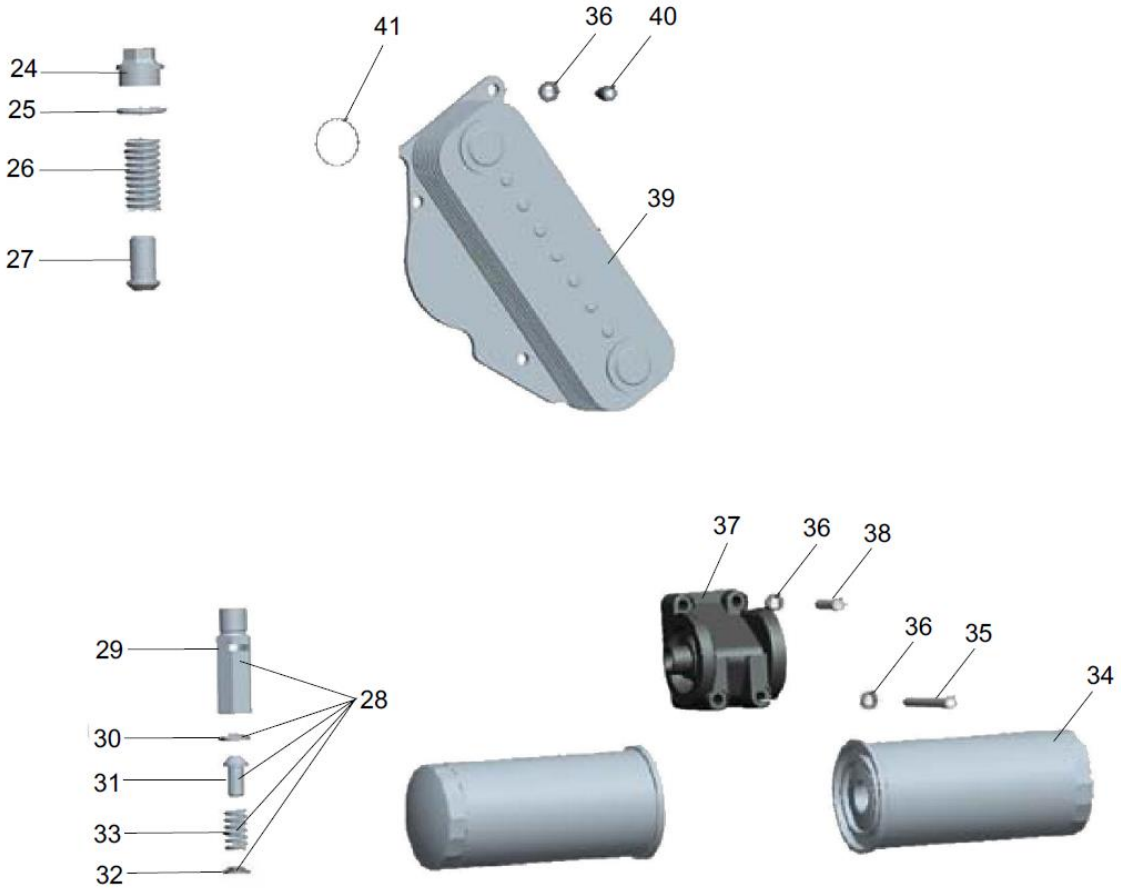

MOTOR (BOMBA DE ÓLEO DO MOTOR E FILTRO DE ÓLEO DO MOTOR) D1000000002_102290Y

POS.	CÓDIGO	DESCRIÇÃO E ESPECIFICAÇÃO	QUANT.	OBSERVAÇÃO
24	1009802156	Bujão sextavado	1	
25	1009801426	Arruela	1	
26	1009801560	Mola da válvula de segurança	1	
27	1009801561	Válvula de segurança	1	
28	1009801324	Conjunto da válvula limitadora de pressão da passagem de óleo principal	1	
29	1009802157	Corpo da válvula	1	
30	1009802158	Anel de retenção	1	
31	1009802159	Válvula	1	
32	1009802160	Assento da mola da válvula limitadora de pressão da passagem de óleo principal	1	
33	1009802161	Mola da válvula limitadora de pressão da passagem de óleo principal	1	
34	1000300090	Cartucho do filtro de óleo do motor rotativo	2	
35	1009801562	Parafuso sextavado interno de cabeça cilíndrica	2	
36	1009801267	Arruela de pressão corrugada	8	
37	1010600107	Conjunto do assento do filtro	1	
38	1009801564	Parafuso sextavado interno de cabeça cilíndrica	2	
39	1009900384	Núcleo de refrigerante do óleo do motor	1	
40	1009801565	Parafuso sextavado interno de cabeça cilíndrica	4	
41	1009801566	Anel de vedação	2	

MOTOR (CONJUNTO DO SISTEMA DE FORNECIMENTO DE ÓLEO) D1000000002_102290Y

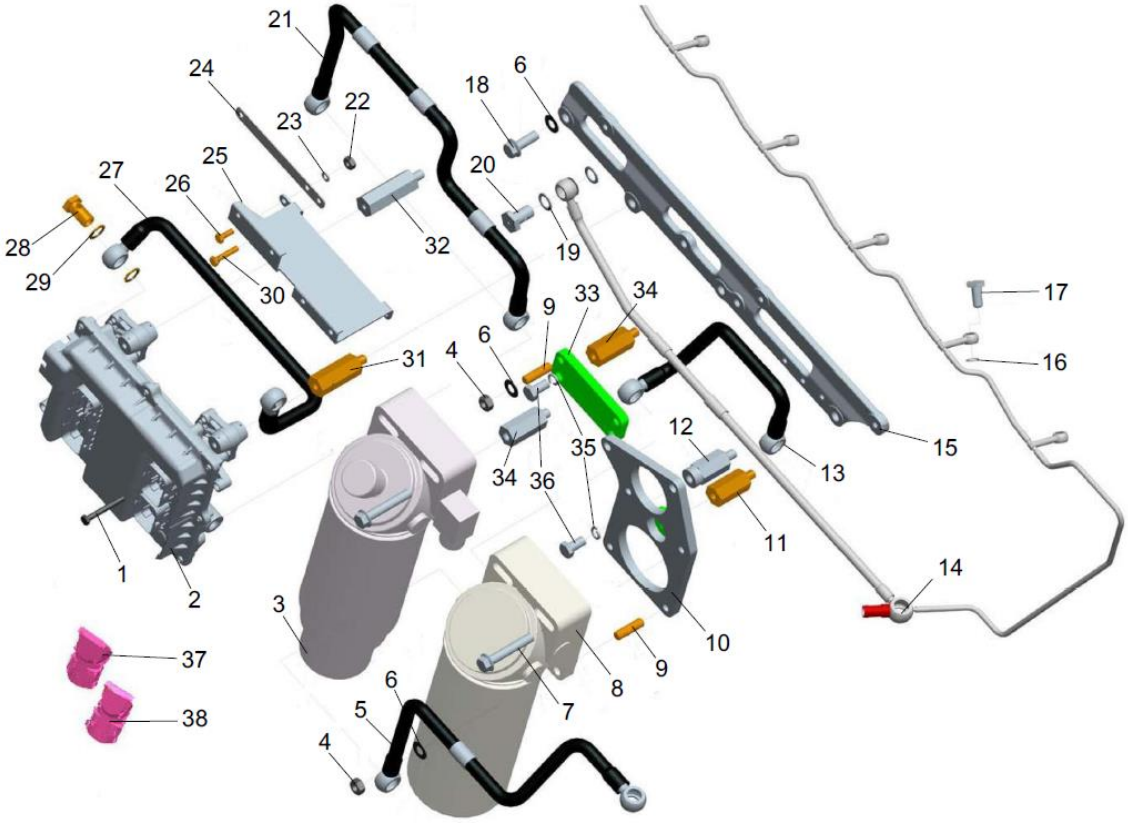

MOTOR (CONJUNTO DO SISTEMA DE FORNECIMENTO DE ÓLEO) D1000000002_102290Y

POS.	CÓDIGO	DESCRIÇÃO E ESPECIFICAÇÃO	QUANT.	OBSERVAÇÃO
1	1009801567	Parafuso sextavado	4	
2	1009802162	Conjunto da unidade elétrica	1	
3	1010600441	Filtro grosso de óleo diesel	1	
4	1009801238	Porca sextavada tipo 1	1	
5	00634050000001866	Tubo de combustível	1	
6	1009801236	Arruela de pressão corrugada	5	
7	1009801568	Parafuso sextavado	4	
8	00634050000001867	Filtro fino	1	
9	1009801349	Prisioneiro de ponta dupla	1	
10	1009802163	Placa de fixação	1	
11	1009801569	Parafuso	1	
12	1009801570	Parafuso	2	
13	00634050000001865	Tubo de combustível	1	
14	1009801571	Conjunto do tubo de retorno do injetor de combustível	1	
15	1009801572	Suporte	1	
16	1009801573	Arruela	12	
17	1009801574	Parafuso oco	6	
18	1009801437	Parafuso sextavado	3	
19	1009801382	Arruela	2	
20	1009801576	Parafuso oco	1	
21	00634050000001864	Tubo de combustível	1	
22	1009801557	Porca sextavada tipo 1	2	
23	1009801578	Arruela	2	
24	1009801579	Placa de fixação do chicote de fio	1	
25	1009801580	Suporte do chicote de fio da ECU	1	
26	1009801443	Parafuso sextavado	3	
27	00634050000001863	Tubo de combustível	1	
28	1009801396	Parafuso oco	9	
29	1009801397	Arruela de vedação combinada	18	
30	1009801582	Parafuso sextavado	2	
31	1009801583	Parafuso	1	
32	1009801584	Parafuso	1	
33	1009801585	Placa de fixação do filtro grosso	1	
34	1009801586	Parafuso	4	

MOTOR (CONJUNTO DO SISTEMA DE FORNECIMENTO DE ÓLEO) D1000000002_102290Y

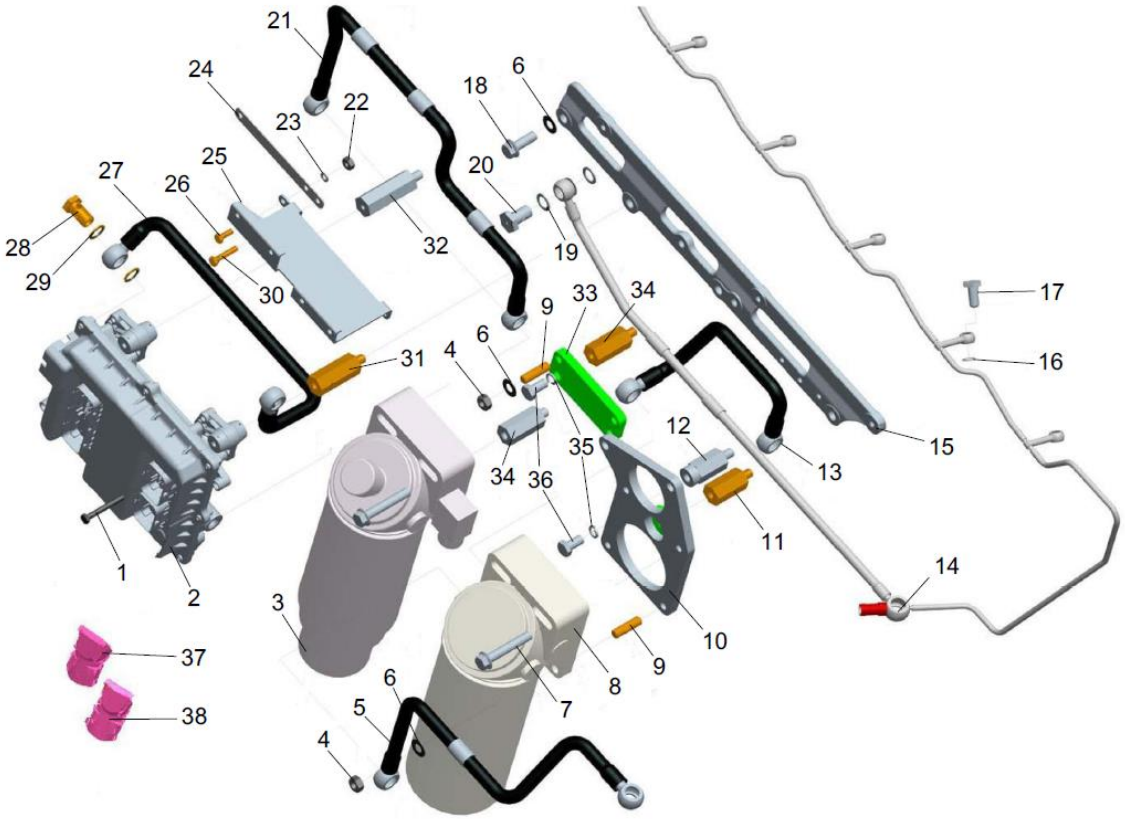

MOTOR (CONJUNTO DO SISTEMA DE FORNECIMENTO DE ÓLEO) D1000000002_102290Y

POS.	CÓDIGO	DESCRIÇÃO E ESPECIFICAÇÃO	QUANT.	OBSERVAÇÃO
35	1009801358	Arruela de pressão	4	
36	1009801587	Parafuso sextavado	4	
37	00634050000001861	Chicote de fio do sensor	1	
38	00634050000001862	Chicote de fio do injetor de combustível	1	

MOTOR (CONJUNTO DO SISTEMA DE FORNECIMENTO DE ÓLEO) D1000000002_102290Y

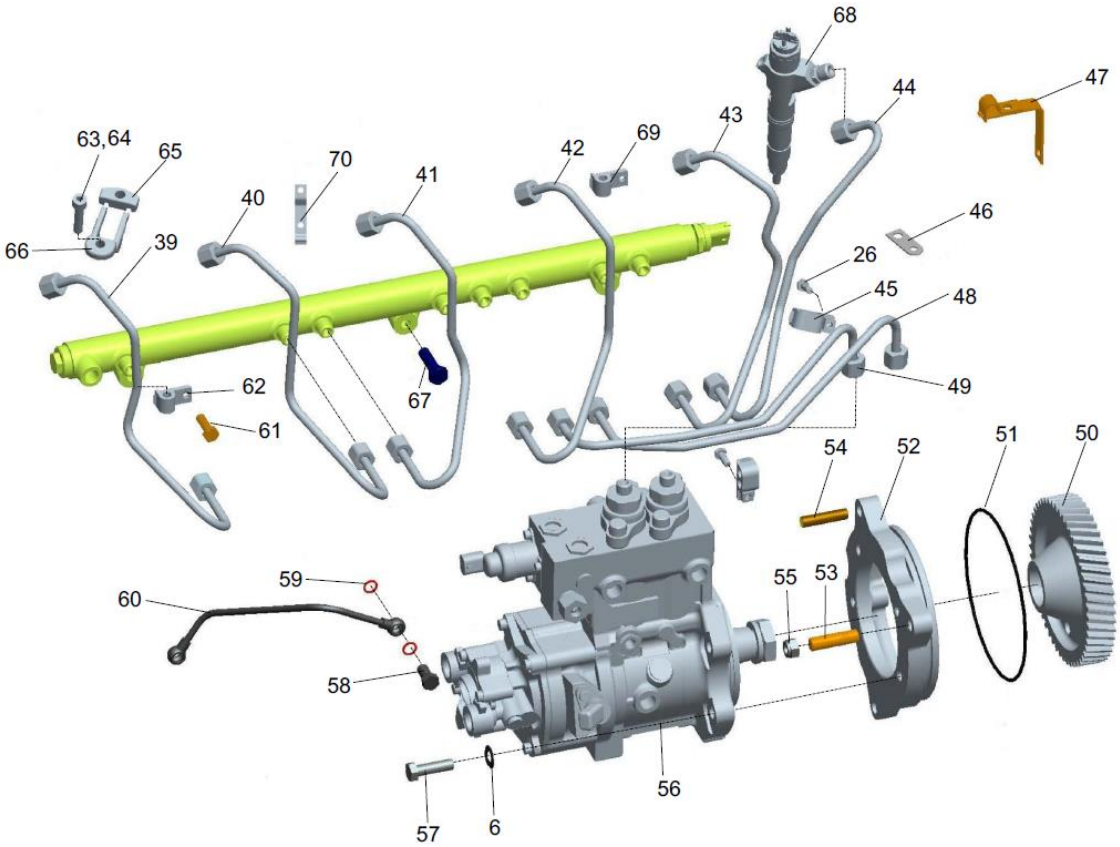

MOTOR (CONJUNTO DO SISTEMA DE FORNECIMENTO DE ÓLEO) D1000000002_102290Y

POS.	CÓDIGO	DESCRIÇÃO E ESPECIFICAÇÃO	QUANT.	OBSERVAÇÃO
6	1009801236	Arruela de pressão corrugada	5	
26	1009801443	Parafuso sextavado	3	
39	1009801590	Tubo de óleo de alta pressão do cilindro 2	1	
40	1009801591	Tubo de óleo de alta pressão do cilindro 3	1	
41	1009801592	Tubo de óleo de alta pressão do cilindro 4	1	
42	1009801593	Tubo de óleo de alta pressão do cilindro 5	1	
43	1009801594	Tubo de óleo de alta pressão do cilindro 6	1	
44	00634050000001879	Tubo de óleo de alta pressão do cilindro 1	1	
45	1009801596	Abraçadeira do tubo	1	
46	1009801597	Placa de fixação do chicote de fio	1	
47	1009801598	Suporte de fixação do chicote de fio	1	
48	1009801599	Tubo de óleo de alta pressão	1	
49	1009801600	Tubo de óleo de alta pressão	1	
50	1009801601	Engrenagem da bomba de injeção	1	
51	1009801602	Arruela	1	
52	1009801603	Flange da bomba de injeção	1	
53	1009801231	Prisioneiro de ponta dupla	2	
54	1009801604	Prisioneiro de ponta dupla	1	
55	1009801348	Contraporca sextavada toda de metal de 2 tipos	3	
56	1010000182	Bomba injetora Common Rail	1	
57	1009801606	Parafuso sextavado	4	
58	1009801607	Parafuso oco	1	
59	1009801403	Arruela	2	
60	1009802164	Conjunto do tubo de entrada de óleo lubrificante	1	
61	1009801374	Parafuso sextavado	5	
62	1009801343	Abraçadeira do tubo de óleo de alta pressão	5	
63	1009801608	Parafuso sextavado interno de cabeça cilíndrica	6	
64	1009801406	Parafuso sextavado interno de cabeça cilíndrica	6	
65	1009801609	Coxim do injetor de combustível	6	
66	1009801610	Bloco do injetor de combustível	6	
67	1009801611	Parafuso sextavado	3	
68	P10000001349	Injetor de combustível	6	
69	1009801612	Suporte de fixação do chicote de fio	5	
70	1009801613	Suporte de fixação do chicote de fio	1	

MOTOR (DISPOSITIVO MOTOR)
D1000000002_102290Y

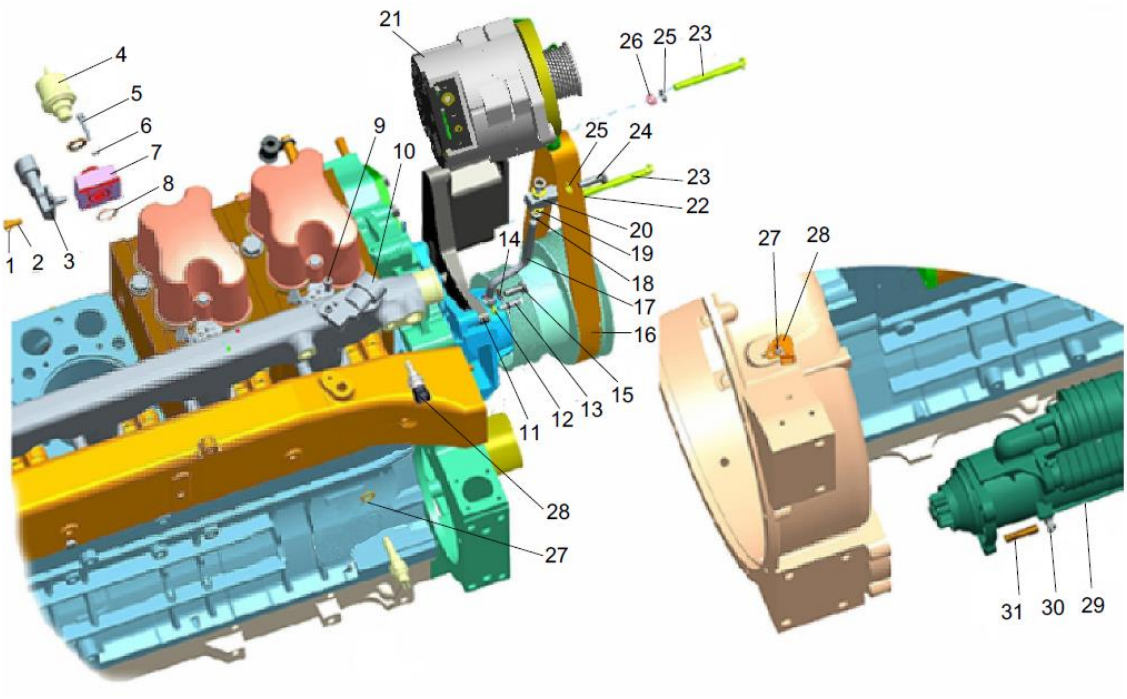

MOTOR (DISPOSITIVO MOTOR) D1000000002_102290Y

POS.	CÓDIGO	DESCRIÇÃO E ESPECIFICAÇÃO	QUANT.	OBSERVAÇÃO
1	1009801578	Arruela	2	
2	1009801615	Parafuso sextavado	2	
3	1009801616	Sensor de pressão/temperatura do óleo do motor	1	
4	1009801617	Sensor de pressão do óleo do motor	1	
5	1009801618	Parafuso sextavado interno de cabeça cilíndrica	4	
6	1009801558	Arruela de pressão	4	
7	1009801620	Assento do sensor de pressão/temperatura do óleo do motor	1	
8	1009801621	Anel de vedação	1	
9	1009802165	Parafuso sextavado interno de cabeça cilíndrica	1	
10	00634050000001859	Sensor	1	
11	1009801622	Suporte	1	
12	1009801367	Arruela de pressão	1	
13	1009801320	Parafuso sextavado	1	
14	1009801623	Arruela de pressão	1	
15	1009801624	Parafuso sextavado	1	
16	P10000001336	Correia	1	
17	1009801625	Parafuso de tensionamento	1	
18	1009801626	Arruela lisa	2	
19	1009801238	Porca sextavada tipo 1	2	
20	1009801627	Bloco de tensionamento	1	
21	1021800029	Gerador	1	
22	1009801628	Arruela de pressão	1	
23	1009801534	Parafuso sextavado	2	
24	1009801630	Parafuso sextavado	1	
25	1009801236	Arruela de pressão corrugada	2	
26	1009801631	Bloco	1	
27	1009801467	Arruela	2	
28	1020701062	Sensor de temperatura ambiente	2	
29	1020004149	Motor de partida	1	
30	1009801348	Contraporca sextavada toda de metal de 2 tipos	3	
31	1009801604	Prisioneiro de ponta dupla	3	

MOTOR (SISTEMA DE ENTRADA DE AR/ESCAPE) D1000000002_102290Y

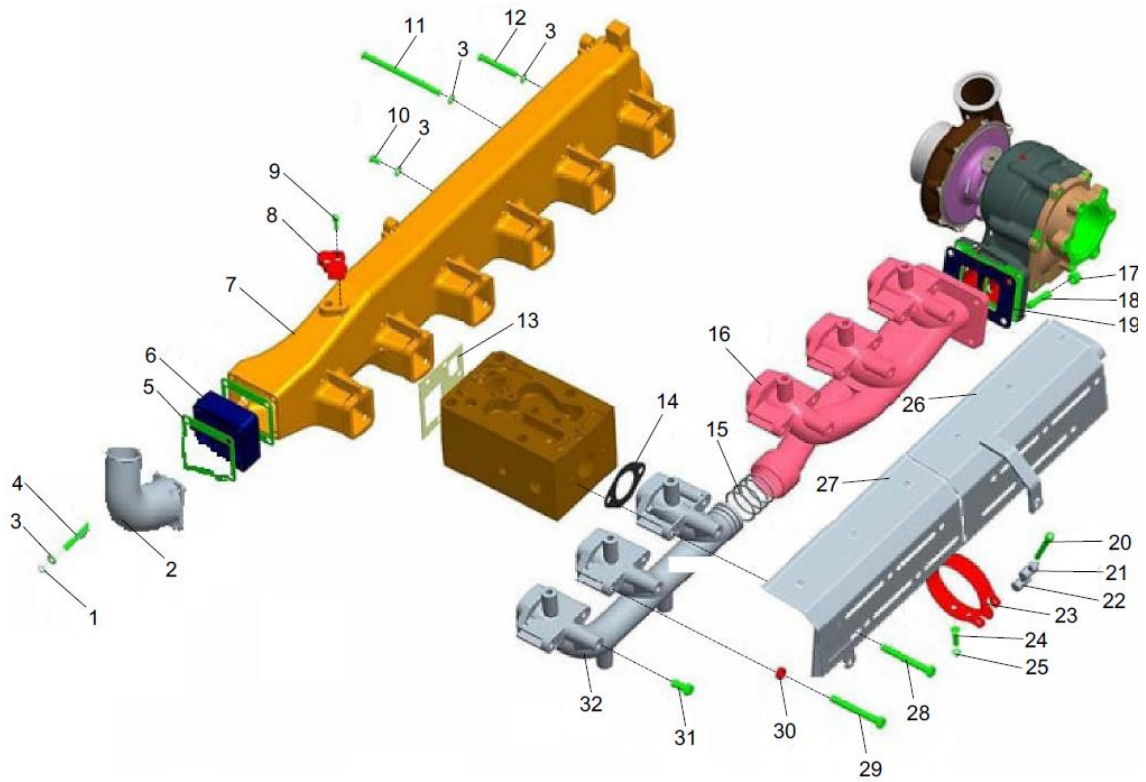

MOTOR (SISTEMA DE ENTRADA DE AR/ESCAPE) D1000000002_102290Y

POS.	CÓDIGO	DESCRIÇÃO E ESPECIFICAÇÃO	QUANT.	OBSERVAÇÃO
1	1009802152	Porca sextavada tipo 1	4	
2	1009801636	Tubo de entrada de ar	1	
3	1009801267	Arruela de pressão corrugada	16	
4	1009801369	Prisioneiro de ponta dupla	4	
5	1009801372	Calço	2	
6	1009801371	Aquecedor	1	
7	1009801637	Conjunto do tubo de entrada de ar	1	
8	00634050000001859	Sensor	1	
9	1009802165	Parafuso sextavado interno de cabeça cilíndrica	1	
10	1009801461	Parafuso sextavado	2	
11	1009801365	Parafuso de aperto do tubo de entrada de ar	6	
12	1009801464	Parafuso sextavado	6	
13	1009900086	Calço do tubo de entrada de ar	6	
14	1009801640	Calço do tubo de escape	6	
15	1009801386	Anel de vedação do tubo de escape	4	
16	1009802166	Coletor de escape traseiro	1	
17	1009801391	Contraporca sextavada toda de metal de 2 tipos	10	
18	1009801642	Prisioneiro de ponta dupla	4	
19	1009802167	Junta do turbocompressor	1	
20	1009801643	Parafuso sextavado interno de cabeça cilíndrica	1	
21	1009801644	Pino de tensionamento	1	
22	1009801645	Pino de tensão	1	
23	1009801646	Abraçadeira da correia	1	
24	1009801374	Parafuso sextavado	2	
25	1009801647	Arruela de pressão	2	
26	1009801648	Tampa de isolamento térmico	1	
27	1009801649	Tampa de isolamento térmico	1	
28	1009801650	Parafuso de aperto do tubo de escape	11	
29	1009801651	Parafuso de aperto do tubo de escape	1	
30	1009801652	Anel do espaçador	4	
31	1009801653	Parafuso	6	
32	1009802168	Coletor de escape dianteiro	1	

MOTOR (SISTEMA DE ENTRADA DE AR/ESCAPE) D1000000002_102290Y

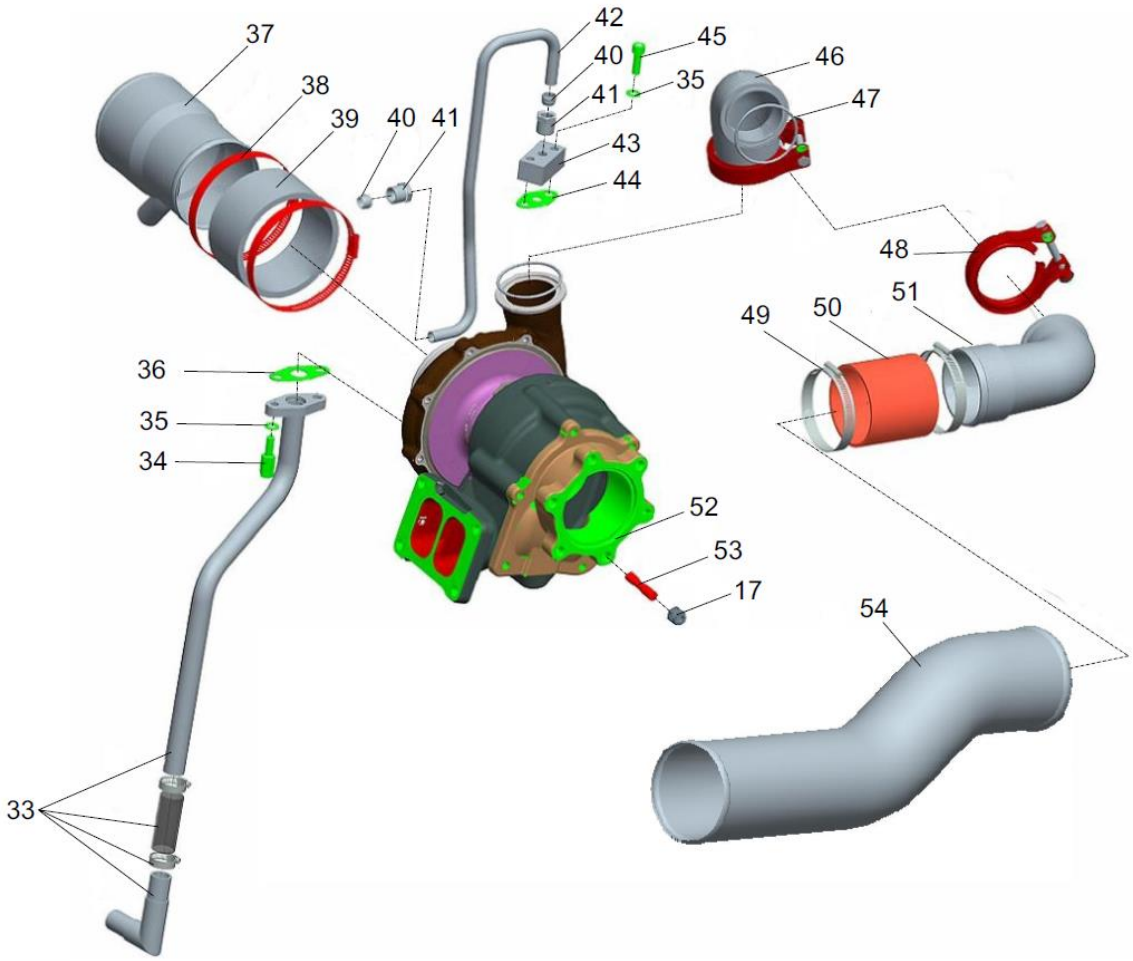

MOTOR (SISTEMA DE ENTRADA DE AR/ESCAPE) D1000000002_102290Y

POS.	CÓDIGO	DESCRIÇÃO E ESPECIFICAÇÃO	QUANT.	OBSERVAÇÃO
17	1009801391	Contraporca sextavada toda de metal de 2 tipos	10	
33	1140205605	Tubo de retorno corrugado	1	
34	1009801379	Parafuso do tubo de retorno	2	
35	1009801424	Arruela de autotravamento	4	
36	1040300362	Calço da flange do tubo de retorno	1	
37	1009801656	Conjunto do tubo de entrada de ar do compressor de ar	1	
38	1009801657	Abraçadeira da mangueira	2	
39	1009801658	Mangueira de borracha	1	
40	1009801383	Camisa de corte	2	
41	1009801384	Porca da abraçadeira do tubo	2	
42	1009801659	Tubo de entrada de óleo do turbocompressor	1	
43	1009801660	Flange do tubo de entrada de óleo	1	
44	1990300069	Calço do tubo de entrada de óleo	1	
45	1009801393	Parafuso sextavado interno de cabeça cilíndrica	2	
46	1009801661	Tubo de entrada de ar do intercooler	1	
47	1009801662	Anel de vedação	2	
48	1009801663	Abraçadeira	2	
49	1009801664	Abraçadeira da mangueira	2	
50	1009801665	Mangueira de borracha	1	
51	1009801666	Tubo	1	
52	1000400040	Turbocompressor	1	
53	1009801667	Prisioneiro de ponta dupla	6	
54	1009801668	Tubo de entrada de ar do intercooler	1	

MOTOR (COMPRESSOR DE AR)
D1000000002_102290Y

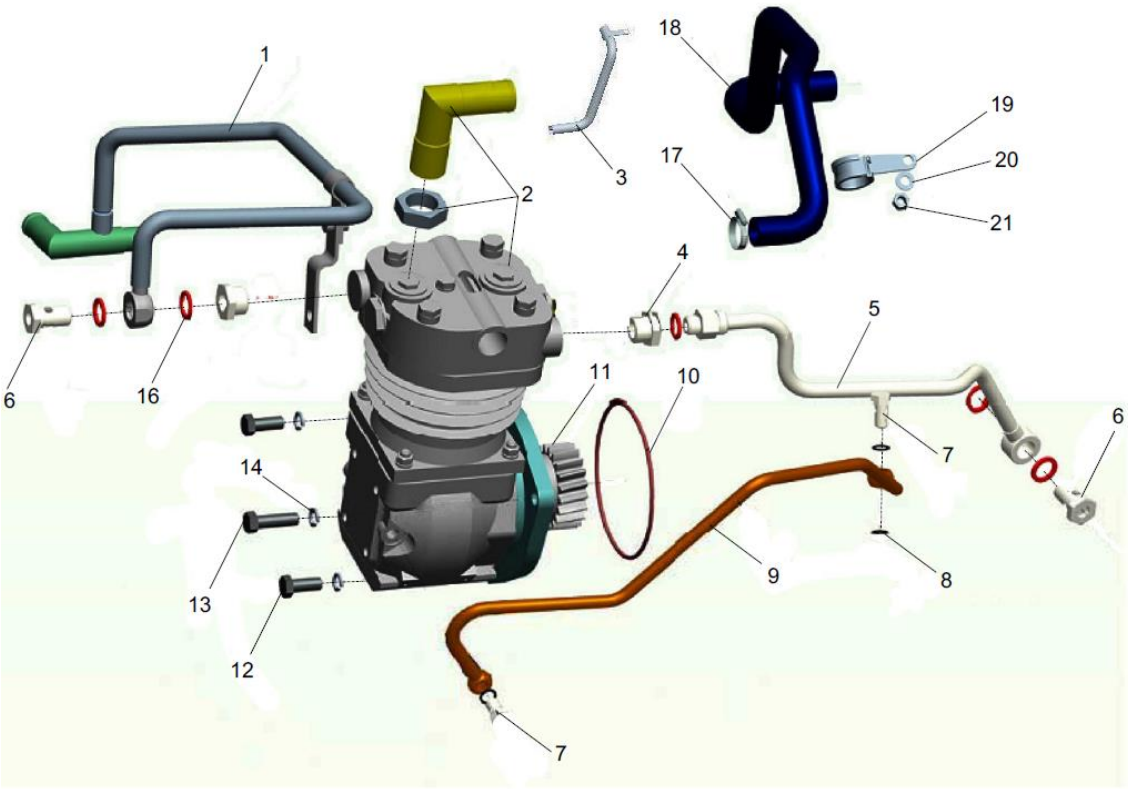

MOTOR (COMPRESSOR DE AR) D1000000002_102290Y

POS.	CÓDIGO	DESCRIÇÃO E ESPECIFICAÇÃO	QUANT.	OBSERVAÇÃO
1	1009802169	Conjunto do tubo de retorno de água de compressor de ar	1	
2	1009802170	Compressor de ar	1	
3	1009801671	Tubo de entrada de ar do compressor de ar	1	
4	1009801672	Corpo da conexão de redução	2	
5	1009801673	Conjunto do tubo de entrada de água do compressor de ar	1	
6	1009801674	Parafuso oco	2	
7	1009801675	Parafuso oco	2	
8	1009801218	Arruela	4	
9	1009801676	Tubo de óleo lubrificante do compressor de ar	1	
10	1009801677	Anel de vedação	1	
11	1009801678	Engrenagem do compressor de ar	1	
12	1009801437	Parafuso sextavado	2	
13	1009801606	Parafuso sextavado	1	
14	1009801358	Arruela de pressão	3	
15	1009801681	Mangueira de borracha	0	
16	1009801682	Arruela	5	
17	1009801448	Abraçadeira da mangueira	2	
18	1009802171	Mangueira de borracha com camada de tecido	1	
19	1009801685	Abraçadeira do tubo única	1	
20	1009801686	Arruela de pressão	1	
21	1009801687	Porca	1	

MOTOR (RECIPIENTE DE ÓLEO)
D1000000002_102290Y

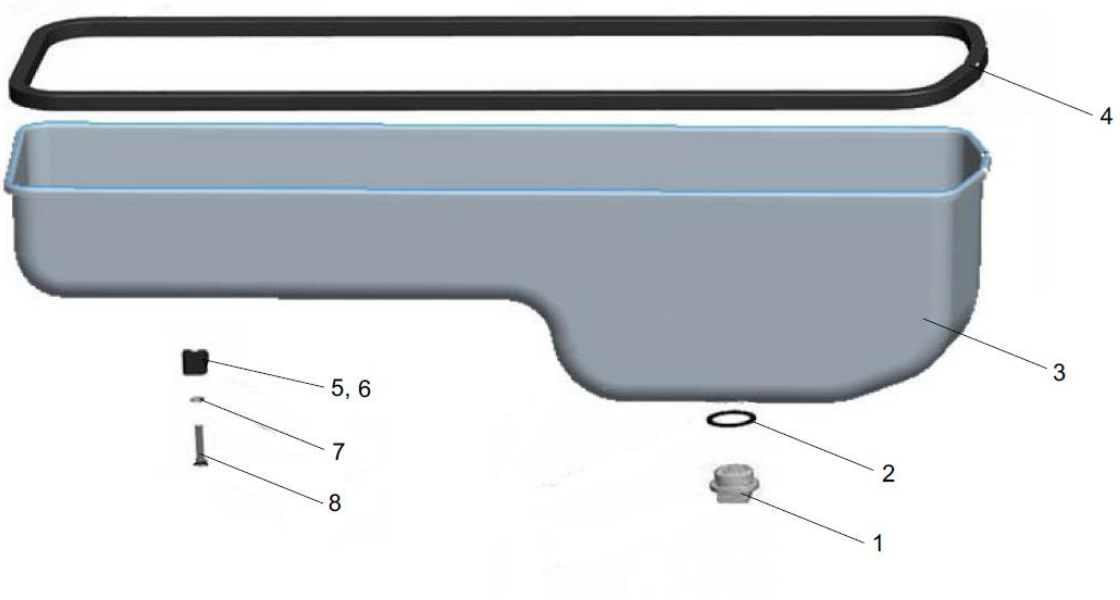

MOTOR (RECIPIENTE DE ÓLEO)
D1000000002_102290Y

POS.	CÓDIGO	DESCRIÇÃO E ESPECIFICAÇÃO	QUANT.	OBSERVAÇÃO
1	1009801688	Conjunto do bujão magnético	1	
2	1009801689	Arruela	1	
3	1009801690	Conjunto do recipiente de óleo	1	
4	1080000038	Junta	1	
5	1009801691	Bloco do recipiente de óleo	2	
6	1009801692	Bloco do recipiente de óleo	10	
7	1009801693	Arruela lisa	12	
8	1009801694	Parafuso sextavado	12	

MOTOR (CONJUNTO DO CHICOTE DE FIO ELÉTRICO E SENSOR) D1000000002_102290Y

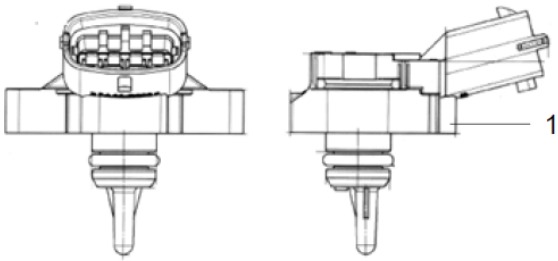

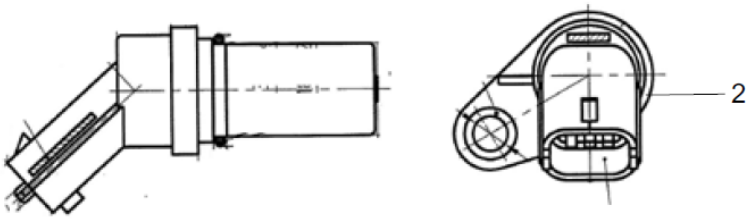

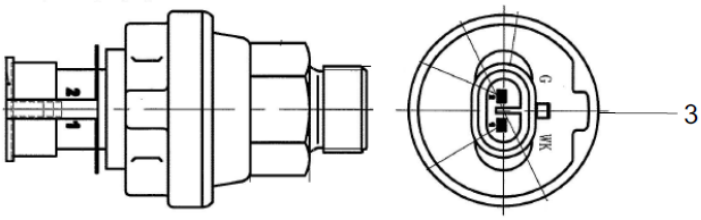

MOTOR (CONJUNTO DO CHICOTE DE FIO ELÉTRICO E SENSOR) D1000000002_102290Y

POS.	CÓDIGO	DESCRIÇÃO E ESPECIFICAÇÃO	QUANT.	OBSERVAÇÃO
1	1009801616	Sensor de pressão/temperatura do óleo do motor	1	
2	1009802278	Sensor de velocidade do motor	1	
3	1009801617	Sensor de pressão do óleo do motor	1	
4	1009802503	Conjunto do chicote de fio do sensor	1	
5	1009802504	Conjunto do chicote de fio do injetor de combustível	1	

SISTEMA DE COMBUSTÍVEL
D00672001120000000Y

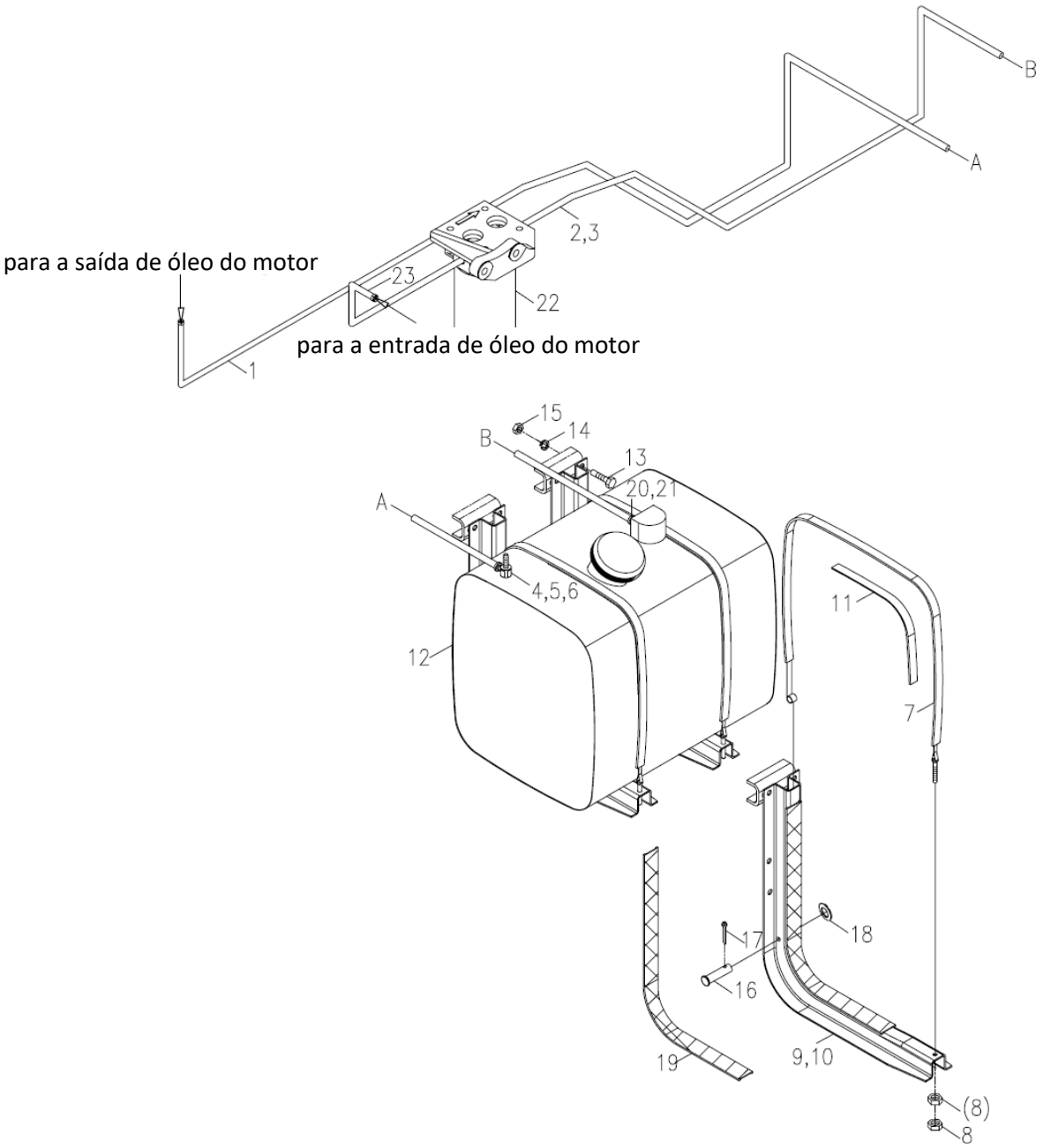

SISTEMA DE COMBUSTÍVEL
D00672001120000000Y

POS.	CÓDIGO	DESCRIÇÃO E ESPECIFICAÇÃO	QUANT.	OBSERVAÇÃO
1	00672001120001010	Tubo de entrega de óleo	1	
2	1990200518	Abraçadeira para mangueira	6	
3	00672001120001020	Tubo de entrega de óleo	1	
4	00633160000000015	Parafuso da conexão	1	
5	1081000017	Anel O 25x2,4, GB1235-1976	2	
6	00671551100200000	União corrugada	1	
7	00671601100200000	Correia de aperto	2	
8	1040200096	Porca M12-8, GB/T6170-2000	4	
9	00676601110001010	Suporte do tanque de combustível	1	
10	00671551120001010	Suporte do tanque de combustível	1	
11	1990300002	Sapata de borracha	2	
12	00672401100200000	Tanque de combustível	1	
13	1040000082	Parafuso M16x40-8.8, GB/T5783-2000	12	
14	1040300065	Arruela 16, GB/T93-1987	12	
15	1040200110	Porca M16-8, GB/T6170-2000	12	
16	1040500108	Pino B12x70, GB/T882-1986	2	
17	1040500132	Pino 3.2x30, GB/T91-2000	2	
18	1040300041	Arruela 12-200HV, GB/T97.1-2002	2	
19	00676601100001030	Cinta da almofada	2	
20	00671551100001010	Bujão de proteção de saída	1	
21	00671621130001030	Conexão	1	
22	00671441100200000	Filtro grosso de combustível pré-montado	1	
23	00672001120001030	Tubo de entrega de óleo	1	
24	1990200008	Cinta de nylon	10	
25	202230000	Resina epóxi	0,05kg	

FILTRO GROSSO DE COMBUSTÍVEL PRÉ-MONTADO D00671441100200000Y

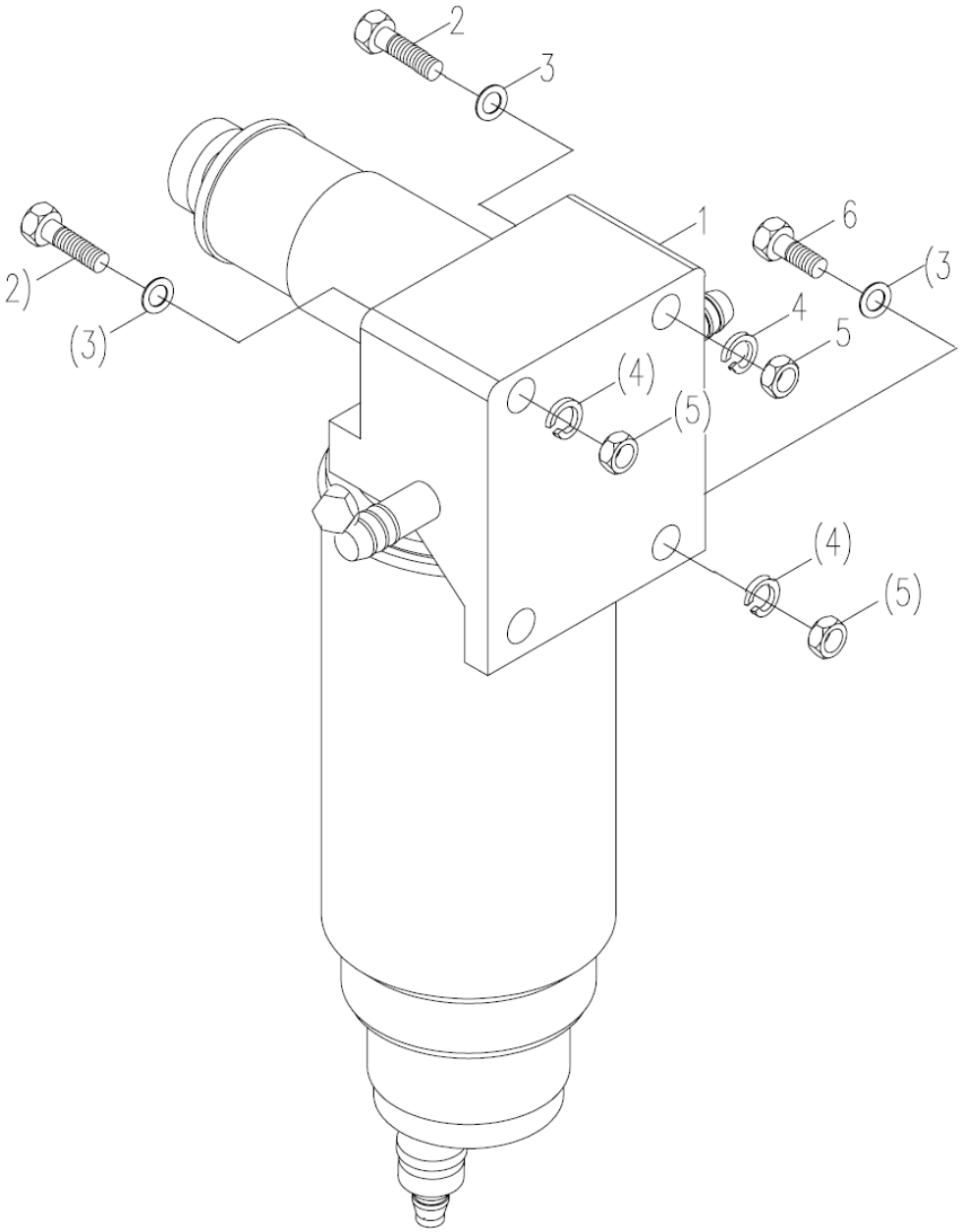

FILTRO GROSSO DE COMBUSTÍVEL PRÉ-MONTADO D00671441100200000Y

POS.	CÓDIGO	DESCRIÇÃO E ESPECIFICAÇÃO	QUANT.	OBSERVAÇÃO
1	1200300031	Separador de água	1	
2	1040000068	Parafuso M10x50-8.8, GB/T5782-2000	3	
3	1040300061	Arruela 10-200HV, GB/T97.1-2002	3	
4	1040300067	Arruela 10, GB/T93-1987	3	
5	1040200113	Porca M10-8, GB/T6170-2000	3	

SISTEMA DE RESFRIAMENTO
D00671631300000000Y

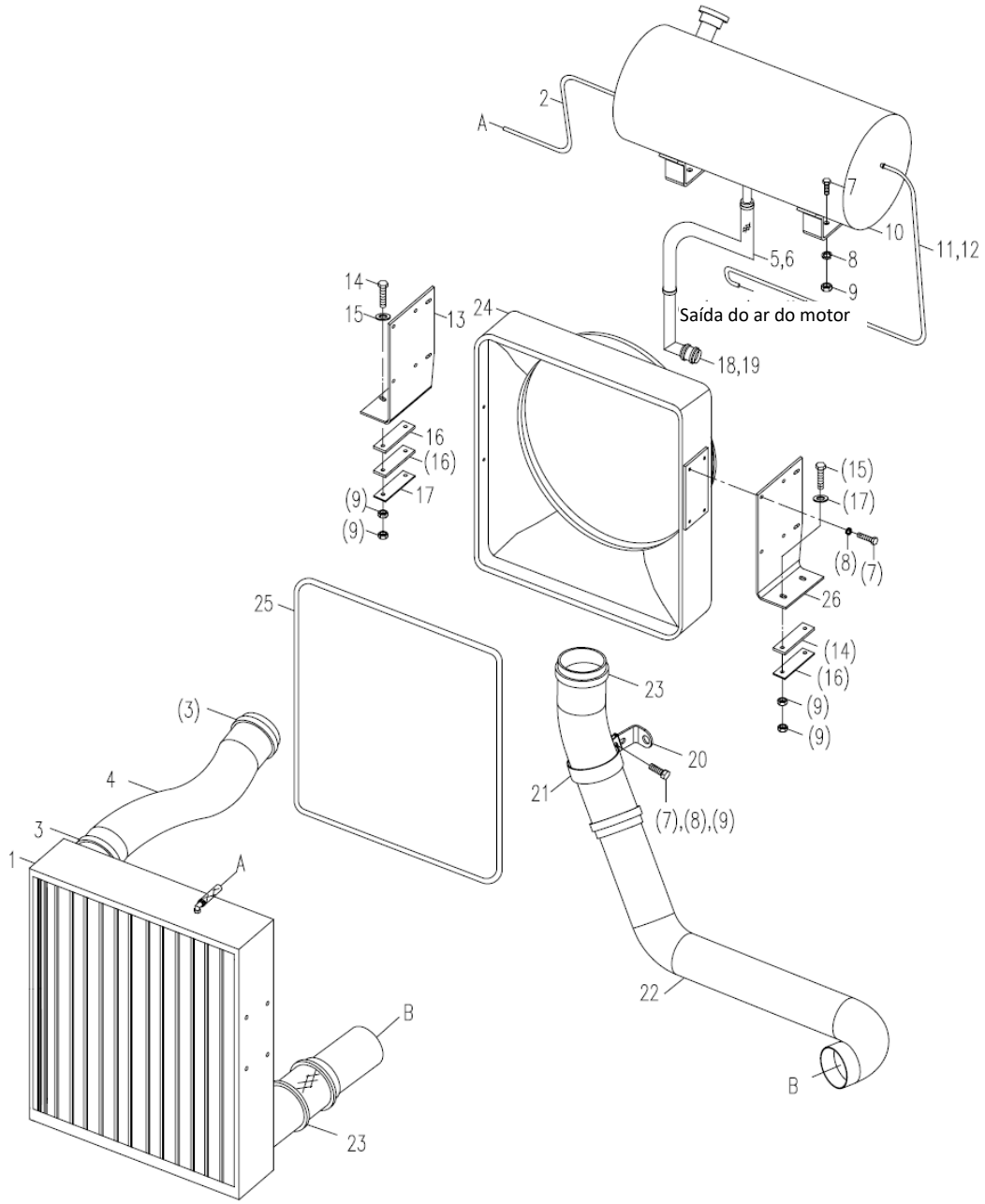

SISTEMA DE RESFRIAMENTO
D00671631300000000Y

POS.	CÓDIGO	DESCRIÇÃO E ESPECIFICAÇÃO	QUANT.	OBSERVAÇÃO
1	1000300007	Radiador	1	
2	00671631300001030	Mangueira do tanque de água 8x3	1	
3	1990200536	Abraçadeira tipo T sem mola) 52- 60	2	
4	1000300208	Tubo de saída de água do motor	1	
5	00671631300001050	Mangueira do tanque de água $25	1	
6	1990200520	Abraçadeira para mangueira 30-45	2	
7	1040000267	Parafuso M8x20-8.8, GB/T5783-2000	17	
8	1040300063	Arruela 8, GB/T93-1987	25	
9	1040200192	Porca M8-8, GB/T6170-2000	13	
10	1000300312	Tanque de água de expansão	1	
11	00671631300001040	Mangueira do tanque de água 8x3	1	
12	1990200527	Abraçadeira para mangueira 8-16	4	
13	00671631300001010	Suporte direito	1	
14	1040000191	Parafuso M8x70-8.8, GB/T5783-2000	4	
15	1040300094	Arruela 8-140HV, GB/T96.1-2002	4	
16	00676411300001050	Sapata de borracha	4	
17	00676411300001040	Sapata	8	
18	00671551300001070	União T	1	
19	00671631300001060	Mangueira do tanque de água 19x4	1	
20	00676601300001020	Suporte	1	
21	00671501300001030	Abraçadeira do tubo	1	
22	1000300209	Tubo de saída de água do tanque de água	1	
23	1990200508	Abraçadeira tipo T sem mola) 60- 68	2	
24	1000300015	Conjunto do defletor aerodinâmico	1	
25	1990300007	Faixa de vedação de borracha L= 2740mm	3	
26	00671631300001020	Suporte esquerdo	1	
27	1990200005	Cinta de nylon 4x150 (preta)	8	
28	202270028	Fluido anticongelante ecológico 5 em 1 -25 °C 10kg/barril	50kg	
29	1990200519	Abraçadeira para mangueira 20-32	2	

SISTEMA DE ESCAPE
D00672001210000000Y

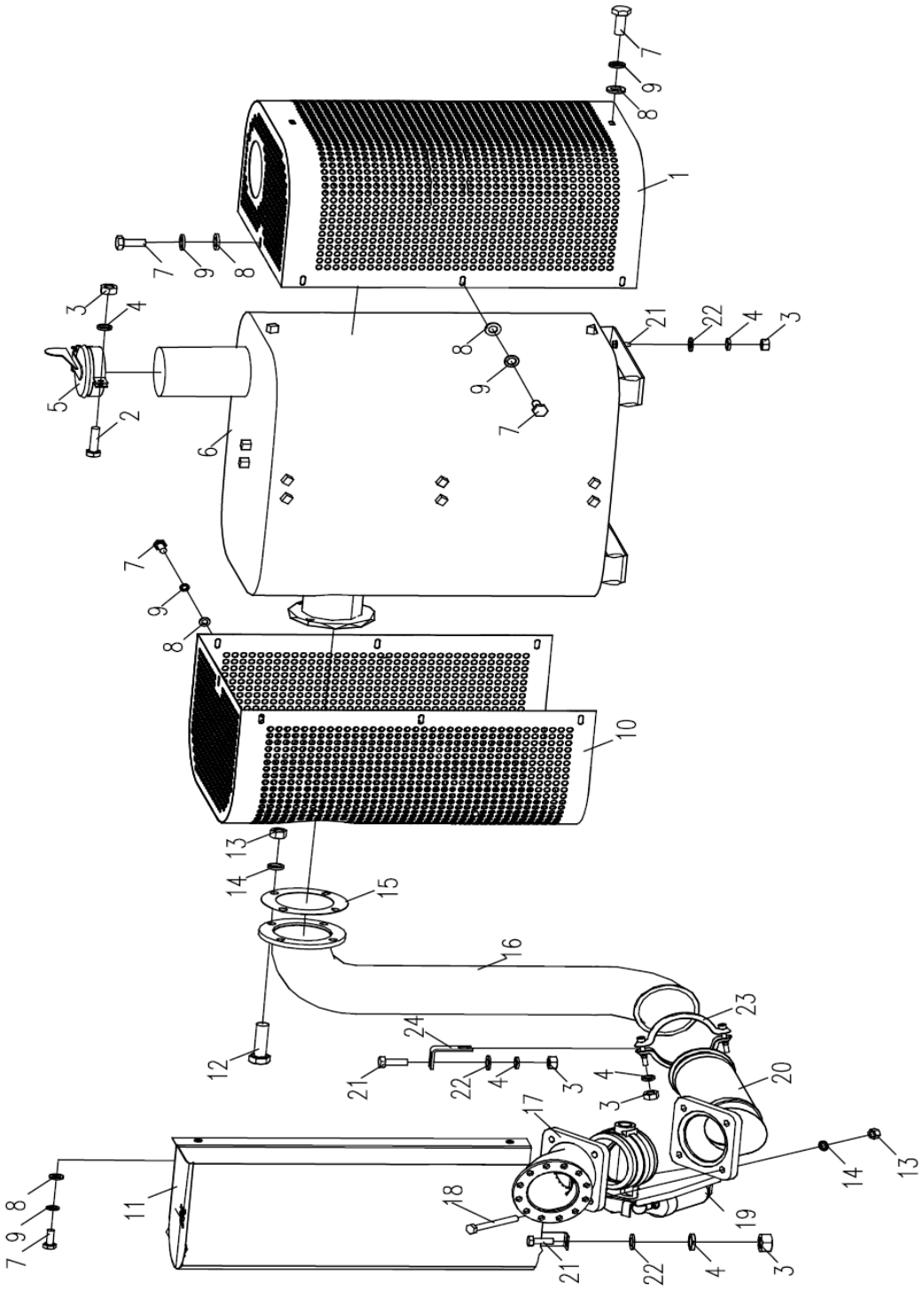

SISTEMA DE ESCAPE
D00672001210000000Y

POS.	CÓDIGO	DESCRIÇÃO E ESPECIFICAÇÃO	QUANT.	OBSERVAÇÃO
1	00671421220800000	Tampa do silencioso II	1	
2	1040000018	Parafuso M8x30-8.8, GB/T5783-2000	1	
3	1040200192	Porca M8-8, GB/T6170-2000	10	
4	1040300063	Arruela 8, GB/T93-1987	10	
5	00670131200200000	Conjunto da tampa à prova de chuva	1	
6	1000200002	Conjunto do silencioso	1	
7	1040002555	Parafuso M6x16-70, GB/T5783-2000	18	
8	1040301609	Arruela 6, GB/T95-1985	18	
9	1040301610	Arruela 6, GB/T93-1987	18	
10	00671421220600000	Tampa do silencioso I	1	
11	00671551200400000	Tampa	1	
12	1040000101	Parafuso M12x40-8.8, GB/T5783-2000	4	
13	1040200096	Porca M12-8, GB/T6170-2000	8	
14	1040300054	Arruela 12, GB/T93-1987	8	
15	00671421220001040	Junta	1	
16	00672001210200000	Tubo soldado 3	1	
17	00671631200400000	Tubo soldado 1	1	
18	1040000187	Parafuso M12x105-8.8, GB/T5782-2000	4	
19	1070500009	Válvula tipo borboleta do freio de escape	1	
20	00671631200600000	Tubo soldado 2	1	
21	1039800950	Parafuso	8	
22	1040300066	Arruela 8-200HV, GB/T97.1-2002	8	
23	00671631200001020	Abraçadeira	1	
24	00672001210001010	Suporte	1	

CONJUNTO DA TAMPA À PROVA DE CHUVA
D00670131200200000Y

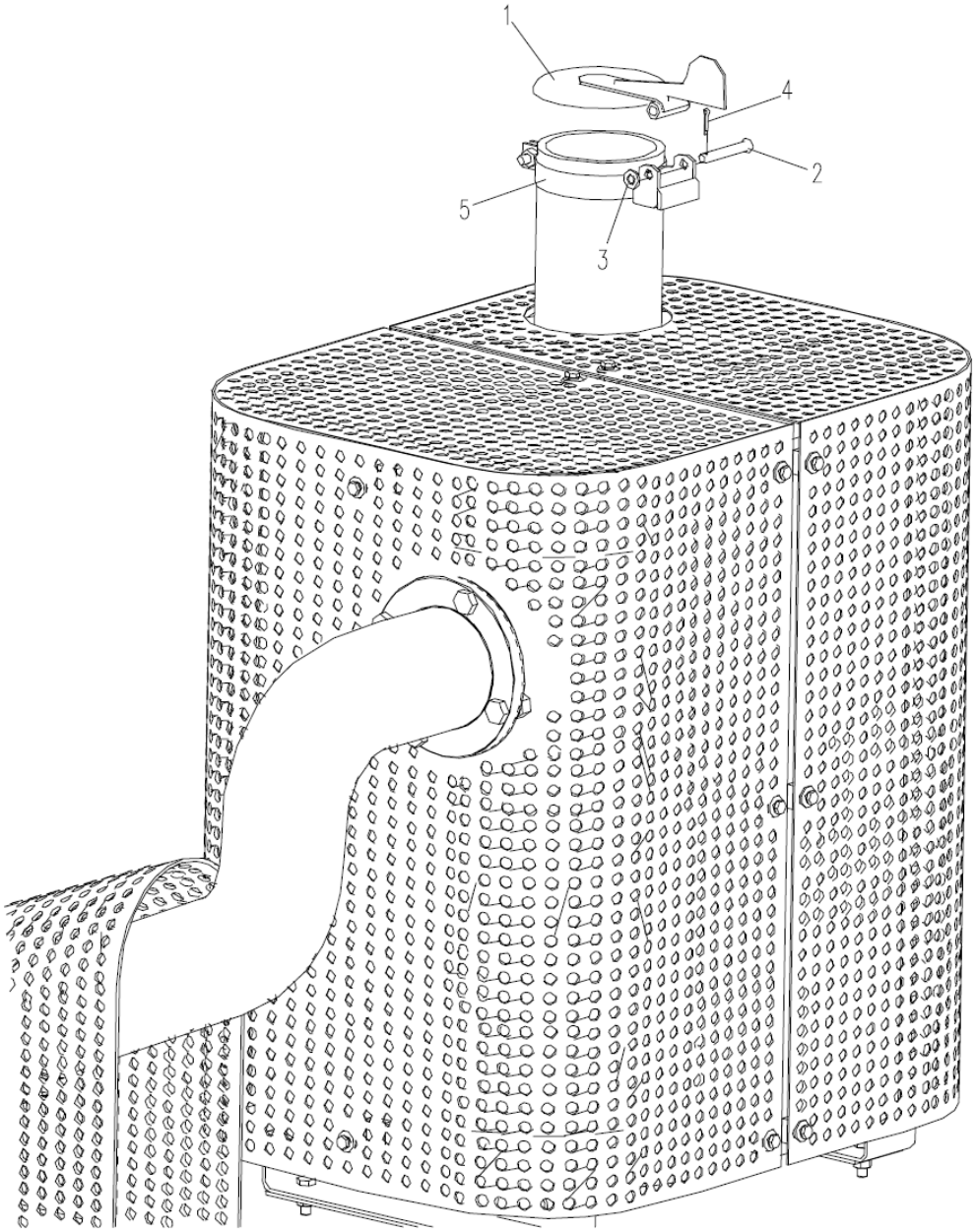

CONJUNTO DA TAMPA À PROVA DE CHUVA D00670131200200000Y

POS.	CÓDIGO	DESCRIÇÃO E ESPECIFICAÇÃO	QUANT.	OBSERVAÇÃO
1	00670131200210000	Conjunto da tampa	1	
2	1040501082	Pino B8x55, GB/T882-1986	1	
3	1040300066	Arruela 8-200HV, GB/T97.1-2002	1	
4	1040500080	Pino 3.2x14, GB/T91-2000	1	
5	00670131200220000	Suporte da tampa à prova de chuva	1	

SISTEMA DE ENTRADA DE AR
D00672001420000000Y

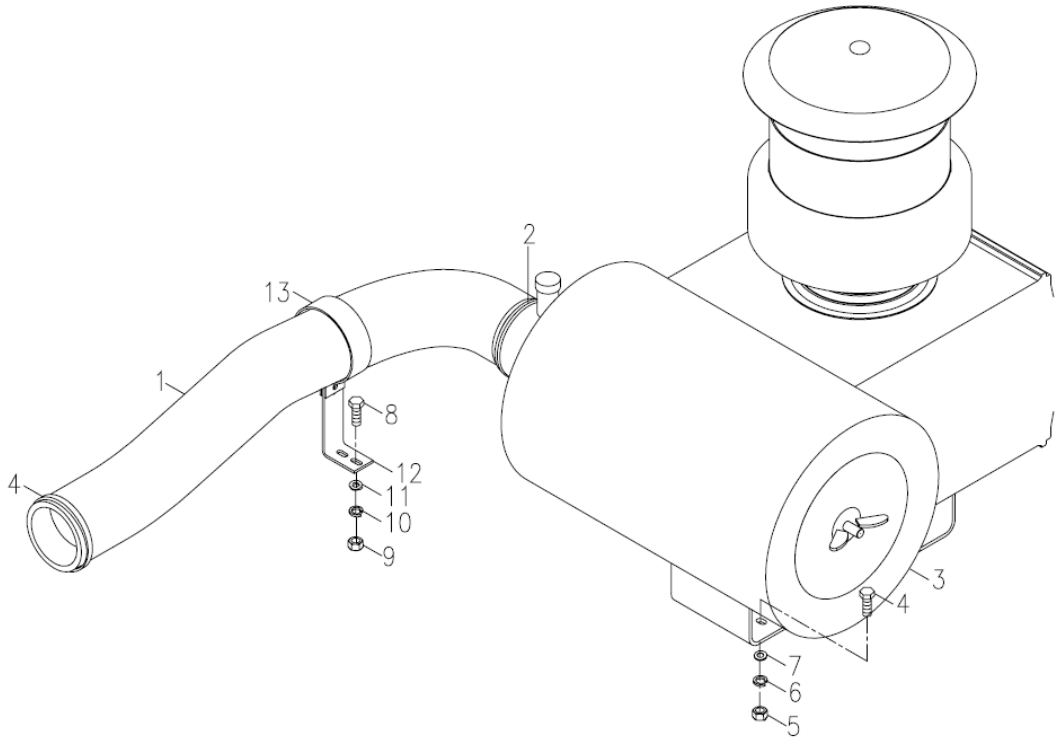

SISTEMA DE ENTRADA DE AR
D00672001420000000Y

POS.	CÓDIGO	DESCRIÇÃO E ESPECIFICAÇÃO	QUANT.	OBSERVAÇÃO
1	1000100298	Tubo de entrada de ar	1	
2	1990200514	Abraçadeira tipo T (sem mola)	1	
3	1000100177	Filtro de ar	1	
4	1040000344	Parafuso	4	
5	1040200113	Porca M10-8, GB/T6170-2000	4	
6	1040300067	Arruela 10, GB/T93-1987	4	
7	1040300061	Arruela 10-200HV, GB/T97.1-2002	8	
8	1040000288	Parafuso M8x25-8.8, GB/T5783-2000	3	
9	1040200192	Porca M8-8, GB/T6170-2000	3	
10	1040300063	Arruela 8, GB/T93-1987	3	
11	1040300094	Arruela 8-140HV, GB/T96.1-2002	3	
12	00672001400001010	Placa de suporte	1	
13	00672001400001020	Abraçadeira	1	
14	1990200540	Abraçadeira tipo T (sem mola)	1	

ZOOMLION

CATÁLOGO DE PEÇAS DE REPOSIÇÃO PARA CAMINHÃO GUINDASTE

CAPÍTULO 3 SISTEMA DE ACIONAMENTO

INSTALAÇÃO DA EMBREAGEM E SEUS CONTROLES
D00671621600000000Y

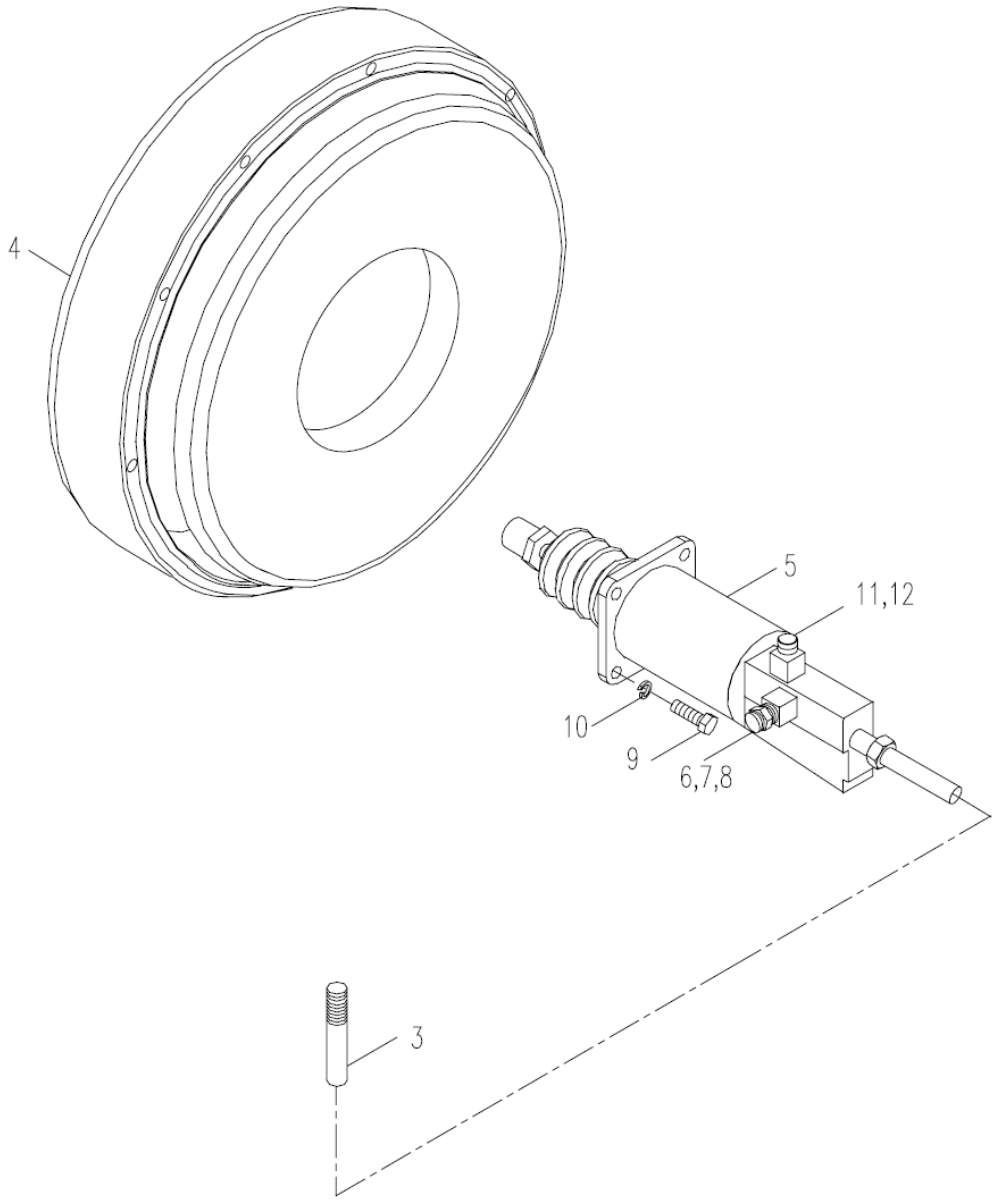

INSTALAÇÃO DA EMBREAGEM E SEUS CONTROLES
D00671621600000000Y

POS.	CÓDIGO	DESCRIÇÃO E ESPECIFICAÇÃO	QUANT.	OBSERVAÇÃO
3	1140202041	Conjunto de mangueira de borracha H/H3-8x1W-5000(L8), JB/T8727-2004	1	
4	1030500000	Conjunto de embreagem	1	
5	1010200010	Cilindro de reforço de embreagem tipo 102	1	
6	1040200148	Porca G10, GB/T3759-1983	1	
7	1140100961	Corpo da conexão G10, GB/T3733,2-1983	1	
8	1140100934	Camisa de corte 10, GB/T3764-1983	1	
9	1040000288	Parafuso M8x25-8.8, GB/T5783-2000	4	
10	1040300063	Arruela 8, GB/T93-1987	4	
11	202990042	Fluido de freio T3 Laike	1.5L	
12	1990200008	Cinta de nylon	30	
11	1040300094	Arruela 8-140HV, GB/T96.1-2002	3	
12	00672001400001010	Placa de suporte	1	

CILINDRO DE REFORÇO DE EMBREAGEM TIPO 102
D1010200010_102345Y

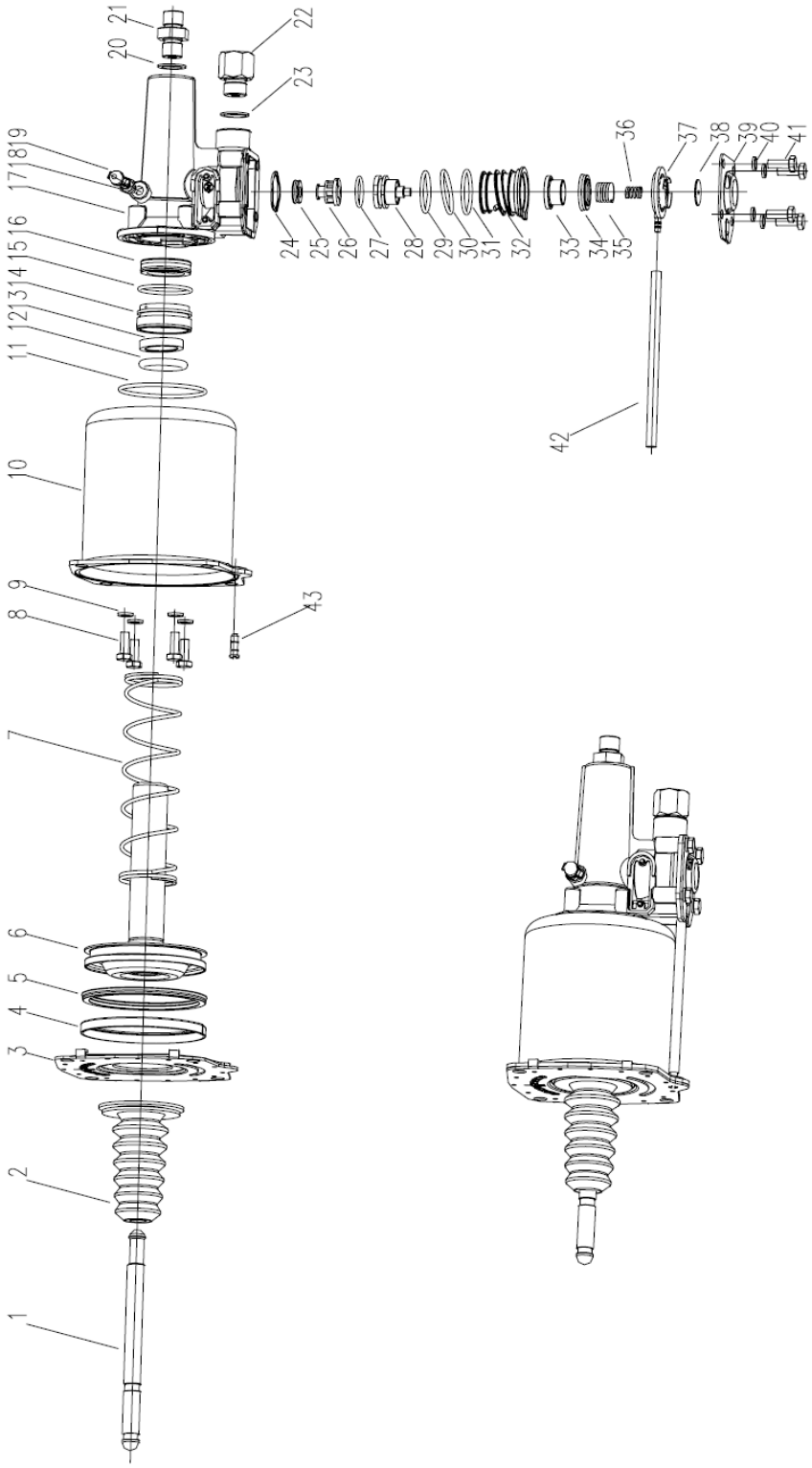

CILINDRO DE REFORÇO DE EMBREAGEM TIPO 102
D1010200010_102345Y

POS.	CÓDIGO	DESCRIÇÃO E ESPECIFICAÇÃO	QUANT.	OBSERVAÇÃO
1	(1)	Haste de armação	1	
2	(2)	Camisa de poeira	1	
3	(3)	Conjunto da placa de cobertura	1	
4	(4)	Anel deslizante	1	
5	(5)	Anel de vedação de furo tipo Y	1	
6	(6)	Conjunto do pistão	1	
7	(7)	Mola de retorno	1	
8	(8)	Parafuso M6x18, GB5783	4	
9	(9)	Arruela lisa 6, GB848	4	
10	(10)	Cilindro	1	
11	(11)	Anel O	1	
12	(12)	Anel O	1	
13	(13)	Anel	1	
14	(14)	Camisa	1	
15	(15)	Anel O	1	
16	(16)	Anel de vedação	1	
17	(17)	Assento da válvula	1	
18	(18)	Parafuso	1	
19	(19)	Tampa de poeira	1	
20	(20)	Calço de cobre	1	
21	(21)	Conexão da saída de óleo	1	
22	(22)	Conexão da entrada de ar	1	
23	(23)	Calço de cobre	1	
24	(24)	Arruela corrugada	1	
25	(25)	Anel Y	1	
26	(26)	Pistão de controle	1	
27	(27)	Anel O	1	
28	(28)	Haste de armação da válvula	1	
29	(29)	Anel O	1	
30	(30)	Anel O	1	
31	(31)	Anel O	1	
32	(32)	Assento da válvula de entrada/escape de ar	1	
33	(33)	Válvula de entrada de ar	1	
34	(34)	Anel Y	1	

CILINDRO DE REFORÇO DE EMBREAGEM TIPO 102
D1010200010_102345Y

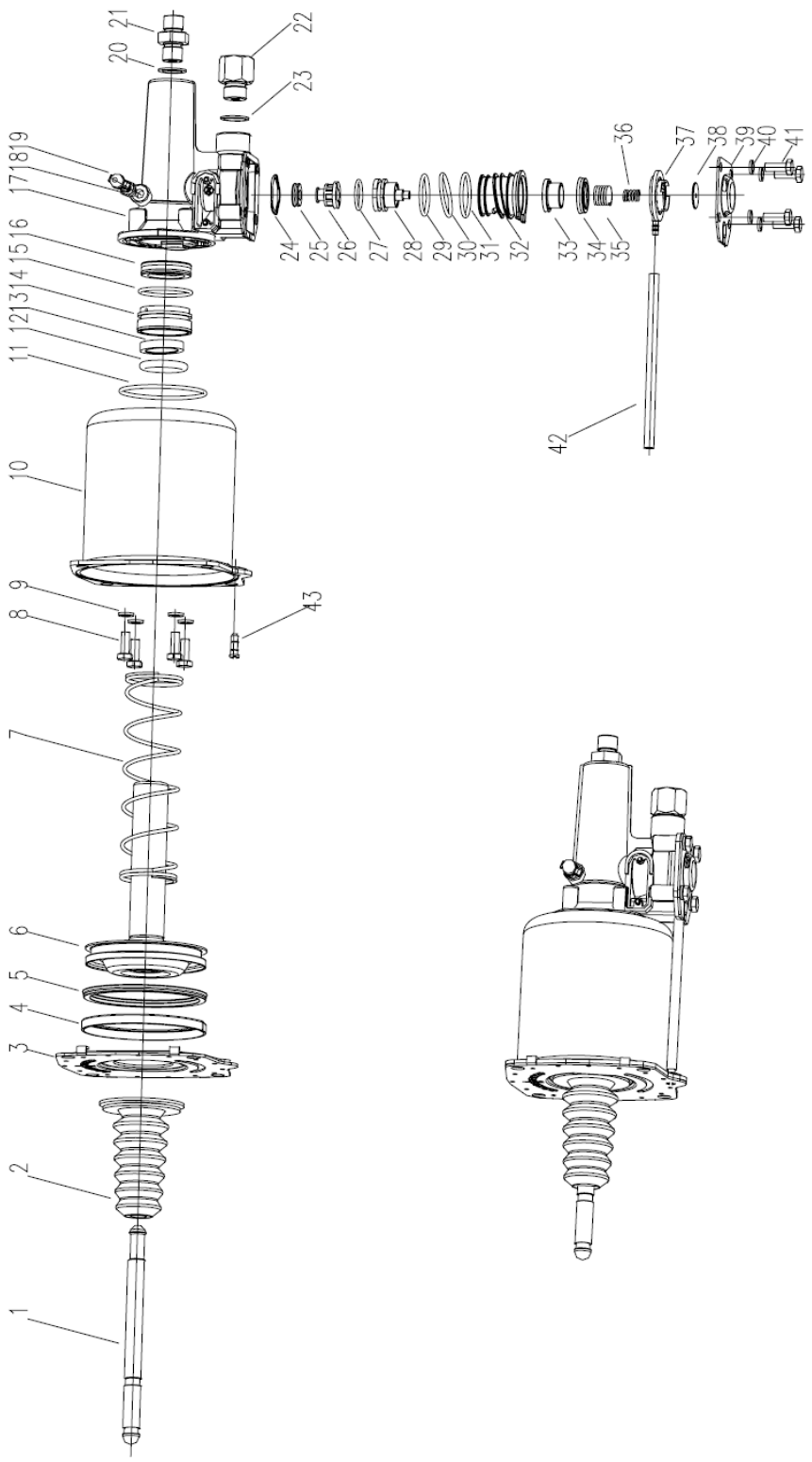

CILINDRO DE REFORÇO DE EMBREAGEM TIPO 102
D1010200010_102345Y

POS.	CÓDIGO	DESCRIÇÃO E ESPECIFICAÇÃO	QUANT.	OBSERVAÇÃO
35	(35)	Mola da válvula de entrada de ar	1	
36	(36)	Mola da válvula de escape	1	
37	(37)	Base da válvula de poeira	1	
38	(38)	Placa da válvula de poeira	1	
39	(39)	Placa de pressão	1	
40	(40)	Arruela lisa 6, GB93-6	4	
41	(41)	Parafuso M6x16, GB5783	4	
42	(42)	Tubo de ventilação	1	
43	(43)	Bujão de ventilação	1	

INSTALAÇÃO DA TRANSMISSÃO E SEUS CONTROLES
D00671631730000000Y

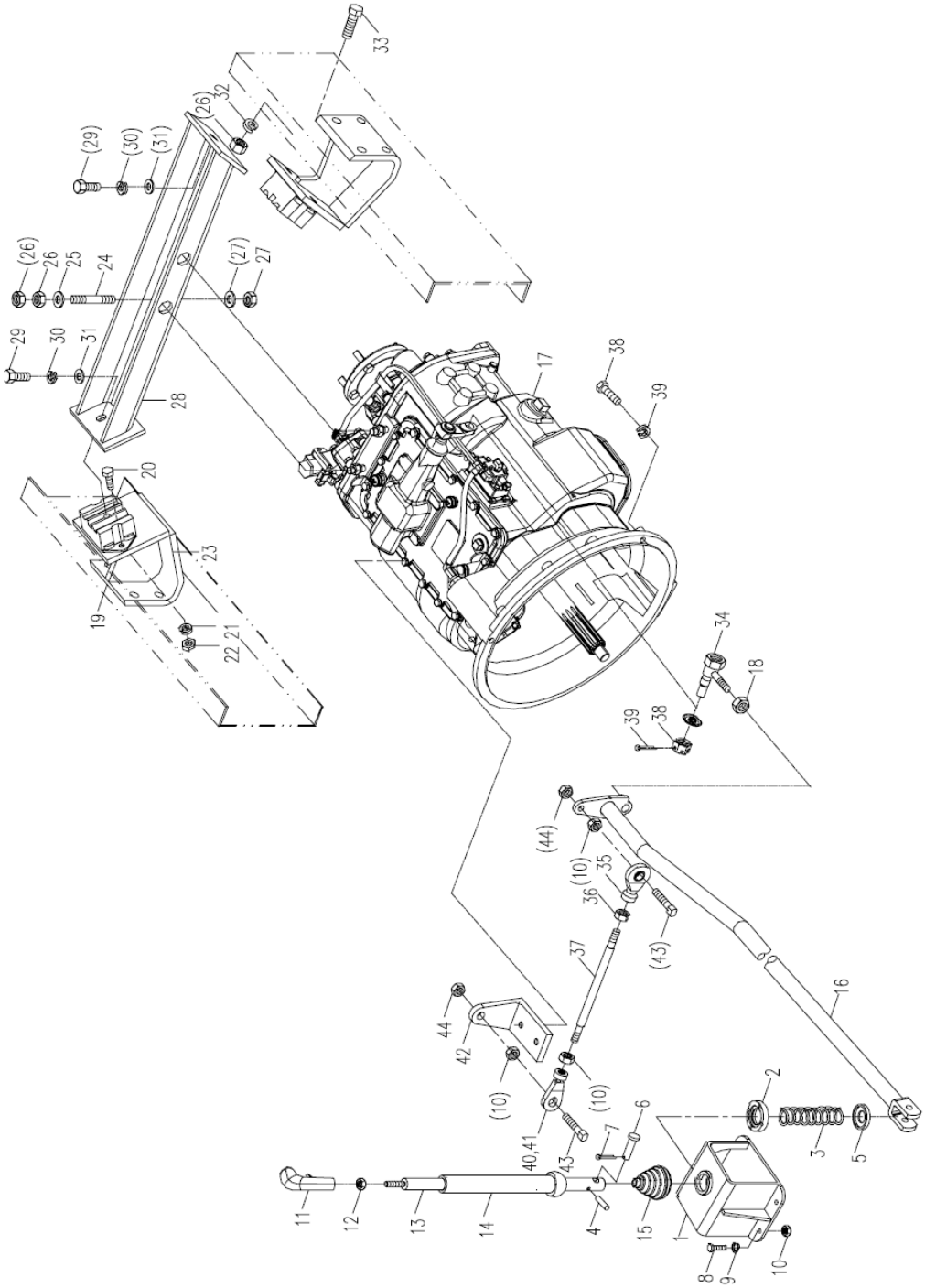

INSTALAÇÃO DA TRANSMISSÃO E SEUS CONTROLES D00671631730000000Y

POS.	CÓDIGO	DESCRIÇÃO E ESPECIFICAÇÃO	QUANT.	OBSERVAÇÃO
1	00670401700200001	Suporte do seletor de intervalo	1	
2	00676601700401060	00676601700401060 Assento da mola	1	
3	00676601700401040	Mola	1	
4	1040500107	Pino A6x35, GB/T119-1986	1	
5	00676601700401050	Base da mola	1	
6	1040500109	Pino B12x50, GB/T882-1986	1	
7	1040500075	Pino 4x20, GB/T91-2000	1	
8	1040000122	Parafuso M10x35-8.8, GB/T5783-2000	4	
9	1040300067	Arruela 10, GB/T93-1987	16	
10	1040200113	Porca M10-8, GB/T6170-2000	19	
11	1030300021	Conjunto da válvula de pré-seleção.	1	
12	1040200088	Porca M12-04, GB/T6172.1-2000	1	
13	00671421720400000	Conjunto do seletor de intervalo	1	
14	00671551700001010	Tubo de proteção de borracha	1	
15	00671551700001020	Jaqueta de proteção de borracha	1	
16	00671631700200000	Conjunto da haste de arrasto	1	
17	1030300001	Conjunto da transmissão (G4762)	1	
18	1040200161	Porca M16-8 GB/T889-1986	1	
19	00671631700600000	Suporte	2	
20	1040000288	Parafuso M8x25-8.8, GB/T5783-2000	4	
21	1040300063	Arruela 8, GB/T93-1987	4	
22	1040200192	Porca M8-8, GB/T6170-2000	4	
23	1001500000	Rolamento dianteiro do motor	2	
24	00676601700201010	Prisioneiro	2	
25	1040300064	Arruela 16-140HV, GB/T96.1-2002	4	
26	1040200110	Porca M16-8, GB/T6170-2000	12	
27	1040200098	Porca M16-04, GB/T6172.1-2000	2	
28	00676601700220001	Conjunto da viga cruzada	1	
29	1040000069	Parafuso M12x25-8.8, GB/T5783-2000	2	
30	1040300054	Arruela 12, GB/T93-1987	2	
31	1040300081	Arruela 12-140HV, GB/T96.1-2002	2	
32	1040300065	Arruela 16, GB/T93-1987	8	
33	1040000065	Parafuso M16x45-8.8, GB/T5783-2000	8	
34	1050000000	Rolamento de articulação do braço de direção de deslocamento	1	

INSTALAÇÃO DA TRANSMISSÃO E SEUS CONTROLES
D00671631730000000Y

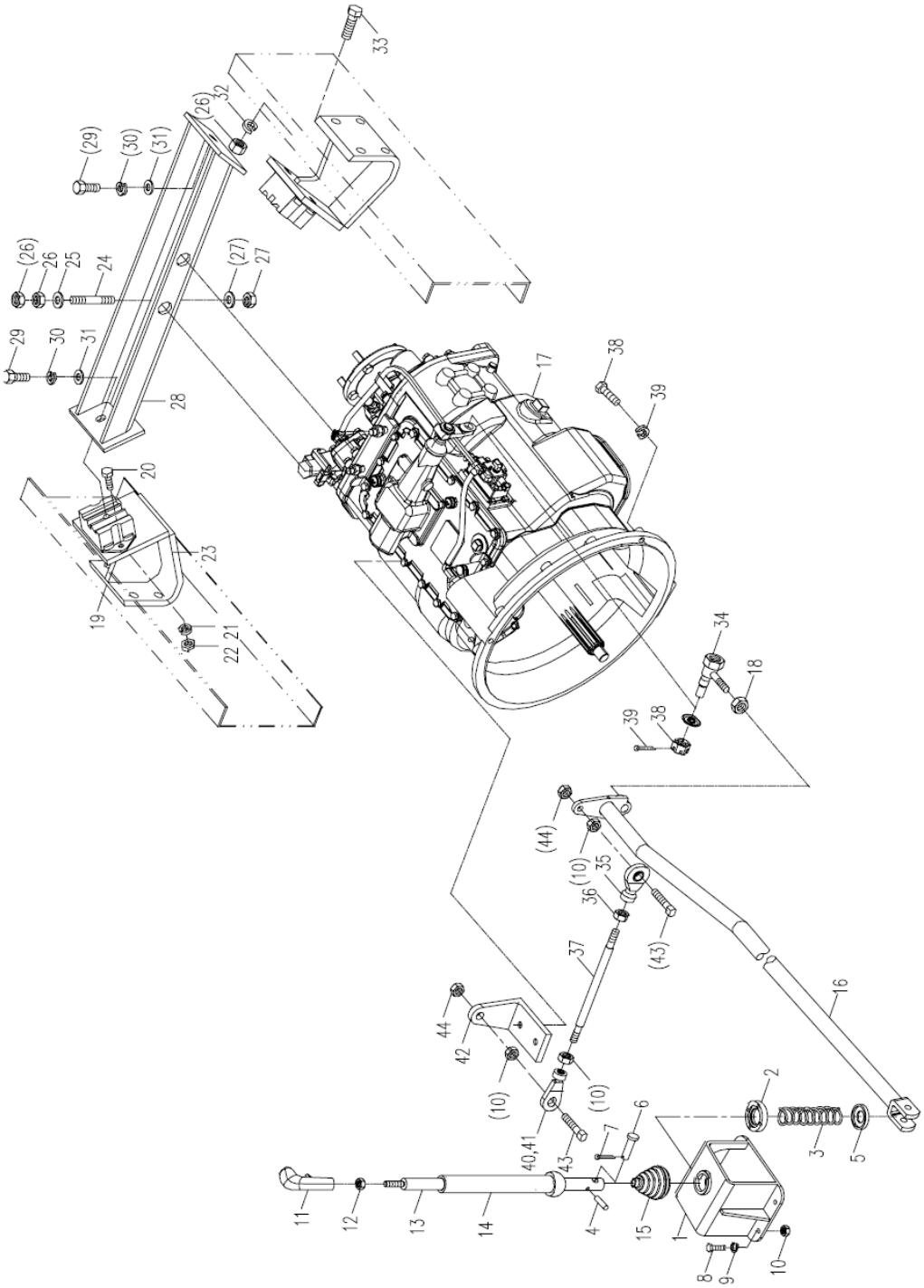

INSTALAÇÃO DA TRANSMISSÃO E SEUS CONTROLES D00671631730000000Y

POS.	CÓDIGO	DESCRIÇÃO E ESPECIFICAÇÃO	QUANT.	OBSERVAÇÃO
35	1050000003	Rolamento de articulação da extremidade da haste	1	
36	00676411700401010	Porca	1	
37	00676601700401030	Prisioneiro de ponta dupla	1	
38	1040200165	Porca M10-8, GB/T6178-1986	1	
39	1040500065	Pino 2.5x20, GB/T91-2000	1	
40	1050000002	Rolamento de articulação da extremidade da haste SIJK10C	1	
41	204110014	Graxa à base de lítio	0,1kg	
42	00676601700401020	Suporte do rolamento de articulação	1	
43	00676601700401080	Parafuso do rolamento de articulação	2	
44	1040200145	Porca M10-8, GB/T889-1986	2	
45	202230016	Cola Loctite	0,01kg	
46	204050005	Óleo de engrenagem para veículos pesados GL-5 85W/90 -15 °C — 49 °C	16L	
47	00671401710001010	Sinal de aviso	1	
48	1990200008	Cinta de nylon 8x240 (preta)	10	

CONJUNTO DE TRANSMISSÃO. (CONJUNTO DE CAIXA DE TRANSMISSÃO E ACESSÓRIOS I) D1030300001_101250Y

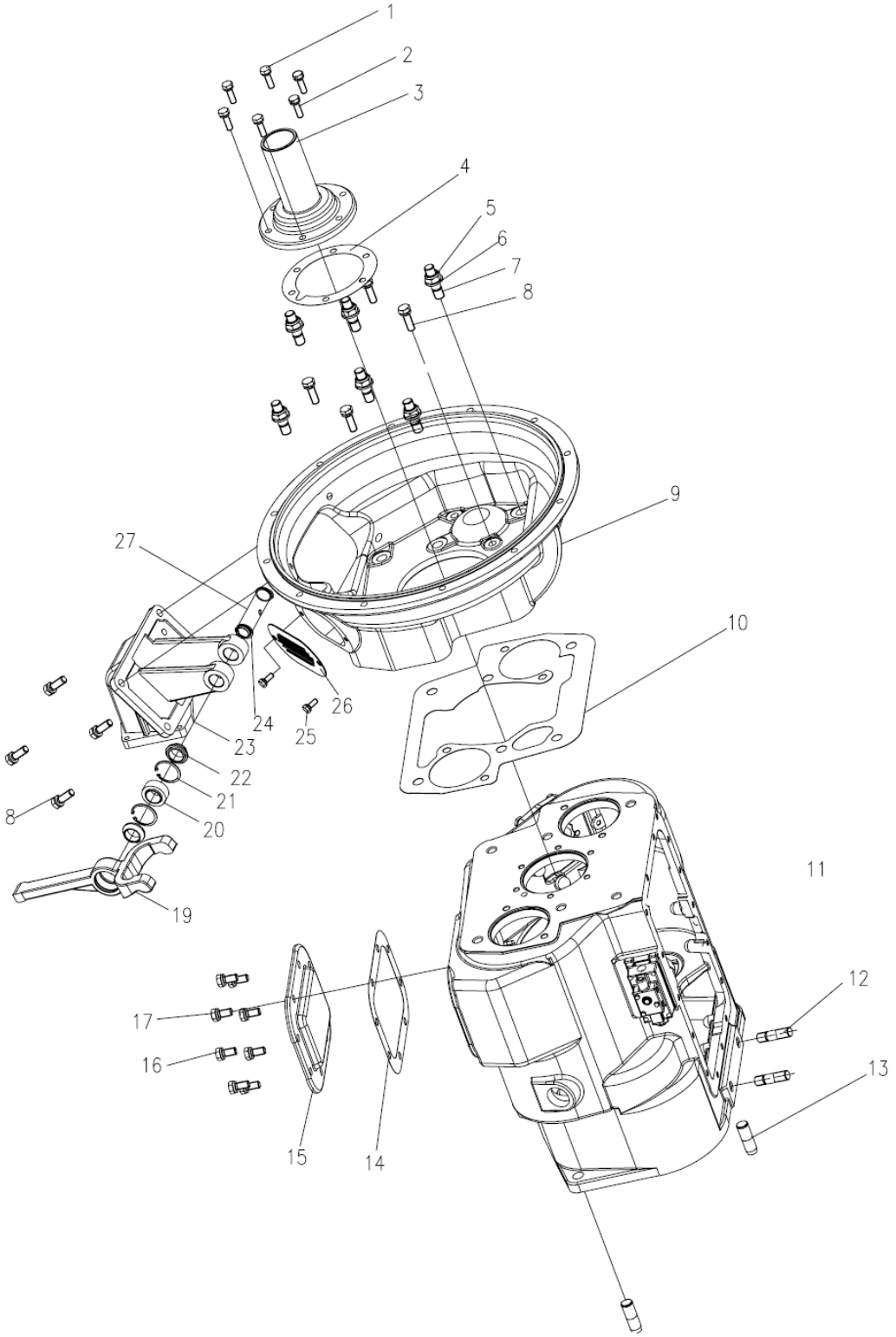

CONJUNTO DE TRANSMISSÃO. (CONJUNTO DE CAIXA DE TRANSMISSÃO E ACESSÓRIOS I) D1030300001_101250Y

POS.	CÓDIGO	DESCRIÇÃO E ESPECIFICAÇÃO	QUANT.	OBSERVAÇÃO
1	(1)	Conjunto de parafuso sextavado pré-revestido e arruela de pressão	4	
2	(2)	Cabeça de parafuso sextavada pré-revestido e furo e arruela de mola e furada	2	
3	1039803922	Tampa do rolamento do eixo 1	1	
4	(3)	Junta da tampa do rolamento do eixo 1	1	
5	(4)	Porca fina de travamento de anel de nylon hexagonal M16*1.5, GB890-80	6	
6	(5)	Arruela	6	
7	(6)	Prisioneiro de ponta dupla	6	
8	(7)	Conjunto de parafuso sextavado pré-revestido e arruela de pressão	4	
9	1039803923	Carcaça da embreagem	1	
10	(8)	Junta da carcaça da embreagem	1	
11	1039803924	Caixa de transmissão	1	
12	(9)	Prisioneiro de ponta dupla	2	
13	1039800775	Pino de posicionamento da tampa traseira	2	
14	(10)	Junta inferior da janela da tomada de força	1	
15	1039800803	Tampa inferior da janela da tomada de força	1	
16	(11)	Conjunto do parafuso sextavado e arruela de pressão	6	
17	(12)	Conjunto de parafuso sextavado pré-revestido e arruela de pressão	2	
18	(13)	Conjunto do parafuso sextavado e arruela de pressão	4	
19	1030500013	Garfo de liberação	1	
20	(14)	Rolamento de articulação	1	
21	(15)	Anel de retenção	2	
22	1039803925	Camisa do eixo do garfo	2	
23	1039803858	Suporte do garfo de liberação	1	
24	(16)	Anel de retenção	2	
25	(17)	Conjunto do parafuso sextavado e arruela de pressão	2	
26	1039803865	Tampa do furo manual da embreagem	1	
27	1039803859	Eixo do garfo de liberação	1	

CONJUNTO DE TRANSMISSÃO. (CONJUNTO DE CAIXA DE TRANSMISSÃO E ACESSÓRIOS II) D1030300001_101250Y

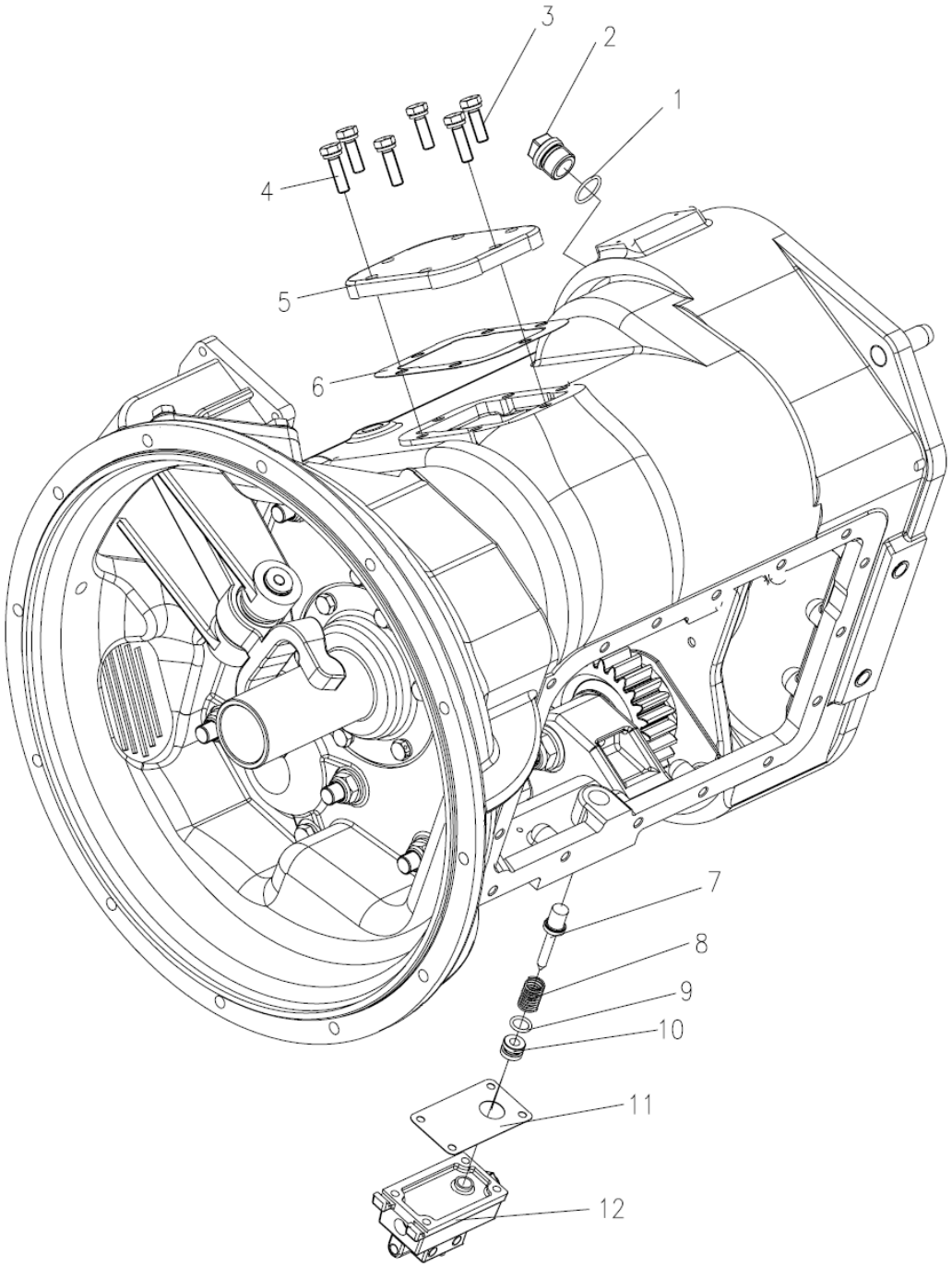

CONJUNTO DE TRANSMISSÃO. (CONJUNTO DE CAIXA DE TRANSMISSÃO E ACESSÓRIOS II) D1030300001_101250Y

POS.	CÓDIGO	DESCRIÇÃO E ESPECIFICAÇÃO	QUANT.	OBSERVAÇÃO
1	(18)	Anel O	3	
2	(19)	Bujão de óleo	3	
3	(20)	Conjunto do parafuso sextavado e arruela de pressão	3	
4	(21)	Conjunto de parafuso sextavado pré-revestido e arruela de pressão	3	
5	1039803926	Tampa da janela da tomada de força	1	
6	(22)	Junta lateral da janela da tomada de força	1	
7	1039800834	Pino da válvula escrava	1	
8	(23)	Mola de compressão	1	
9	(24)	Anel O	1	
10	(25)	Camisa de guia da válvula escrava	1	
11	(26)	Junta da válvula escrava	1	
12	1010301645	Conjunto da válvula escrava	1	

CONJUNTO DE TRANSMISSÃO. (CONJUNTO DE CAIXA DE TRANSMISSÃO E ACESSÓRIOS II) D1030300001_101250Y

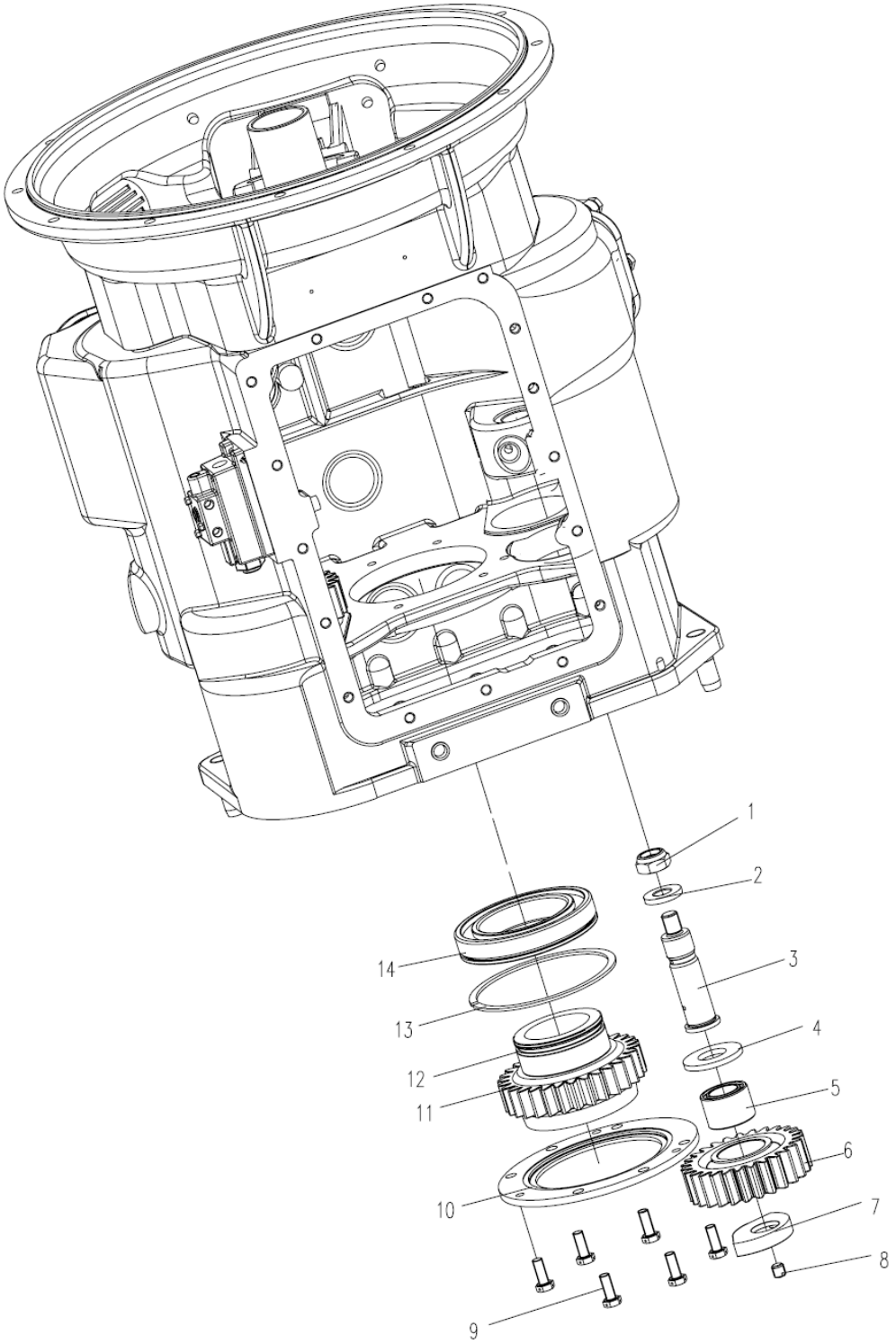

CONJUNTO DE TRANSMISSÃO. (CONJUNTO DE CAIXA DE TRANSMISSÃO E ACESSÓRIOS II) D1030300001_101250Y

POS.	CÓDIGO	DESCRIÇÃO E ESPECIFICAÇÃO	QUANT.	OBSERVAÇÃO
1	(27)	Porca fina M20x1,5, GB889.2-2000	2	
2	1039800769	Arruela do eixo intermediário da marcha à ré	2	
3	1039800801	Eixo intermediário da marcha à ré	1	
4	1039800768	Arruela de encosto da marcha à ré	2	
5	1039800770	Rolamento de agulha	1	
6	1039803927	Engrenagem intermediária da marcha à ré	1	
7	1039803928	Arruela do recipiente da marcha à ré	1	
8	(28)	Parafuso de cabeça chata	1	
9	(29)	Cabeça de parafuso sextavado com furo	6	
10	1039800799	Disco de posicionamento do rolamento auxiliar do tanque	1	
11	P10300001478	Engrenagem de acionamento do tanque auxiliar	1	
12	1039803929	Suporte de rolamento	1	
13	(30)	Anel de parada	1	
14	1039800957	Rolamento de esferas radial de fileira única com ranhura de parada	1	

CONJUNTO DA TRANSMISSÃO (CONJUNTO DO EIXO 1 E PEÇAS ANEXAS) D1030300001_101250Y

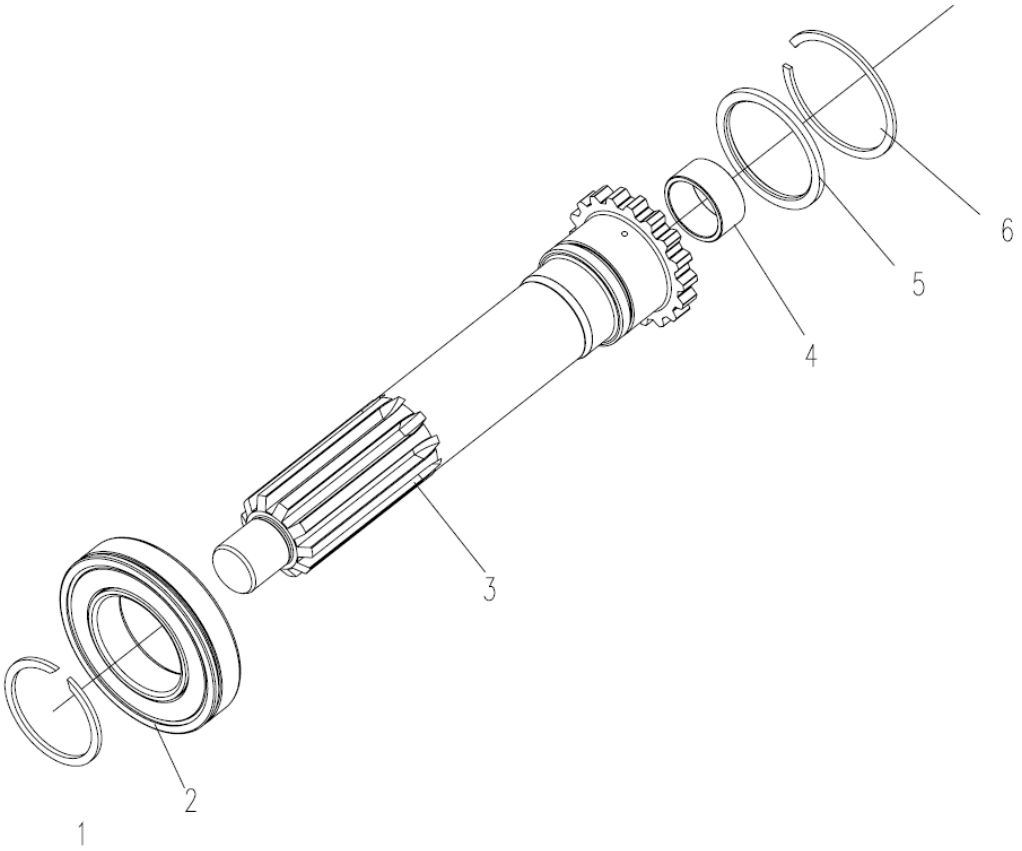

CONJUNTO DA TRANSMISSÃO (CONJUNTO DO EIXO 1 E PEÇAS ANEXAS) D1030300001_101250Y

POS.	CÓDIGO	DESCRIÇÃO E ESPECIFICAÇÃO	QUANT.	OBSERVAÇÃO
1	(31)	Anel de retenção para eixo	1	
2	1039800790	Rolamento de esferas radiais	1	
3	1039803930	Eixo 1	1	
4	1039900164	Camisa guia do eixo 2	1	
5	1039800802	Coxim da engrenagem	2	
6	1039800779	Anel de parada	1	

CONJUNTO DA TRANSMISSÃO (CONJUNTO DO DISPOSITIVO OPERACIONAL) D1030300001_101250Y

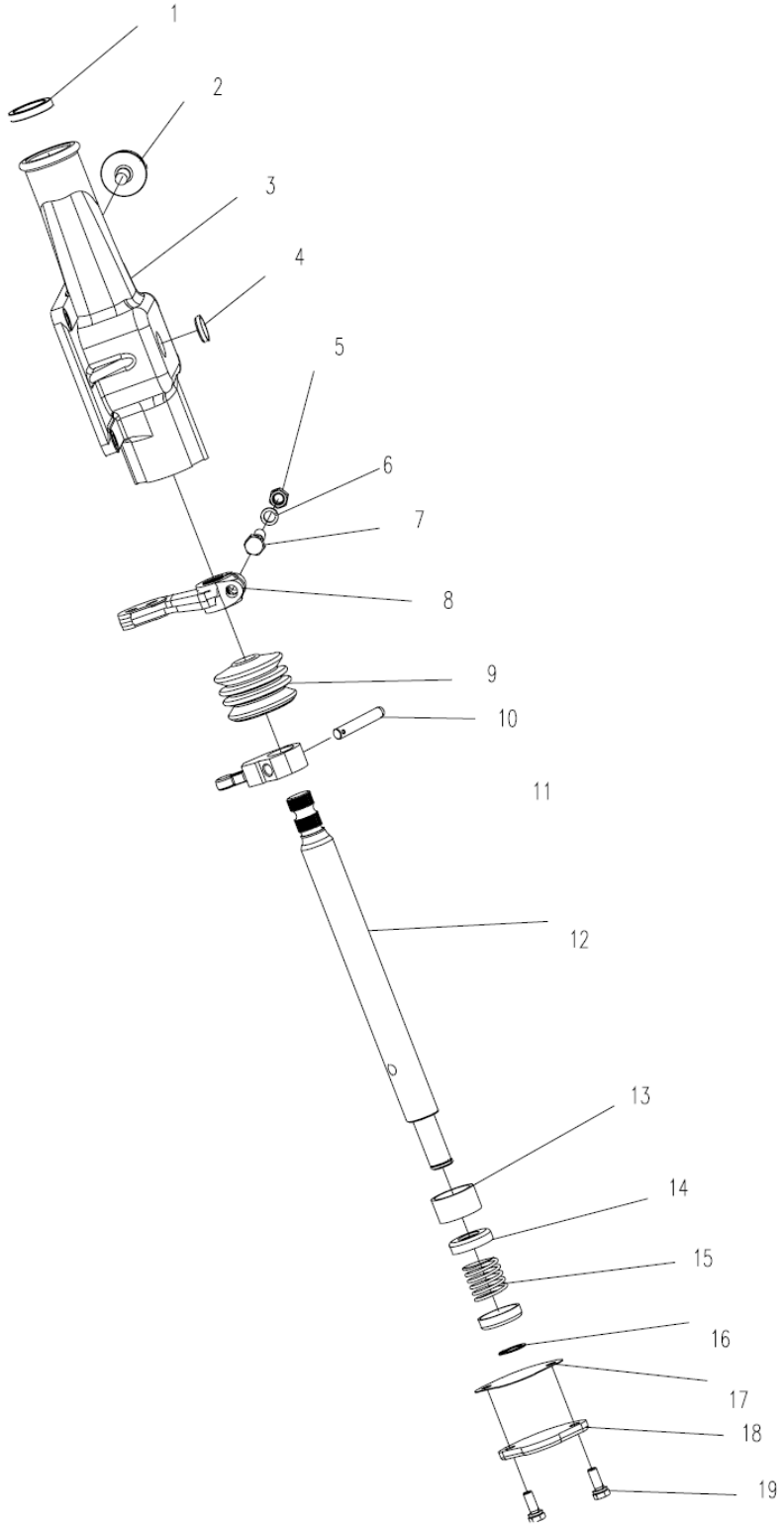

CONJUNTO DA TRANSMISSÃO (CONJUNTO DO DISPOSITIVO OPERACIONAL) D1030300001_101250Y

POS.	CÓDIGO	DESCRIÇÃO E ESPECIFICAÇÃO	QUANT.	OBSERVAÇÃO
1	1039801340	Retentor de óleo	1	
2	1039800791	Bujão de ventilação	1	
3	(32)	Carcaça do dispositivo de operação H único	1	
4	(33)	Bujão tipo tigela	1	
5	(34)	Porca sextavada tipo 1	1	
6	(35)	Arruela de pressão	1	
7	(36)	Parafuso sextavado - Rosca de passo fino	1	
8	1039801342	Braço de deslocamento externo	1	
9	(37)	Camisa	1	
10	(38)	Pino cilíndrico	1	
11	(39)	Garfo	1	
12	(40)	Haste de deslocamento operacional H única (transversal)	1	
13	(41)	Camisa de limite	1	
14	(42)	00676601700401060 Assento da mola	2	
15	(43)	Mola de compressão	1	
16	(44)	Anel de retenção para eixo	1	
17	(45)	Almofada final	1	
18	(46)	Tampa lateral	1	
19	(47)	Conjunto do parafuso sextavado e arruela de pressão	2	

CONJUNTO DE TRANSMISSÃO (CONJUNTO DE EIXO INTERMEDIÁRIO ESQUERDO) D1030300001_101250Y

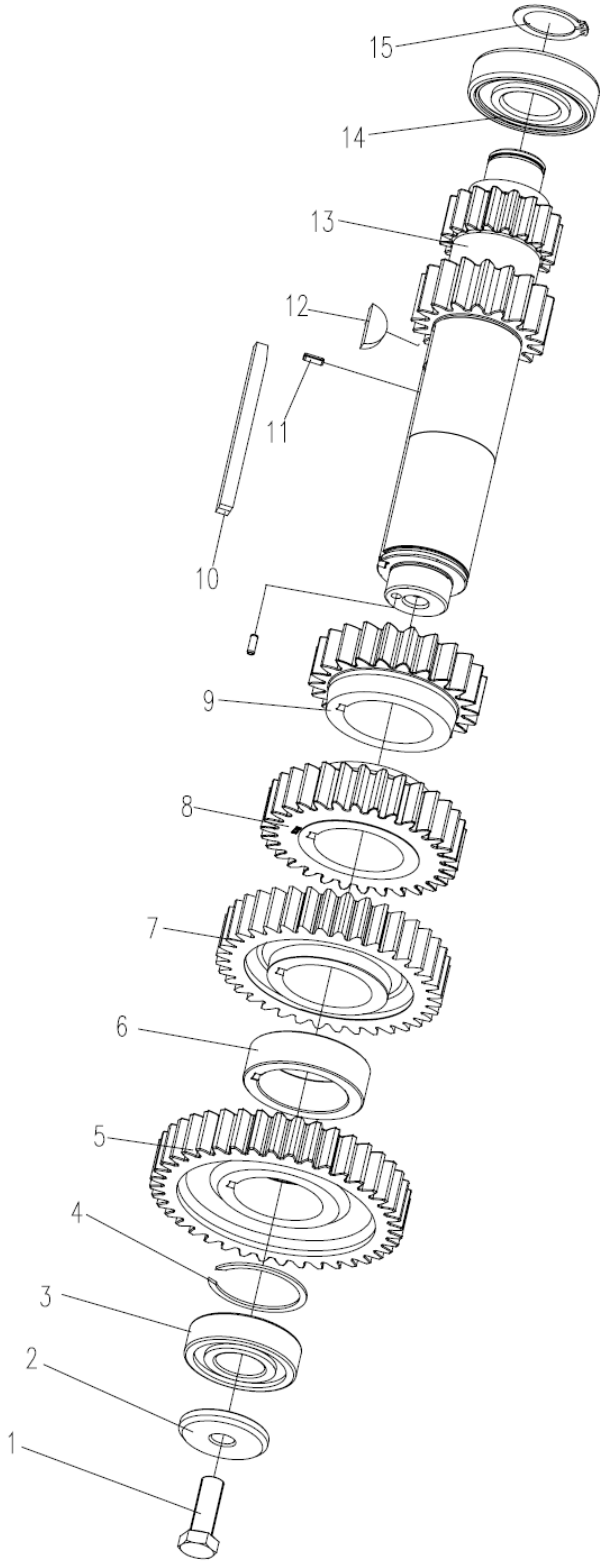

CONJUNTO DE TRANSMISSÃO (CONJUNTO DE EIXO INTERMEDIÁRIO ESQUERDO)
D1030300001_101250Y

POS.	CÓDIGO	DESCRIÇÃO E ESPECIFICAÇÃO	QUANT.	OBSERVAÇÃO
1	(48)	Parafuso sextavado	1	
2	1039800826	Defletor do rolamento do eixo intermediário	1	
3	1039800946	Rolamento de rolo cilíndrico	1	
4	1039800823	Anel de parada do eixo intermediário	1	
5	1039803931	Engrenagem de acionamento do eixo intermediário	1	
6	1039803932	Camisa de espaçamento	1	
7	1039803933	Engrenagem 3 do eixo intermediário	1	
8	1039803934	Engrenagem 2 do eixo intermediário	1	
9	1039803935	Engrenagem 1 do eixo intermediário	1	
10	1039803879	Chave quadrada do eixo intermediário	1	
11	1039801458	Pino cilíndrico elástico	1	
12	1039800686	Chave de semicírculo	1	
13	1039803936	Eixo intermediário	1	
14	1039800752	Rolamento de rolo cilíndrico	2	
15	1040300910	Anel de retenção para eixo	1	

CONJUNTO DE TRANSMISSÃO (CONJUNTO DO EIXO 2) D1030300001_101250Y

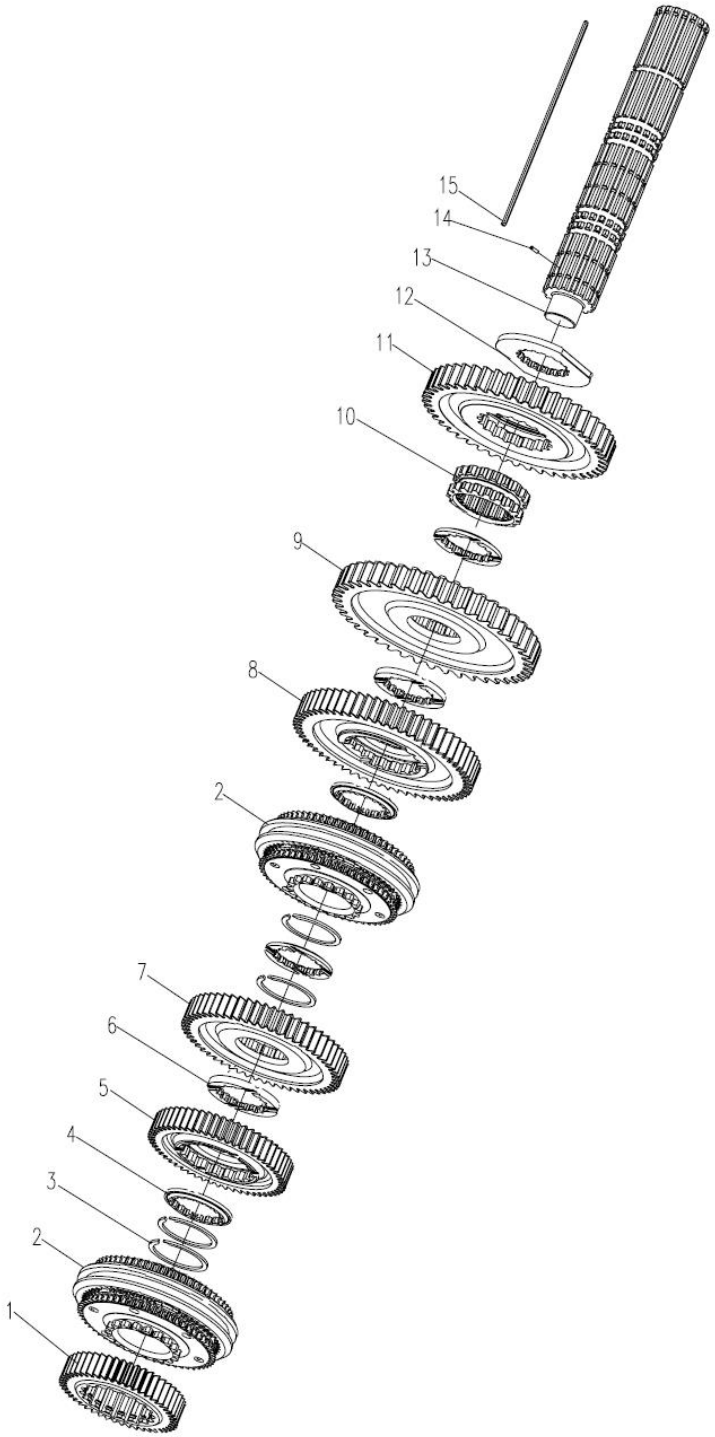

CONJUNTO DE TRANSMISSÃO (CONJUNTO DO EIXO 2) D1030300001_101250Y

POS.	CÓDIGO	DESCRIÇÃO E ESPECIFICAÇÃO	QUANT.	OBSERVAÇÃO
1	1039803937	Engrenagem do eixo 1	1	
2	1039801385	Conjunto do sincronizador da engrenagem 3, 4	2	
3	1039800806	Anel de parada	5	
4	1039800763	Coxim ranhurado da engrenagem do eixo 2	4	
5	1039803938	Engrenagem 3 do eixo 2	1	
6	1039800764	Coxim da engrenagem do eixo 2	2	
7	1039803939	Engrenagem 2 do eixo 2	1	
8	1039803940	Engrenagem 1 do eixo 2	1	
9	1039803941	Marcha baixa do eixo 2	1	
10	1039803942	Camisa deslizante da marcha baixa/ré	1	
11	1039803943	Marcha à ré do eixo 2	1	
12	1039803944	Calço da marcha à ré do eixo 2	1	
13	1039803945	Eixo 2	1	
14	1039801457	Pino cilíndrico elástico	1	
15	1039803946	Chave hexagonal do eixo 2	1	

CONJUNTO DE TRANSMISSÃO (CONJUNTO DA TAMPA SUPERIOR) D1030300001_101250Y

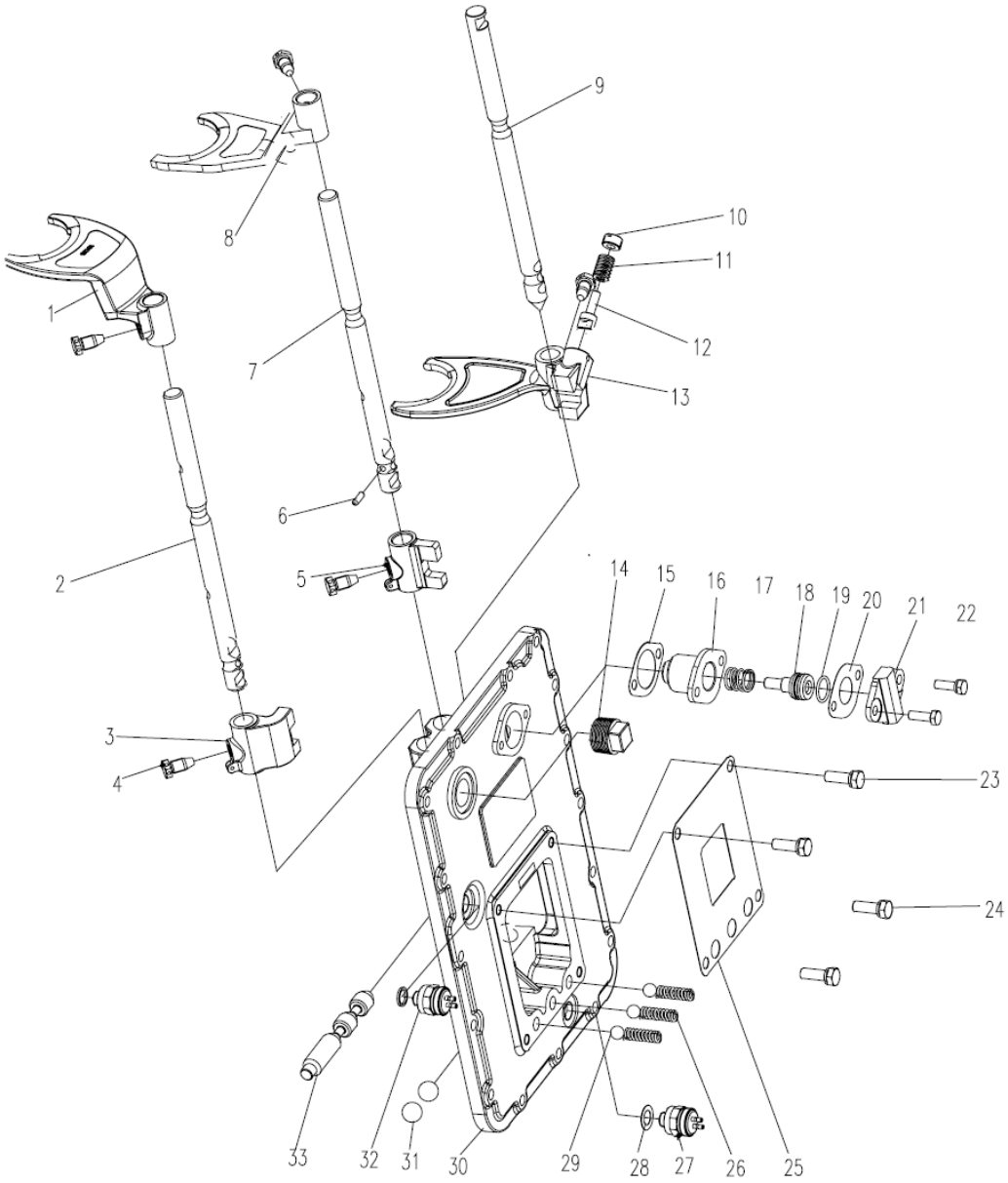

CONJUNTO DE TRANSMISSÃO (CONJUNTO DA TAMPA SUPERIOR) D1030300001_101250Y

POS.	CÓDIGO	DESCRIÇÃO E ESPECIFICAÇÃO	QUANT.	OBSERVAÇÃO
1	1039801387	Garfo da engrenagem 3, 4	1	
2	1039801389	Eixo do garfo da engrenagem 3, 4	1	
3	1039800777	Bloco guia da engrenagem 3, 4	1	
4	(49)	Parafuso de bloqueio do garfo de mudança	5	
5	1039803947	Bloco guia da engrenagem 1, 2	1	
6	1039800800	Pino de intertravamento do eixo do garfo	1	
7	1039803948	Eixo do garfo da engrenagem 1, 2	1	
8	1039803949	Garfo da engrenagem 1, 2	1	
9	1039800798	Eixo do garfo da marcha baixa/ré	1	
10	1039803950	Bujão da trava da marcha à ré	1	
11	1039803951	Mola da trava da marcha à ré	1	
12	1039803952	Êmbolo da trava da marcha à ré	1	
13	1039803953	Garfo da marcha baixa/ré	1	
14	(50)	Parafuso cônico de cabeça quadrada	1	
15	(51)	Junta	1	
16	(52)	Cilindro	1	
17	(53)	Mola de compressão	1	
18	(54)	Pistão	1	
19	(55)	Anel O	1	
20	(56)	Junta	1	
21	(57)	Tampa do cilindro	1	
22	(58)	Parafuso sextavado	2	
23	(59)	Arruela de pressão	2	
24	(60)	Parafuso sextavado	4	
25	(61)	Arruela de pressão	4	
26	(62)	Junta da janela de operação	1	
27	(63)	Mola de compressão	3	
28	1039801053	Interruptor de pressão	1	
29	(64)	Anel de vedação	2	
30	1054500059	Esfera de aço 12,7G100B, GB/T308-1989	3	
31	1039801356	Tampa superior	1	
32	1054500060	Esfera de aço 12,7G100B, GB/T308-1989	2	
33	1039801177	Interruptor de pressão	1	
34	(65)	Haste escrava	1	

CONJUNTO DE TRANSMISSÃO (CONJUNTO DA TAMPA TRASEIRA I) D1030300001_101250Y

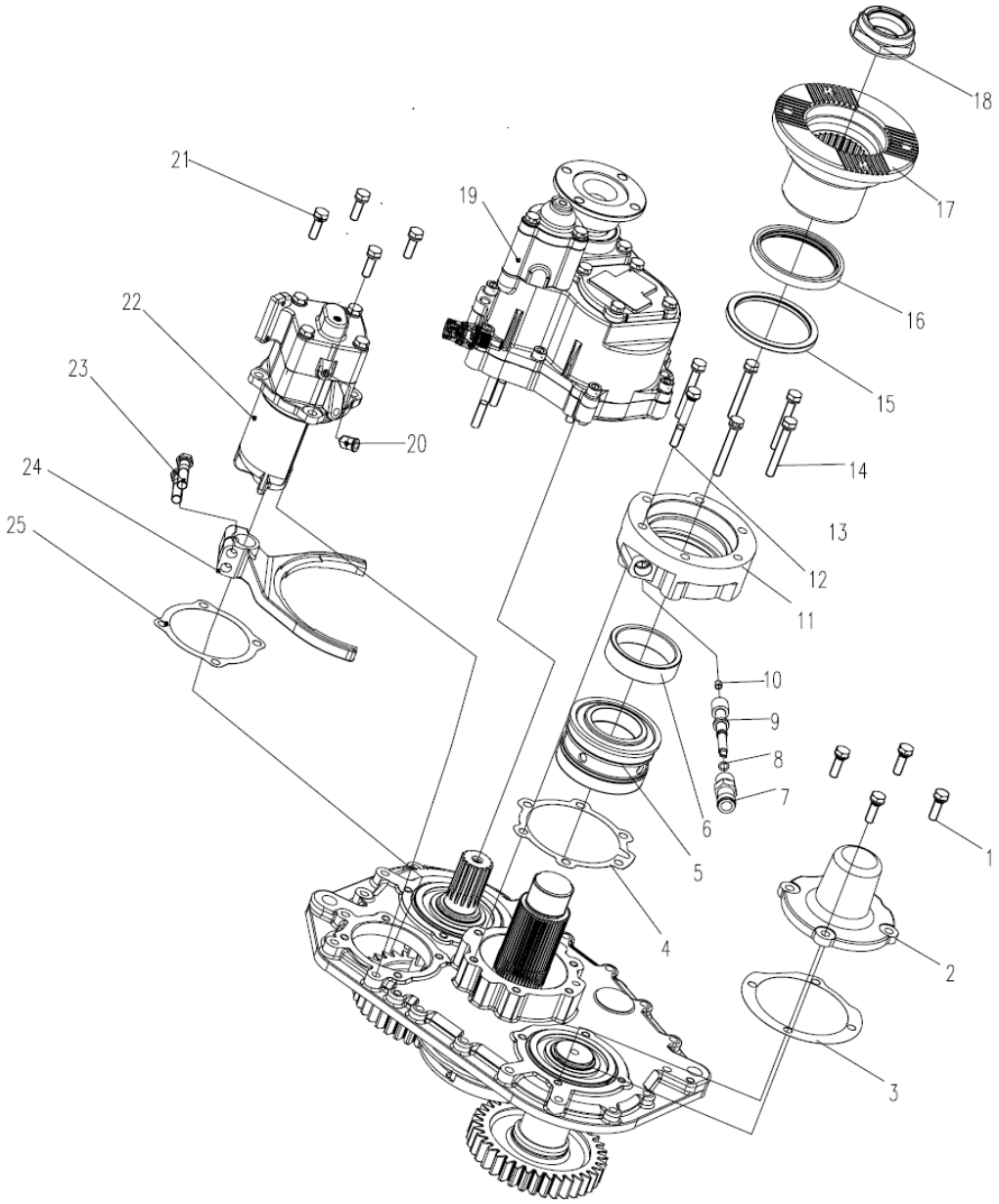

CONJUNTO DE TRANSMISSÃO (CONJUNTO DA TAMPA TRASEIRA I) D1030300001_101250Y

POS.	CÓDIGO	DESCRIÇÃO E ESPECIFICAÇÃO	QUANT.	OBSERVAÇÃO
1	(66)	Junta da tampa do rolamento do eixo intermediário do tanque auxiliar	1	
2	1039900206	Tampa do rolamento do eixo intermediário de extensão	1	
3	(67)	Conjunto de parafuso	4	
4	(68)	Junta da tampa do rolamento traseiro do eixo principal do tanque auxiliar	1	
5	1039801000	Rolamento de rolo cônico	1	
6	1039801431	Engrenagem principal do hodômetro	1	
7	1039801338	Conexão do hodômetro	1	
8	1039801359	Anel O	1	
9	1039801432	Engrenagem acionada do hodômetro	1	
10	1039801063	Camisa do eixo da engrenagem acionada do hodômetro	1	
11	1039801354	Tampa do rolamento traseiro do eixo principal	1	
12	(69)	Conjunto de parafuso	1	
13	(70)	Cabeça do parafuso sextavado com conjunto de arruela de furo e pressão	1	
14	(71)	Conjunto do parafuso sextavado e arruela de pressão	4	
15	1039801310	Tampa do rolamento traseiro do eixo principal	1	
16	1039800822	Retentor de óleo	1	
17	00634050000001490	Flange de saída	1	
18	1140103366	Porca da flange	1	
19	P10300001032	Tomada de força (G4762)	1	
20	1140103363	União de cotovelo de 90°	1	
21	(72)	Conjunto de parafuso sextavado pré-revestido e arruela de pressão	4	
22	1039803955	Conjunto do cilindro de transmissão auxiliar	1	
23	(73)	Cabeça de parafuso sextavado com furo	2	
24	1039803956	Garfo auxiliar do tanque	1	
25	(74)	Junta	1	

CONJUNTO DE TRANSMISSÃO (CONJUNTO DA TAMPA TRASEIRA II) ZAD1030300001_101250Y

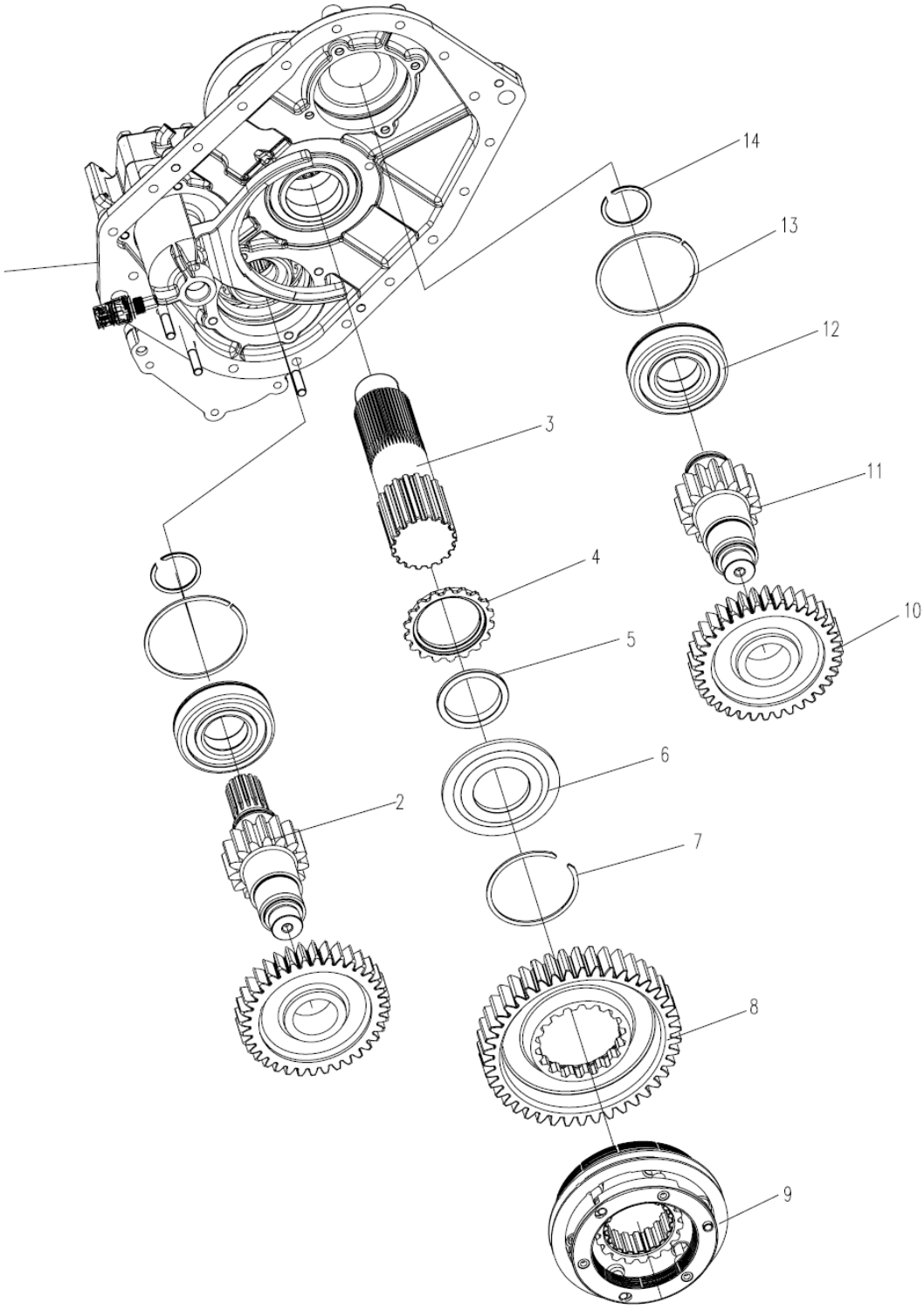

CONJUNTO DE TRANSMISSÃO (CONJUNTO DA TAMPA TRASEIRA II) ZAD1030300001_101250Y

POS.	CÓDIGO	DESCRIÇÃO E ESPECIFICAÇÃO	QUANT.	OBSERVAÇÃO
1	1039801355	Carcaça da tampa traseira	1	
2	(75)	Eixo intermediário de extensão do tanque auxiliar	1	
3	1039801353	Eixo principal do tanque auxiliar	1	
4	1039800773	Calço da engrenagem do eixo principal do tanque auxiliar	1	
5	1039800774	Arruela do eixo principal do tanque auxiliar	1	
6	1039900208	Calço da engrenagem de redução do tanque auxiliar	1	
7	1039800772	Anel de parada	1	
8	1030100313	Engrenagem de redução do eixo principal do tanque auxiliar	1	
9	1039801298	Conjunto do sincronizador de marcha alta/baixa	1	
10	(76)	Engrenagem de acionamento do eixo intermediário do tanque auxiliar	2	
11	(77)	Eixo intermediário do tanque auxiliar	1	
12	1039800824	Rolamento de rolo cilíndrico	2	
13	1039801307	Anel de parada	2	
14	1039800805	Anel de parada	2	
15	1039803957	Eixo de soldagem do tanque auxiliar	1	
16	1039803958	Junta de transmissão	100	

LAYOUT DO EIXO DA HÉLICE
D00672002210000000Y

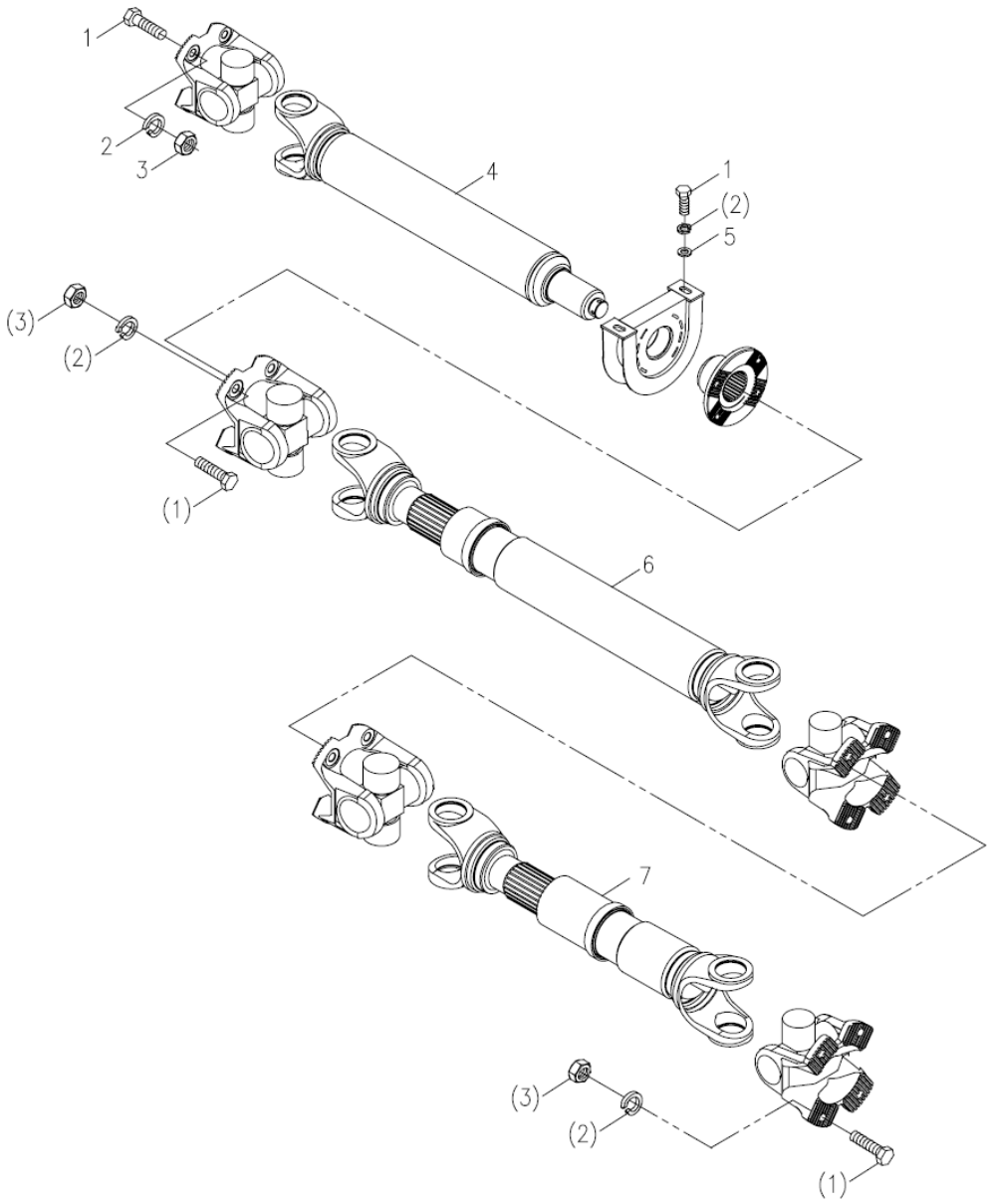

LAYOUT DO EIXO DA HÉLICE
D00672002210000000Y

POS.	CÓDIGO	DESCRIÇÃO E ESPECIFICAÇÃO	QUANT.	OBSERVAÇÃO
1	1040000434	Parafuso M14x1.5x55-8.8, GB/T5786-2000	22	
2	1040300068	Arruela 14, GB/T93-1987	22	
3	1040200130	Porca M14x1,5-8, GB/T6171-2000	22	
4	00672002210200000	Conjunto do eixo da hélice 1	1	
5	1040300122	Arruela 14-140HV, GB/T96.1-2002	2	
6	00672002210400000	Conjunto do eixo da hélice 2	1	
7	00672002210600000	Conjunto do eixo da hélice 3	1	
8	202230016	Cola Loctite	0,2kg	
9	204110014	Graxa à base de lítio	0,05kg	

EIXO I, DIRECIONADO E NÃO ACIONADO, PRÉ-MONTADO D00671563020200000Y

POS.	CÓDIGO	DESCRIÇÃO E ESPECIFICAÇÃO	QUANT.	OBSERVAÇÃO
1	1030100754	Eixo, direcionado e não acionado	1	
2	204110013	Graxa à base de lítio	0,1kg	

EIXO DE DIREÇÃO E ACIONADO
D1030100754_102293Y

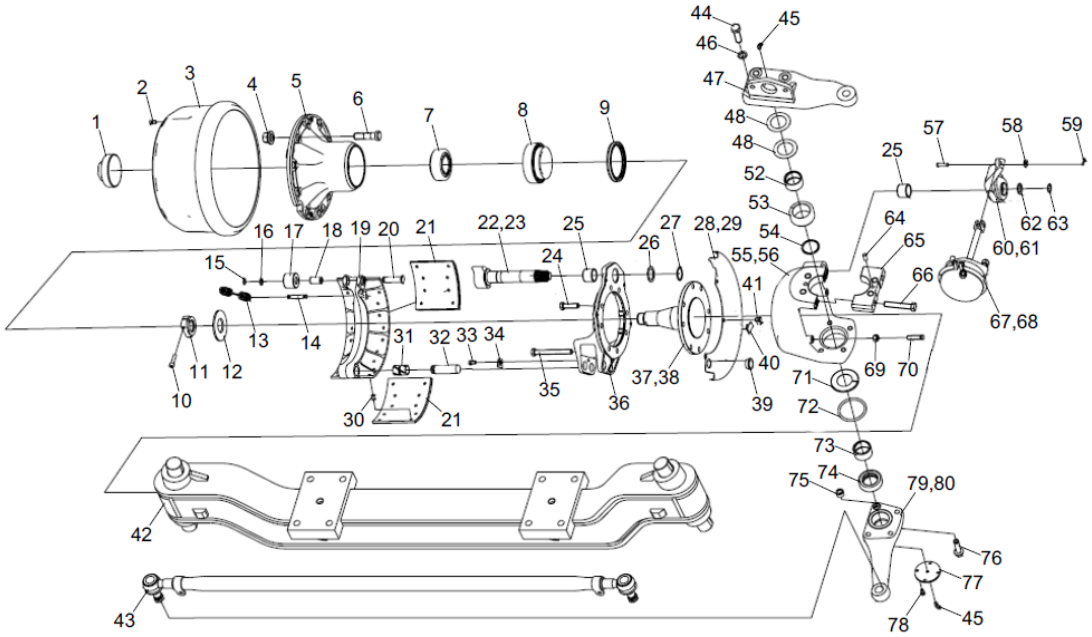

EIXO DE DIREÇÃO E ACIONADO
D1030100754_102293Y

POS.	CÓDIGO	DESCRIÇÃO E ESPECIFICAÇÃO	QUANT.	OBSERVAÇÃO
1	1039802743	Tampa do cubo da roda	2	
2	1039803479	Parafuso de cabeça chata com recesso cruzado	4	
3	1039802747	Tambor de freio	2	
4	1040200846	Porca do pneu traseiro	20	
5	1039802860	Cubo da roda	2	
6	1039803442	Parafuso da roda	20	
7	1039803400	Rolamento de rolo cônico	2	
8	1039802666	Rolamento de rolo cônico	2	
9	1039802668	Retentor de óleo do cubo da roda	2	
10	1039802974	Parafuso sextavado interno de cabeça cilíndrica	2	
11	1039802750	Contraporca	2	
12	1039802741	arruela de encosto	2	
13	1039803231	Mola de retorno	8	
14	1039801105	Pino da mola de retorno	4	
15	1039800818	Arruela elástica para eixo	4	
16	1039800722	Arruela	4	
17	1039801108	Rolo	4	
18	1039801141	Buchas	4	
19	P10300001640	Sapata de freio (dianteira)	4	
20	1039801106	Pino	4	
21	1039802749	Lona de fricção	8	
22	1039803461	Eixo da flange do freio (esquerdo)	1	
23	1039803462	Eixo da flange do freio (direito)	1	
24	1039802971	Parafuso sextavado	12	
25	1039801319	Buchas do eixo da flange	2	
26	1039800814	Calço adicional	2	
27	1039800820	Arruela elástica para eixo	2	
28	1039802745	Tampa de poeira	2	
29	1039802746	Tampa de poeira	2	
30	P10300000353	Rebite (25T para eixo HanDe 81.92201.0109)	64	
31	1039801139	Buchas	4	
32	1039801107	Pino da sapata de freio	4	
33	1039800720	Parafuso sextavado	2	
34	1039801130	Prancha de proteção	2	

EIXO DE DIREÇÃO E ACIONADO
D1030100754_102293Y

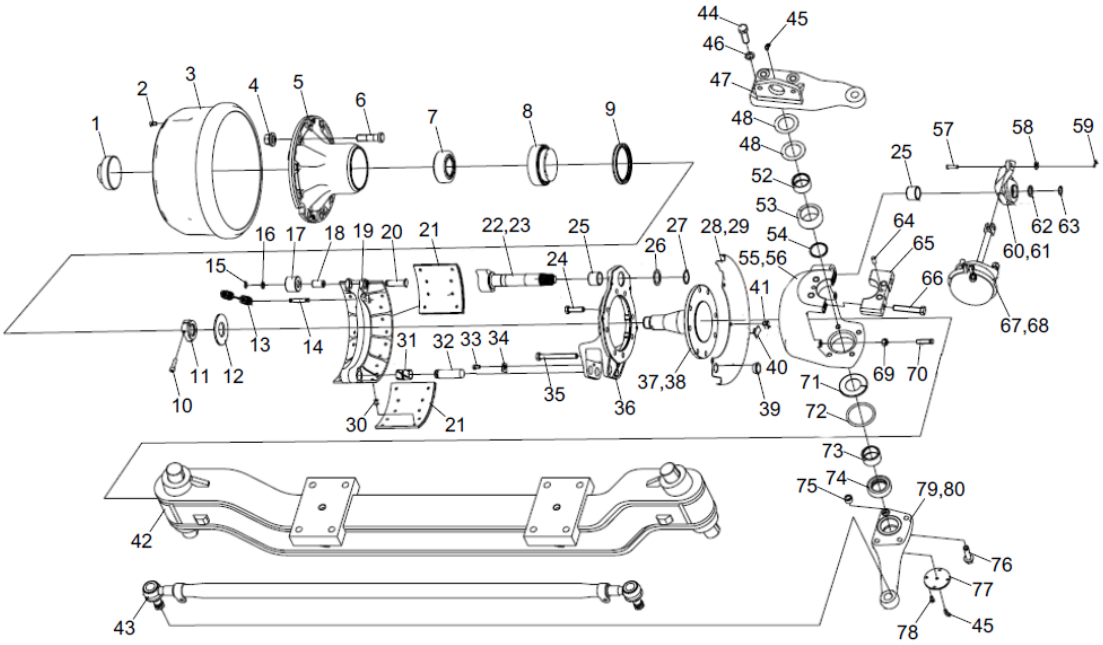

EIXO DE DIREÇÃO E ACIONADO
D1030100754_102293Y

POS.	CÓDIGO	DESCRIÇÃO E ESPECIFICAÇÃO	QUANT.	OBSERVAÇÃO
35	1039802970	Parafuso sextavado	4	
36	1039802871	Placa base do freio	2	
37	1039802861	Nariz do fuso	1	
38	1039802862	Nariz do fuso	1	
39	1039802752	Bujão	4	
40	1039802751	Bujão	4	
41	1039802664	Parafuso sextavado	10	
42	1039803456	Conjunto do eixo dianteiro	1	
43	1039803445	Conjunto do tirante	1	
44	1039803477	Parafuso sextavado	4	
45	1039802576	Bocal de lubrificação de rosca cônica métrica	4	
46	1040300842	Arruela de pressão	8	
47	1039803455	Junta da direção	1	
48	1039803457	Calço de ajuste	100	
49	1039803458	Calço de ajuste	100	
50	1039803459	Calço de ajuste	100	
51	1039803460	Calço de ajuste	100	
52	1039802869	Buchas	2	
53	1039802868	Camisa do eixo	2	
54	1039802669	Anel de vedação do eixo	2	
55	1039802863	Junta da direção	1	
56	1039802864	Junta da direção	1	
57	1039800816	Pino	2	
58	1039800821	Arruela lisa	2	
59	1039800817	Contrapino	2	
60	1039803463	Conjunto do braço de ajuste de folga	1	
61	1039803464	Conjunto do braço de ajuste de folga	1	
62	1039800811	Arruela	2	
63	1039800819	Anel de retenção	2	
64	1039803495	Pino cilíndrico	4	
65	1039802865	Tampa do rolamento	2	
66	1039802567	Parafuso sextavado	4	
67	1039803450	Câmara do freio	1	
68	1039803451	Câmara do freio	1	

EIXO DE DIREÇÃO E ACIONADO
D1030100754_102293Y

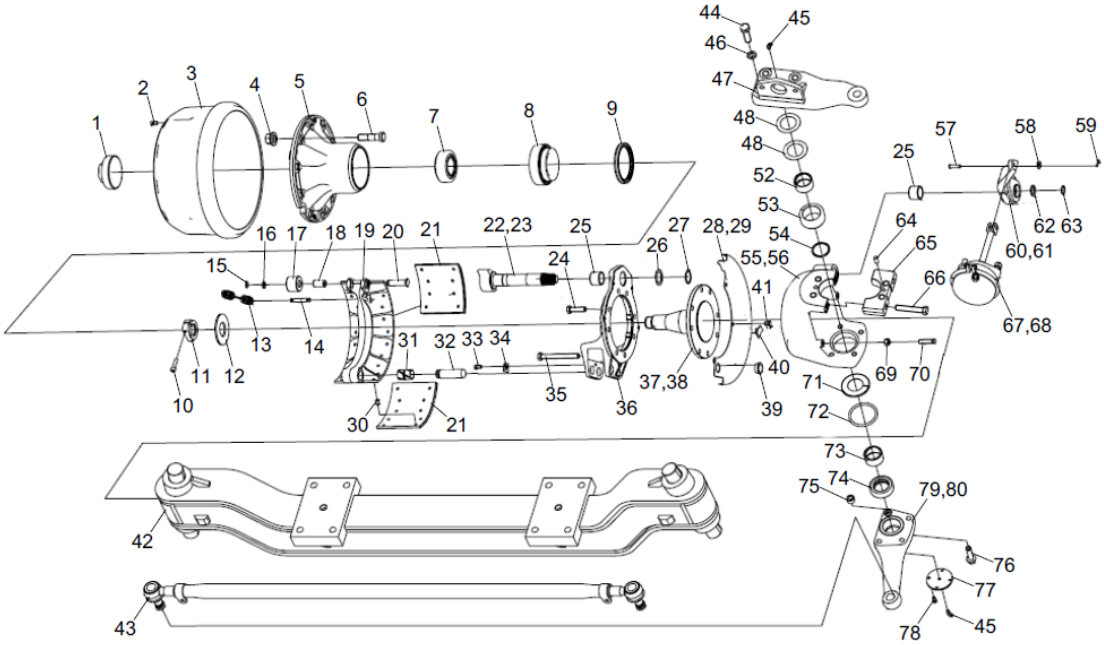

EIXO DE DIREÇÃO E ACIONADO
D1030100754_102293Y

POS.	CÓDIGO	DESCRIÇÃO E ESPECIFICAÇÃO	QUANT.	OBSERVAÇÃO
69	1039803482	Contraporca sextavada toda de metal de 1 tipos	2	
70	1039802870	Parafuso de ajuste	2	
71	1039803444	Placa	2	
72	1039802545	Anel de vedação	2	
73	1039802866	Buchas	2	
74	1039802667	Rolamento de impulso	2	
75	1039802557	Camisa de posicionamento	2	
76	1039802973	Flange hexagonal com parafuso dentado	4	
77	1039802867	Tampa	2	
78	1039803424	Parafuso sextavado	8	
79	1039803453	Braço do tirante de direção	1	
80	1039803454	Braço do tirante de direção	1	

EIXO II, DIRECIONADO E NÃO ACIONADO, PRÉ-MONTADO D00671563020400000Y

POS.	CÓDIGO	DESCRIÇÃO E ESPECIFICAÇÃO	QUANT.	OBSERVAÇÃO
1	1030100755	Eixo, direcionado e não acionado	1	
2	204110013	Graxa à base de lítio	0,1kg	

EIXO DE DIREÇÃO E ACIONADO
D1030100755_102293Y

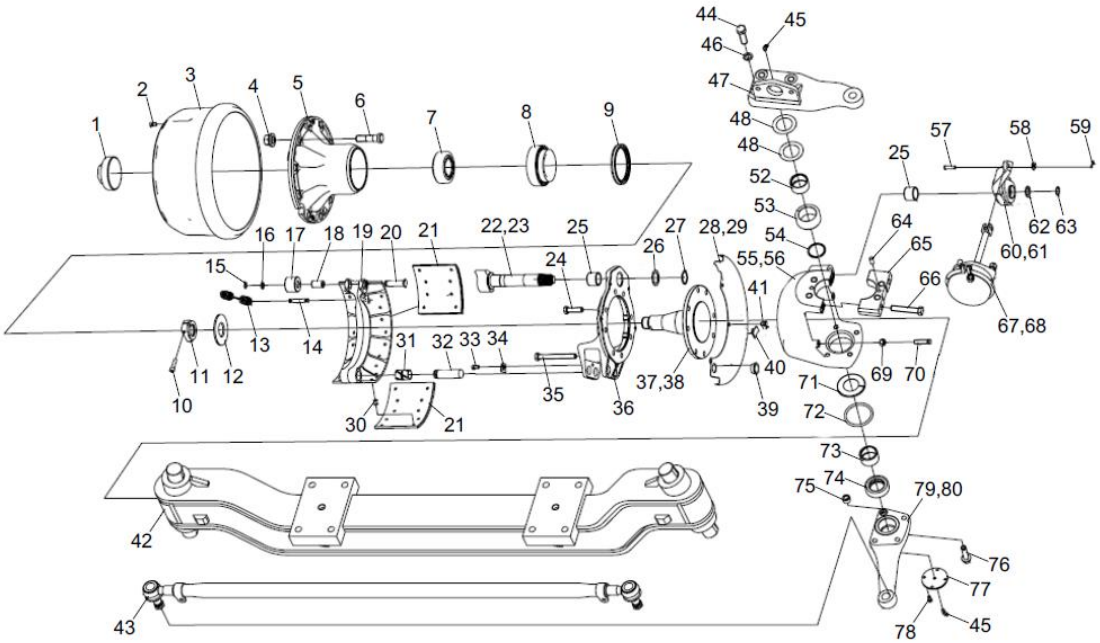

EIXO DE DIREÇÃO E ACIONADO
D1030100755_102293Y

POS.	CÓDIGO	DESCRIÇÃO E ESPECIFICAÇÃO	QUANT.	OBSERVAÇÃO
1	1039802743	Tampa do cubo da roda	2	
2	1039803479	Parafuso de cabeça chata com recesso cruzado	4	
3	1039802747	Tambor de freio	2	
4	1040200846	Porca do pneu traseiro	20	
5	1039802860	Cubo da roda	2	
6	1039803442	Parafuso da roda	20	
7	1039803400	Rolamento de rolo cônico	2	
8	1039802666	Rolamento de rolo cônico	2	
9	1039802668	Retentor de óleo do cubo da roda	2	
10	1039802974	Parafuso sextavado interno de cabeça cilíndrica	2	
11	1039802750	Contraporca	2	
12	1039802741	arruela de encosto	2	
13	1039803231	Mola de retorno	8	
14	1039801105	Pino da mola de retorno	4	
15	1039800818	Arruela elástica para eixo	4	
16	1039800722	Arruela	4	
17	1039801108	Rolo	4	
18	1039801141	Buchas	4	
19	P10300001640	Sapata de freio (dianteira)	4	
20	1039801106	Pino	4	
21	1039802749	Lona de fricção	8	
22	1039803461	Eixo da flange do freio (esquerdo)	1	
23	1039803462	Eixo da flange do freio (direito)	1	
24	1039802971	Parafuso sextavado	12	
25	1039801319	Buchas do eixo da flange	2	
26	1039800814	Calço adicional	2	
27	1039800820	Arruela elástica para eixo	2	
28	1039802745	Tampa de poeira	2	
29	1039802746	Tampa de poeira	2	
30	P10300000353	Rebite (25T para eixo HanDe 81.92201.0109)	64	
31	1039801139	Buchas	4	
32	1039801107	Pino da sapata de freio	4	
33	1039800720	Parafuso sextavado	2	
34	1039801130	Prancha de proteção	2	

EIXO DE DIREÇÃO E ACIONADO
D1030100755_102293Y

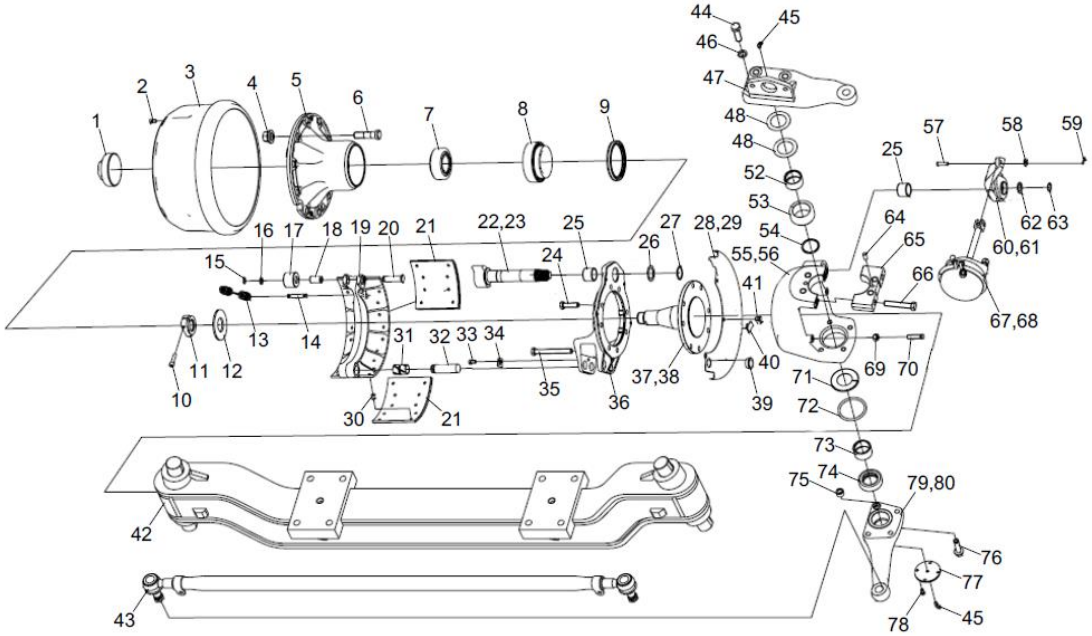

EIXO DE DIREÇÃO E ACIONADO
D1030100755_102293Y

POS.	CÓDIGO	DESCRIÇÃO E ESPECIFICAÇÃO	QUANT.	OBSERVAÇÃO
35	1039802970	Parafuso sextavado	4	
36	1039802871	Placa base do freio	2	
37	1039802861	Nariz do fuso	1	
38	1039802862	Nariz do fuso	1	
39	1039802752	Bujão	4	
40	1039802751	Bujão	4	
41	1039802664	Parafuso sextavado	10	
42	1039803456	Conjunto do eixo dianteiro	1	
43	1039803445	Conjunto do tirante	1	
44	1039803477	Parafuso sextavado	4	
45	1039802576	Bocal de lubrificação de rosca cônica métrica	4	
46	1040300842	Arruela de pressão	8	
47	1039803455	Junta da direção	1	
48	1039803457	Calço de ajuste	100	
49	1039803458	Calço de ajuste	100	
50	1039803459	Calço de ajuste	100	
51	1039803460	Calço de ajuste	100	
52	1039802869	Buchas	2	
53	1039802868	Camisa do eixo	2	
54	1039802669	Anel de vedação do eixo	2	
55	1039802863	Junta da direção	1	
56	1039802864	Junta da direção	1	
57	1039800816	Pino	2	
58	1039800821	Arruela lisa	2	
59	1039800817	Contrapino	2	
60	1039803463	Conjunto do braço de ajuste de folga	1	
61	1039803464	Conjunto do braço de ajuste de folga	1	
62	1039800811	Arruela	2	
63	1039800819	Anel de retenção	2	
64	1039803495	Pino cilíndrico	4	
65	1039802865	Tampa do rolamento	2	
66	1039802567	Parafuso sextavado	4	
67	1039803450	Câmara do freio	1	
68	1039803468	Câmara do freio	1	

EIXO DE DIREÇÃO E ACIONADO
D1030100755_102293Y

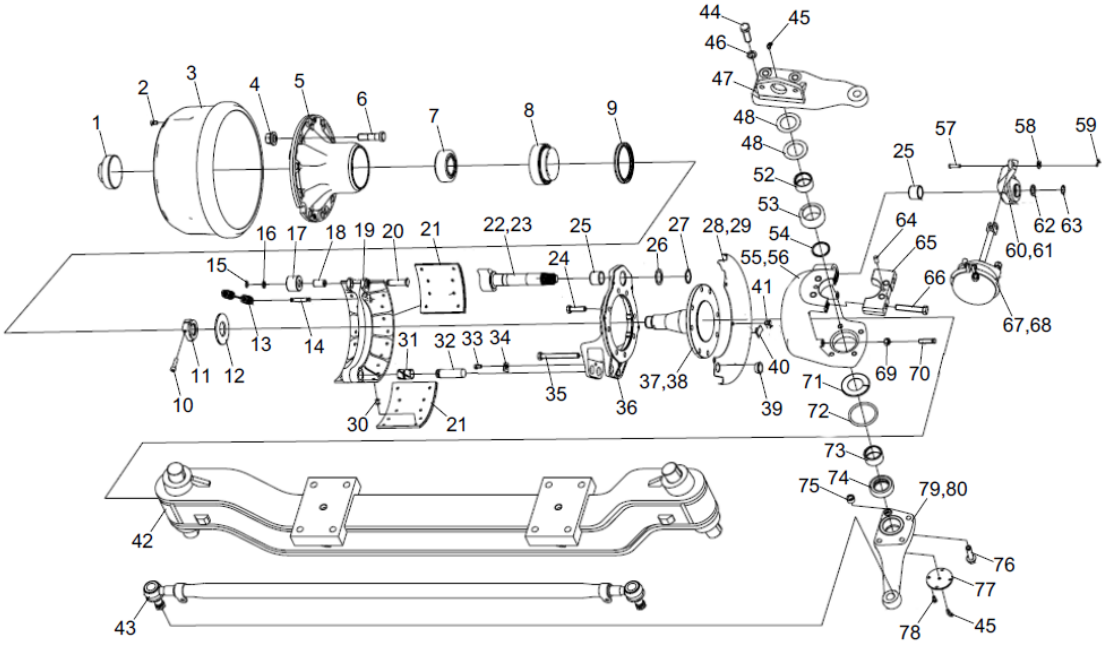

EIXO DE DIREÇÃO E ACIONADO
D1030100755_102293Y

POS.	CÓDIGO	DESCRIÇÃO E ESPECIFICAÇÃO	QUANT.	OBSERVAÇÃO
69	1039803482	Contraporca sextavada toda de metal de 1 tipos	2	
70	1039802870	Parafuso de ajuste	2	
71	1039803444	Placa	2	
72	1039802545	Anel de vedação	2	
73	1039802866	Buchas	2	
74	1039802667	Rolamento de impulso	2	
75	1039802557	Camisa de posicionamento	2	
76	1039802973	Flange hexagonal com parafuso dentado	4	
77	1039802867	Tampa	2	
78	1039803424	Parafuso sextavado	8	
79	1039803453	Braço do tirante de direção	1	
80	1039803454	Braço do tirante de direção	1	

EIXO DE ACIONAMENTO (DIRECIONÁVEL) I PRÉ-MONTADO D00672002300200000Y

POS.	CÓDIGO	DESCRIÇÃO E ESPECIFICAÇÃO	QUANT.	OBSERVAÇÃO
1	1030100890	Eixo de acionamento (direcionável)	1	
2	204050005	Óleo de engrenagem para veículos pesados GL-5 85W/90 -15 °C 49 °C 200 Litros/barril, GB13895-1992	19L	

EIXO DE ACIONAMENTO (DIRECIONÁVEL) II PRÉ-MONTADO D00672002300400000Y

POS.	CÓDIGO	DESCRIÇÃO E ESPECIFICAÇÃO	QUANT.	OBSERVAÇÃO
1	1030100891	Eixo de acionamento (direcionável)	1	
2	204050005	Óleo de engrenagem para veículos pesados GL-5 85W/90 -15 °C 49 °C 200 Litros/barril, GB13895-1992	16L	

ZOOMLION

CATÁLOGO DE PEÇAS DE REPOSIÇÃO PARA CAMINHÃO GUINDASTE

CAPÍTULO 4 SISTEMA DE SUSPENSÃO

SUSPENSÃO DIANTEIRA
D00672002900200000Y

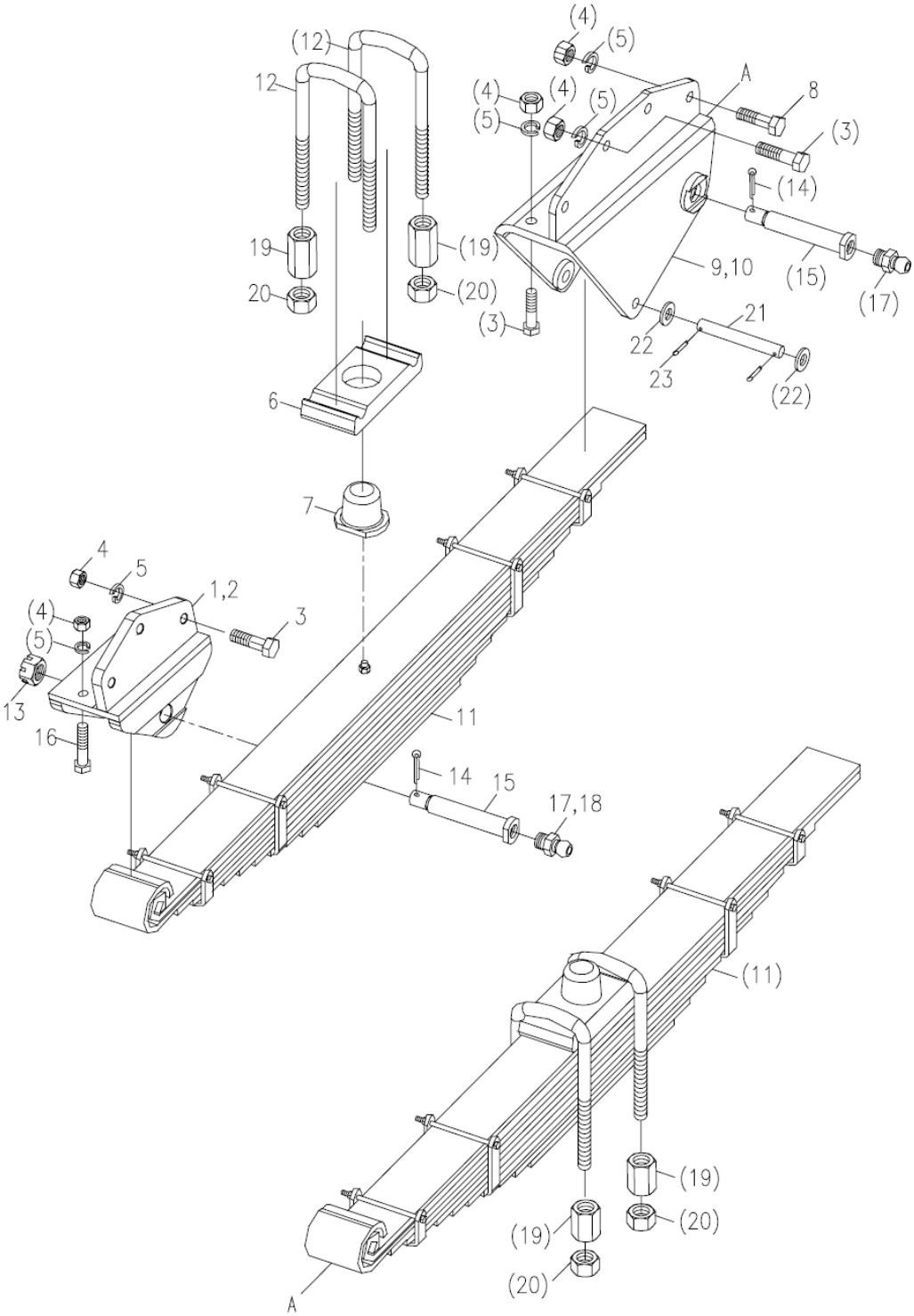

SUSPENSÃO DIANTEIRA
D00672002900200000Y

POS.	CÓDIGO	DESCRIÇÃO E ESPECIFICAÇÃO	QUANT.	OBSERVAÇÃO
1	00672002900210000	Suporte dianteiro esquerdo da suspensão dianteira	1	
2	00672002900220000	Suporte dianteiro direito da suspensão dianteira	1	
3	1040000236	Parafuso M16x60-8.8, GB/T27-1988	12	
4	1040200110	Porca M16-8, GB/T6170-2000	22	
5	1040300065	Arruela 16, GB/T93-1987	22	
6	00676602900201010	Placa de cobertura	4	
7	00676602900201020	Bloco de almofada	4	
8	1040000275	Parafuso M16x70-8.8, GB/T27-1988	4	
9	00672002900230000	Suporte esquerdo intermediário da suspensão dianteira	1	
10	00672002900240000	Suporte direito intermediário da suspensão dianteira	1	
11	00670402900250000	Conjunto de suspensão de lâmina dianteira	4	
12	00670402900201010	Parafuso em U da lâmina dianteira	8	
13	1040200126	Porca M24x2-8, GB/T9457-1988	4	
14	1040500005	Pino 5x45, GB/T91-2000	4	
15	00676602900201030	Pino dianteiro da suspensão dianteira	4	
16	1040000192	Parafuso M16x50-8.8, GB/T27-1988	6	
17	1080000001	Recipiente de óleo M10x1, GB1152-1979	4	
18	204110014	Graxa à base de lítio	0,05kg	
19	1040200128	Porca M22-8, GB/T56-1988	16	
20	1040200135	Porca M22-04, GB/T6172.1-2000	16	
21	00676602900201050	Pino traseiro da suspensão dianteira	4	
22	1040300106	Arruela 20-200HV, GB/T97.1-2002	8	
23	1040500077	Pino 5x30, GB/T91-2000	8	
24	202230016	Cola Loctite	0,05kg	

CONJUNTO DE SUSPENSÃO DE LÂMINA DIANTEIRA D00670402900250000_101324Y

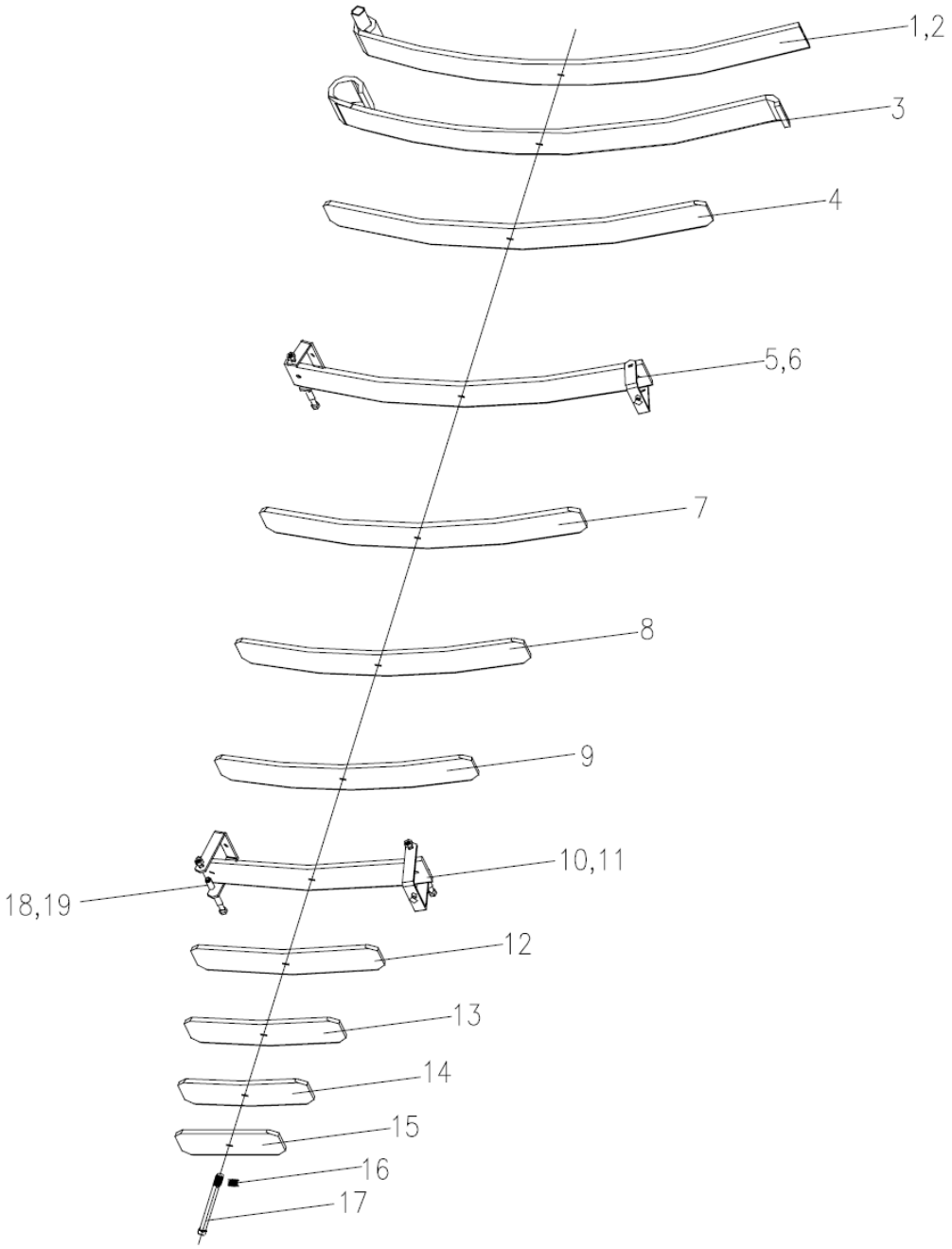

CONJUNTO DE SUSPENSÃO DE LÂMINA DIANTEIRA D00670402900250000_101324Y

POS.	CÓDIGO	DESCRIÇÃO E ESPECIFICAÇÃO	QUANT.	OBSERVAÇÃO
1	1119800088	Peça 1	1	
2	1119800102	Buchas bimetálicas	1	
3	1119800089	Peça 2	1	
4	1119800090	Peça 3	1	
5	1119800091	Peça 4	1	
6	1119800092	Abraçadeira 4	2	
7	1119800093	Peça 5	1	
8	1119800094	Peça 6	1	
9	1119800095	Peça 7	1	
10	1119800096	Peça 8	1	
11	1119800097	Abraçadeira 8	2	
12	1119800098	Peça 9	1	
13	1119800099	Peça 10	1	
14	1119800100	Peça 11	1	
15	1119800101	Peça 12	1	
16	1040200085	Porca M16x1.5-8, GB/T6171-2000	1	
17	1119800103	Parafuso central	1	
18	1119800073	Abraçadeira do tubo da camisa	4	
19	1040201381	Porca M12-8, GB/T6170-2000	4	

SUSPENSÃO TRASEIRA
D00672402900400000Y

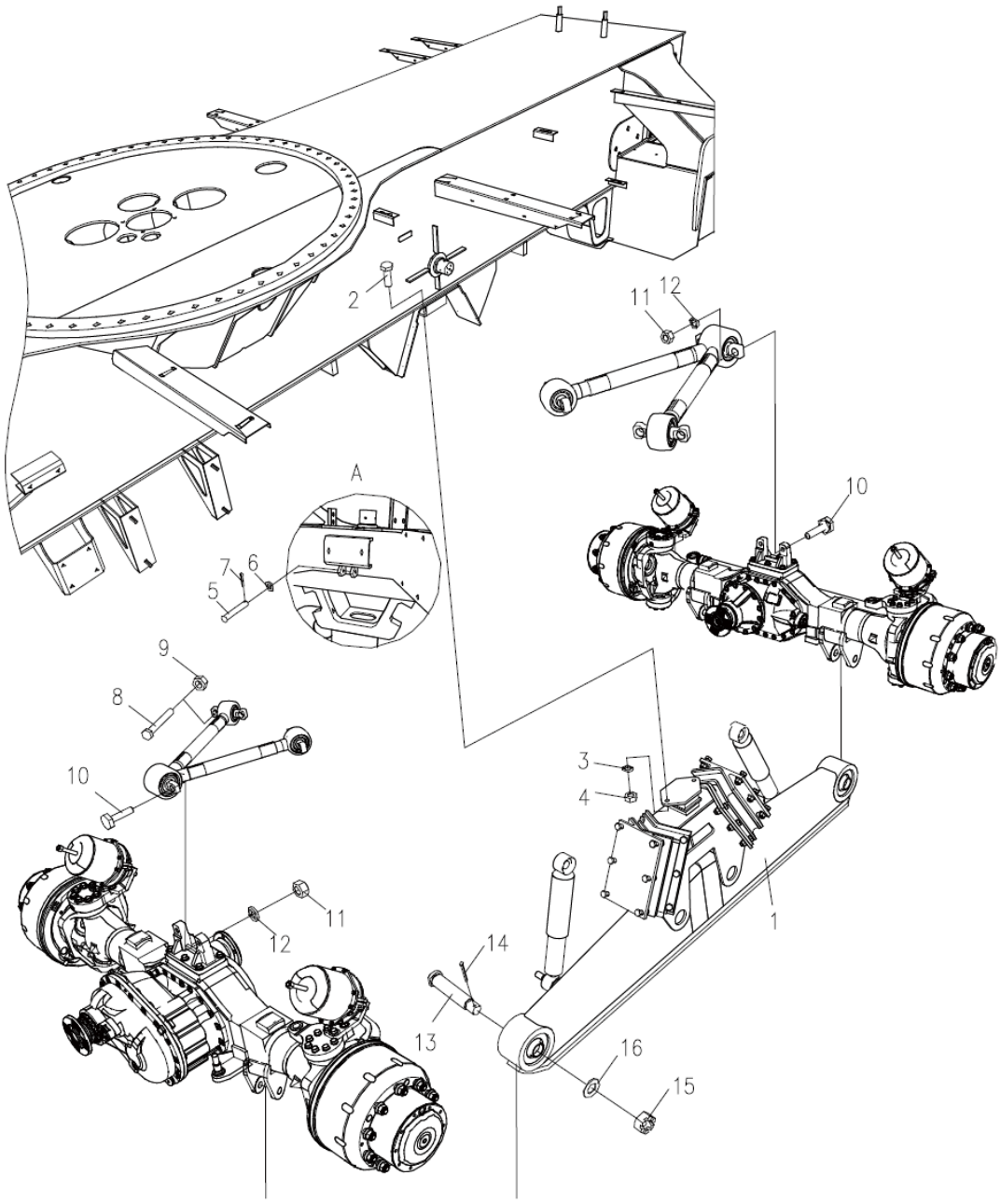

SUSPENSÃO TRASEIRA
D00672402900400000Y

POS.	CÓDIGO	DESCRIÇÃO E ESPECIFICAÇÃO	QUANT.	OBSERVAÇÃO
1	1110300006	Conjunto da suspensão de borracha	1	
2	1040000090	Parafuso M10x30-8.8, GB/T5783-2000	4	
3	1040200113	Porca M10-8, GB/T6170-2000	4	
4	1040300067	Arruela 10, GB/T93-1987	4	
5	1040500108	Pino B12x70, GB/T882-1986	2	
6	1040300041	Arruela 12-200HV , GB/T97.1-2002	2	
7	1040500075	Pino 4x20, GB/T91-2000	2	
8	1040000412	Parafuso M18x1.5x140-10.9, GB/T5785-1986	8	
9	1040200500	Contraporca	8	
10	1040002554	Parafuso M24x2x100-10.9, GB/T5785-2000	4	
11	1040300049	Arruela 24, GB/T93-1987	4	
12	1040200465	Porca M24x2-10, GB/T6171-2000	4	
13	6.76603E+14	Pino	4	
14	1040500079	Pino 6.3x60, GB/T91-2000	4	
15	1040300074	Arruela 30-200HV , GB/T97.1-2002	4	
16	1040200116	Porca M30x1.5-04, GB/T9459-1988	4	
17	202230016	Cola Loctite	1	

CONJUNTO DA SUSPENSÃO DE BORRACHA
D1110300006_101081Y

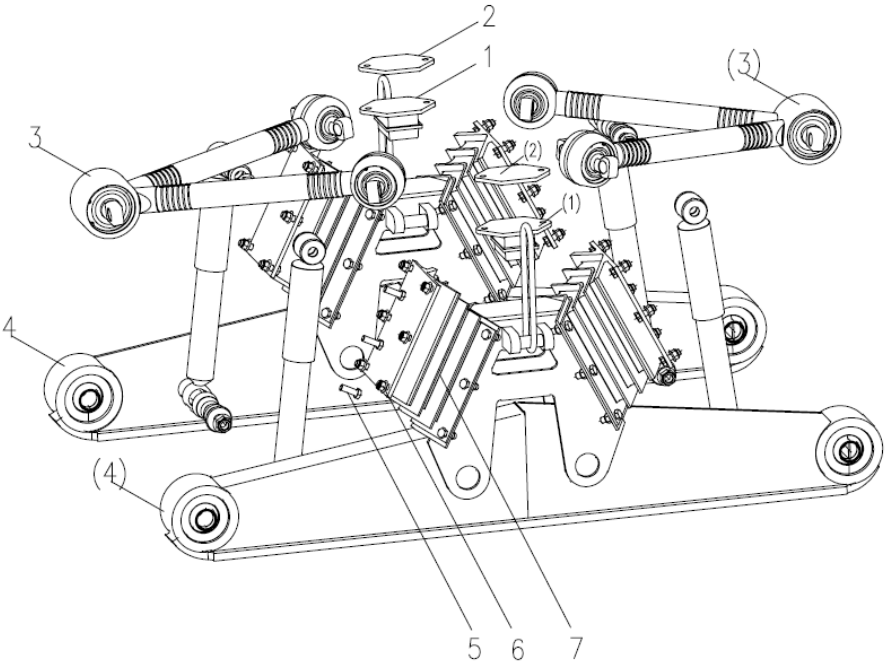

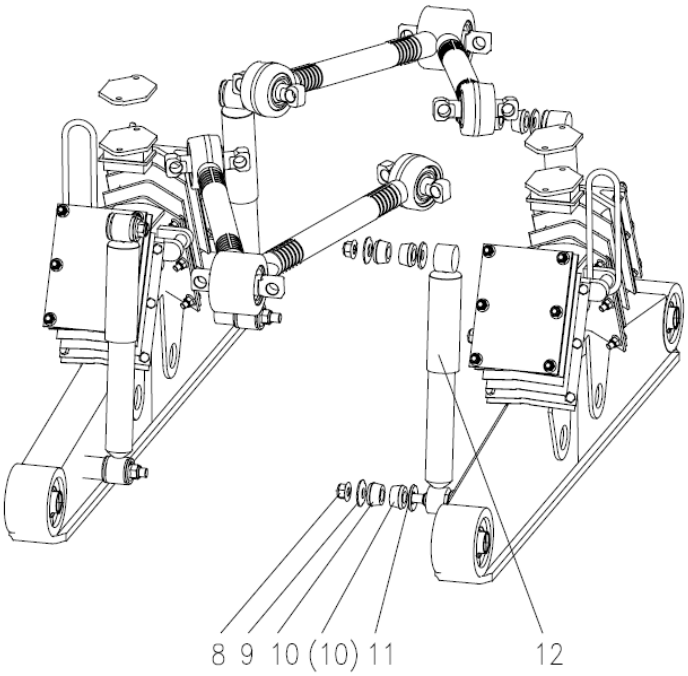

CONJUNTO DA SUSPENSÃO DE BORRACHA D1110300006_101081Y

POS.	CÓDIGO	DESCRIÇÃO E ESPECIFICAÇÃO	QUANT.	OBSERVAÇÃO
1	1119800163	Calço de montagem do bloco de limite	2	
2	1119800153	Bloco de borracha do limite traseiro	2	
3	1119800154	Haste de armação tipo V para suspensão de borracha Zoomlion	2	
4	1119800162	Conjunto da viga de equilíbrio	2	
5	(1)	Parafuso sextavado M12x1,75x35-10.9, GB5875	48	
6	(2)	Contraporca com flange hexagonal de metal M12x1,75-10, GB/T6187	48	
7	1119800152	Mola V para suspensão de borracha de caminhão guindaste Zoomlion	4	
8	(3)	Contraporca com flange hexagonal de metal M18x1,75-10, GB/T6187	8	
9	1119800160	Arruela externa	8	
10	1119800151	Buchas do amortecedor de suspensão de borracha	16	
11	1119800159	Arruela interna	8	
12	1119800161	Amortecedor	4	

ZOOMLION

CATÁLOGO DE PEÇAS DE REPOSIÇÃO PARA CAMINHÃO GUINDASTE

CAPÍTULO 5 SISTEMA DE DIREÇÃO

MECANISMO DE DIREÇÃO
D00672003420200000Y

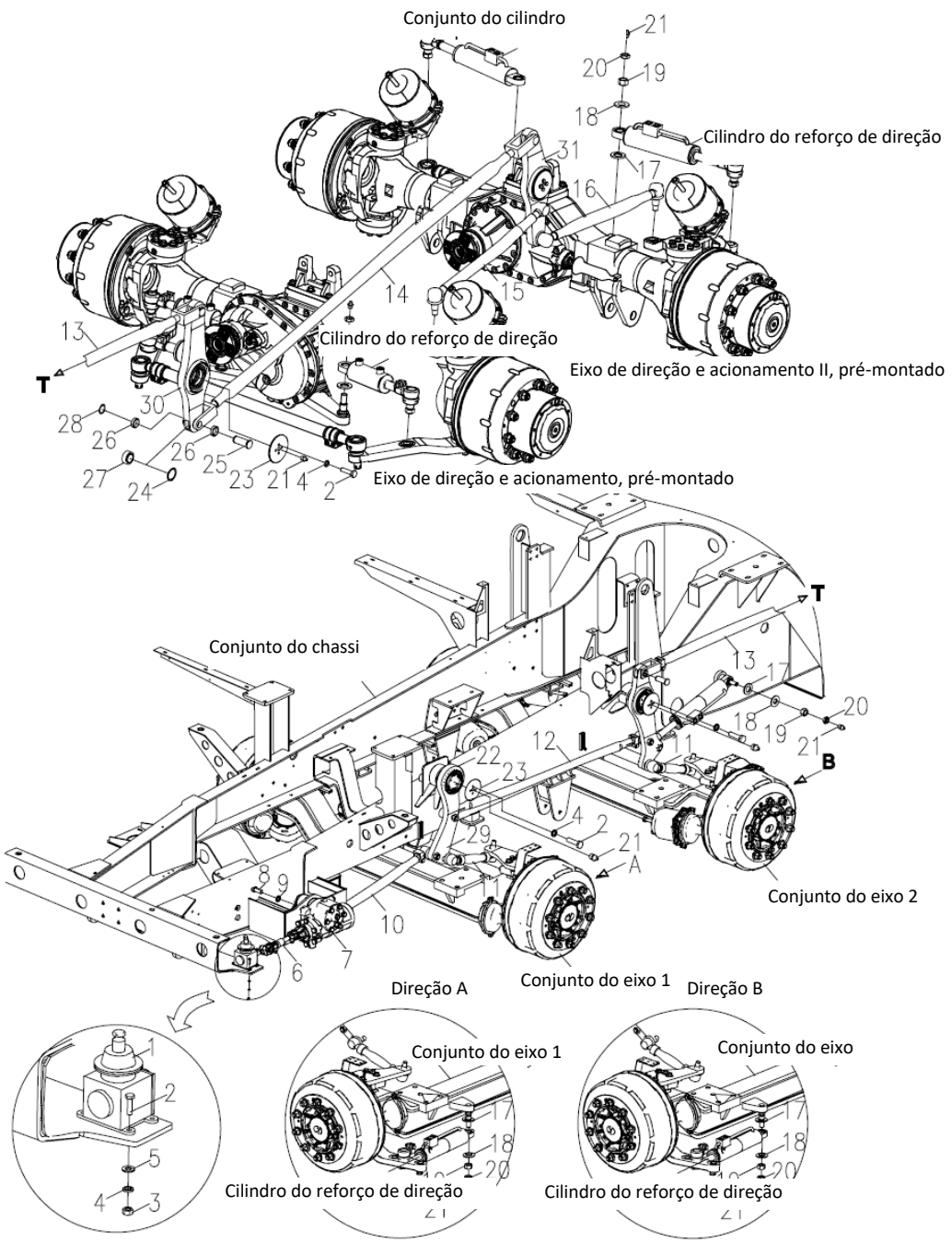

MECANISMO DE DIREÇÃO
D00672003420200000Y

POS.	CÓDIGO	DESCRIÇÃO E ESPECIFICAÇÃO	QUANT.	OBSERVAÇÃO
1	1032300035	Dispositivo de acionamento angular	1	
2	1040000018	Parafuso M8x30-8.8, GB/T5783-2000	20	
3	1040200192	Porca M8-8, GB/T6170-2000	4	
4	1040300063	Arruela 8, GB/T93-1987	20	
5	1040300066	Arruela 8-200HV, GB/T97.1-2002	4	
6	1032300001	Eixo da hélice de direção	1	
7	1032300045	Engrenagem da direção	1	
8	1040000402	Parafuso M20x1.5x40-8.8, GB/T5786-2000	5	
9	1040300038	Arruela 20, GB/T93-1987	5	
10	1032300191	Conjunto da haste de arrasto dianteira	1	
11	1032300148	Conjunto do link de arrasto	2	
12	1032300149	Conjunto da haste de arrasto intermediária	1	
13	1032300182	Conjunto da haste de arrasto intermediária	1	
14	1032300192	Conjunto da haste de arrasto traseira	1	
15	1032300190	Conjunto do link de arrasto	1	
16	1032300153	Conjunto do link de arrasto	1	
17	00676603400201040	Anel retentor	6	
18	00676603400201030	Arruela	6	
19	1040200125	Porca M24x2-8, GB/T6171-2000	6	
20	1040200070	Porca M24x2-5, GB/T6173-2000	6	
21	1080000002	Recipiente de óleo M10x1, GB1152-1989	10	
22	00672003420210000	Conjunto da seção 1 do balancim	1	
23	00677203400201020	Defletor	4	
24	1040300082	Anel retentor 47, GB/T893.1-1986	4	
25	00671003400201020	Pino	4	
26	00671003400201030	Camisa de espaçamento	8	
27	1050000004	Rolamento de articulação GE30C, GB/T304-1981	4	
28	1040300157	Anel retentor 30, GB/T894.1-1986	4	
29	00671553430250000	Conjunto da seção 2 do balancim	1	
30	00671553430260000	Conjunto da seção 3 do balancim	1	
31	00671553430270000	Conjunto da seção 4 do balancim	1	
32	204110014	Graxa à base de lítio	0,1kg	

ENGRENAGEM DA DIREÇÃO
D1032300045_100000Y

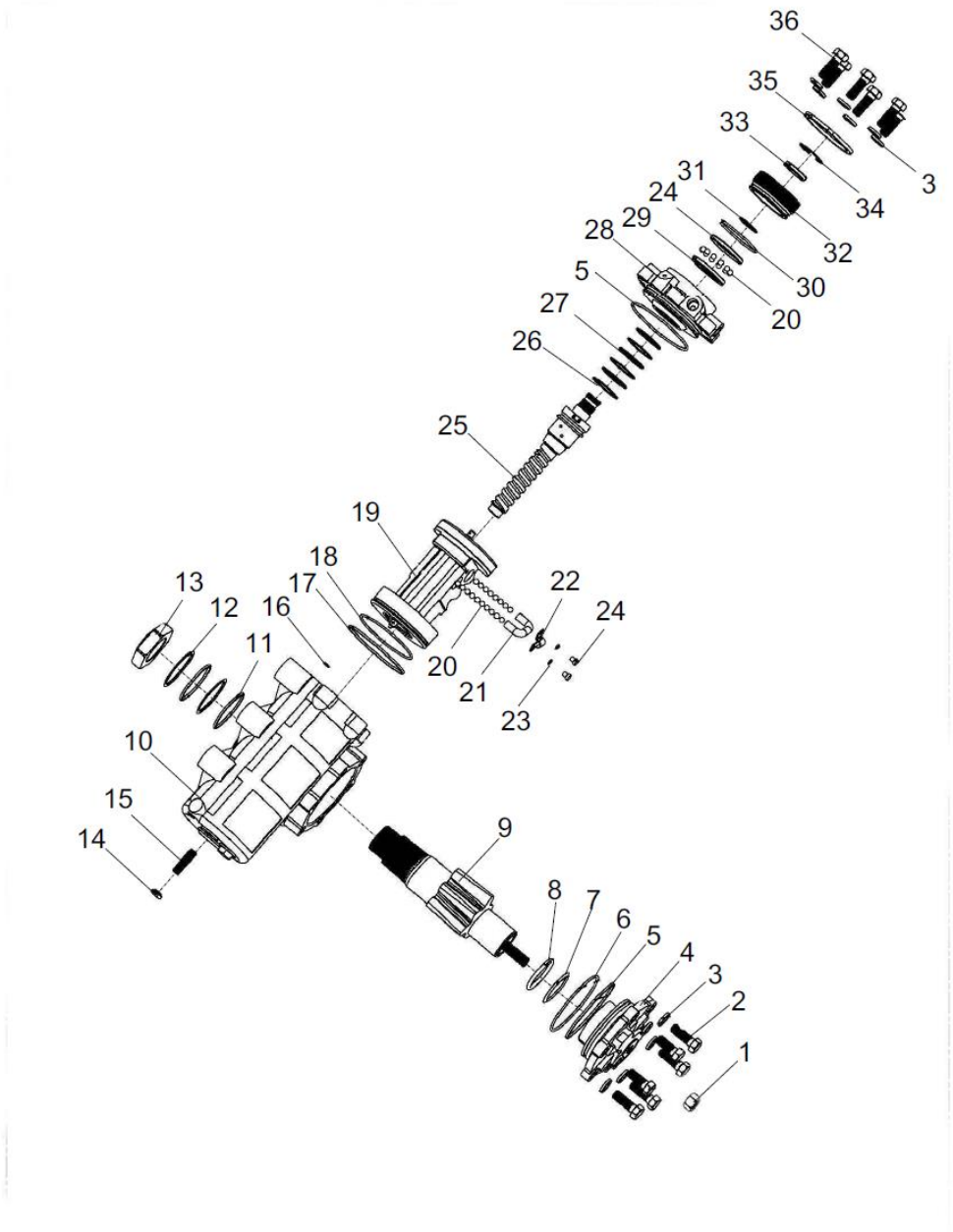

ENGRENAGEM DA DIREÇÃO
D1032300045_100000Y

POS.	CÓDIGO	DESCRIÇÃO E ESPECIFICAÇÃO	QUANT.	OBSERVAÇÃO
1	(1)	Porca sextavada	1	
2	(2)	Parafuso sextavado	6	
3	(3)	Arruela de pressão	12	
4	(4)	Conjunto da tampa lateral (rolamento composto)	1	
5	(5)	Anel O	2	
6	(6)	Anel de retenção do excírculo da tampa lateral	1	
7	(7)	Anel O	1	
8	(8)	Anel retentor	1	
9	(9)	Conjunto do eixo do balancim	1	
10	(10)	Corpo da carcaça (rolamento de agulhas)	1	
11	(11)	Anel de vedação do eixo do balancim 2	2	
12	(12)	Anel de vedação da extremidade de saída do balancim 1	2	
13	(13)	Contraporca sextavada	1	
14	(14)	Porca de vedação	1	
15	(15)	Parafuso de limite de deslocamento	1	
16	(16)	Anel O 11,2X1,8, GB3452,1-92	1	
17	(17)	Anel de vedação do pistão da cremalheira	1	
18	(18)	Anel O	1	
19	(19)	Conjunto do pistão da cremalheira	1	
20	(20)	Esfera de aço GB308-84 ^8	44	
21	(21)	Tubo de guia de esfera de aço	2	
22	(22)	Abraçadeira do tubo de condução	1	
23	(23)	Arruela de pressão	2	
24	(24)	Parafuso de soquete sextavado	2	
25	(25)	Conjunto de haste com rosca de direção	1	
26	(26)	Anel O	3	
27	(27)	Anel de vedação	3	
28	(28)	Tampa dianteira	1	
29	(29)	Anel externo do rolamento	2	
30	(30)	Anel O ^75X2,65, GB3452.1-92	1	
31	(31)	Anel Astriod	1	
32	(32)	Bujão	1	
33	(33)	Vedação de esqueleto de borda dupla	1	
34	(34)	Anel de retenção	1	

ENGRENAGEM DA DIREÇÃO
D1032300045_100000Y

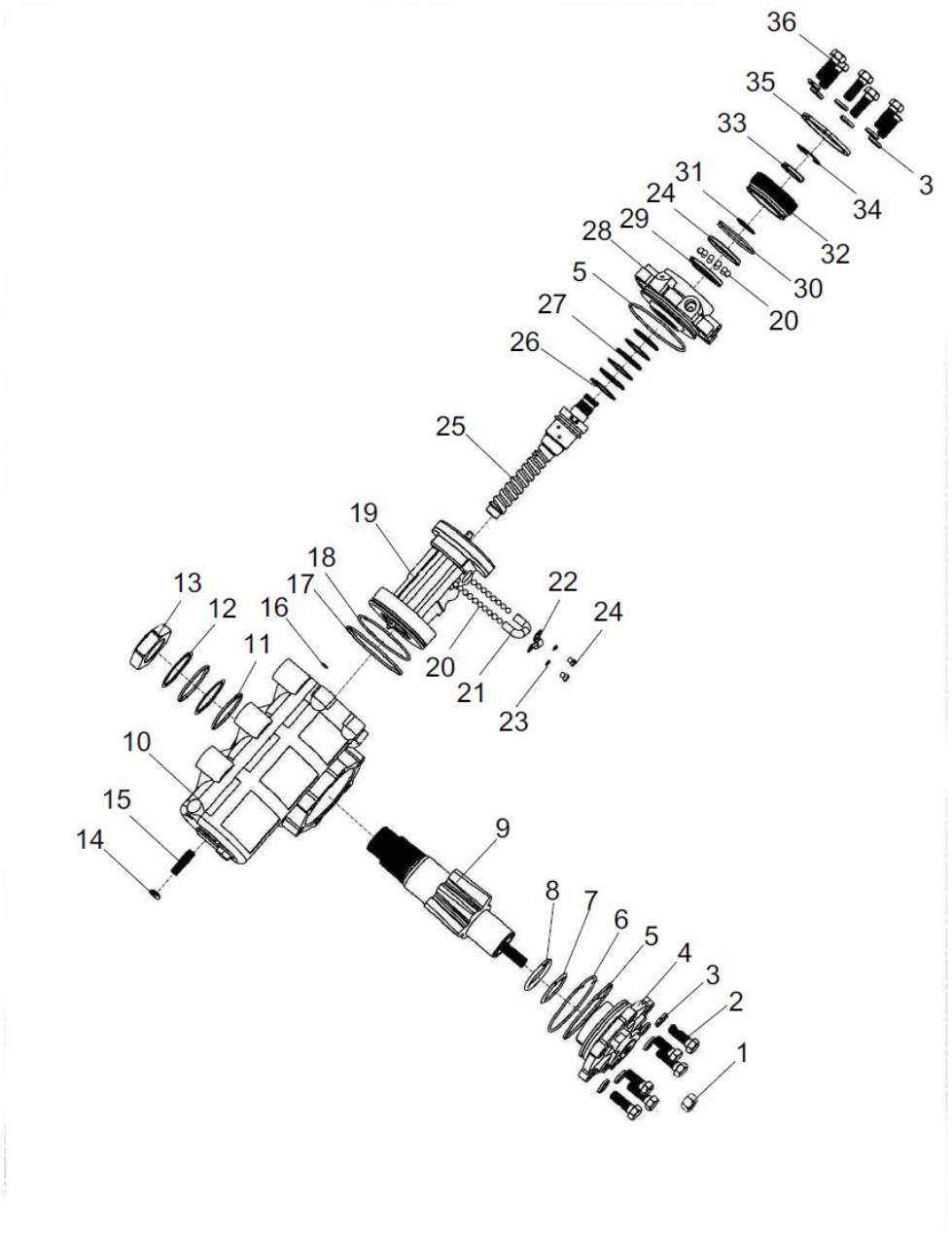

ENGRENAGEM DA DIREÇÃO
D1032300045_100000Y

POS.	CÓDIGO	DESCRIÇÃO E ESPECIFICAÇÃO	QUANT.	OBSERVAÇÃO
35	(35)	Contraporca - tampa superior	1	
36	(36)	Parafuso sextavado	6	
37	1039801493	Kit de reparo	1	

ENGRENAGEM DE DIREÇÃO (ENGRENAGEM DE DIREÇÃO ELÉTRICA) D1032300045_100001Y

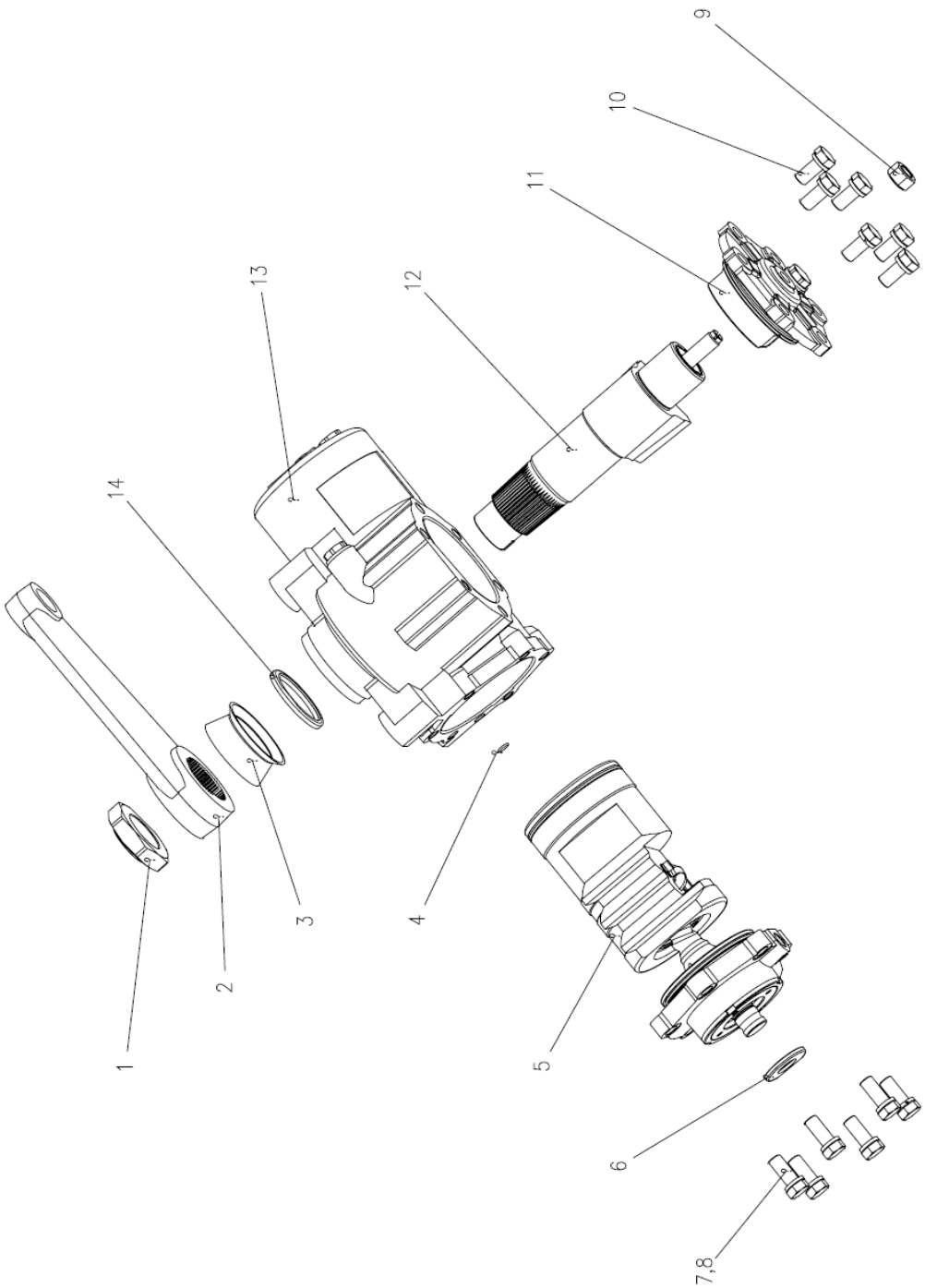

ENGRENAGEM DE DIREÇÃO (ENGRENAGEM DE DIREÇÃO ELÉTRICA) D1032300045_100001Y

POS.	CÓDIGO	DESCRIÇÃO E ESPECIFICAÇÃO	QUANT.	OBSERVAÇÃO
1	(1)	Porca sextavada	1	
2	1039801433	Braço de direção	1	
3	(2)	Anel de poeira - eixo do braço de direção	1	
4	(3)	Anel O - carcaça	1	
5	(4)	Conjunto de válvulas	1	
6	(5)	Tampa de poeira	1	
7	(6)	Parafuso sextavado	6	
8	(7)	Arruela de pressão	12	
9	(8)	Porca	1	
10	(9)	Parafuso sextavado	6	
11	(10)	Conjunto da tampa lateral	1	
12	(11)	Conjunto do eixo do braço de direção	1	
13	(12)	Conjunto da carcaça	1	
14	(13)	Tampa de poeira	1	

ENGRENAGEM DE DIREÇÃO (CONJUNTO DE VÁLVULA) D1032300045_100001Y

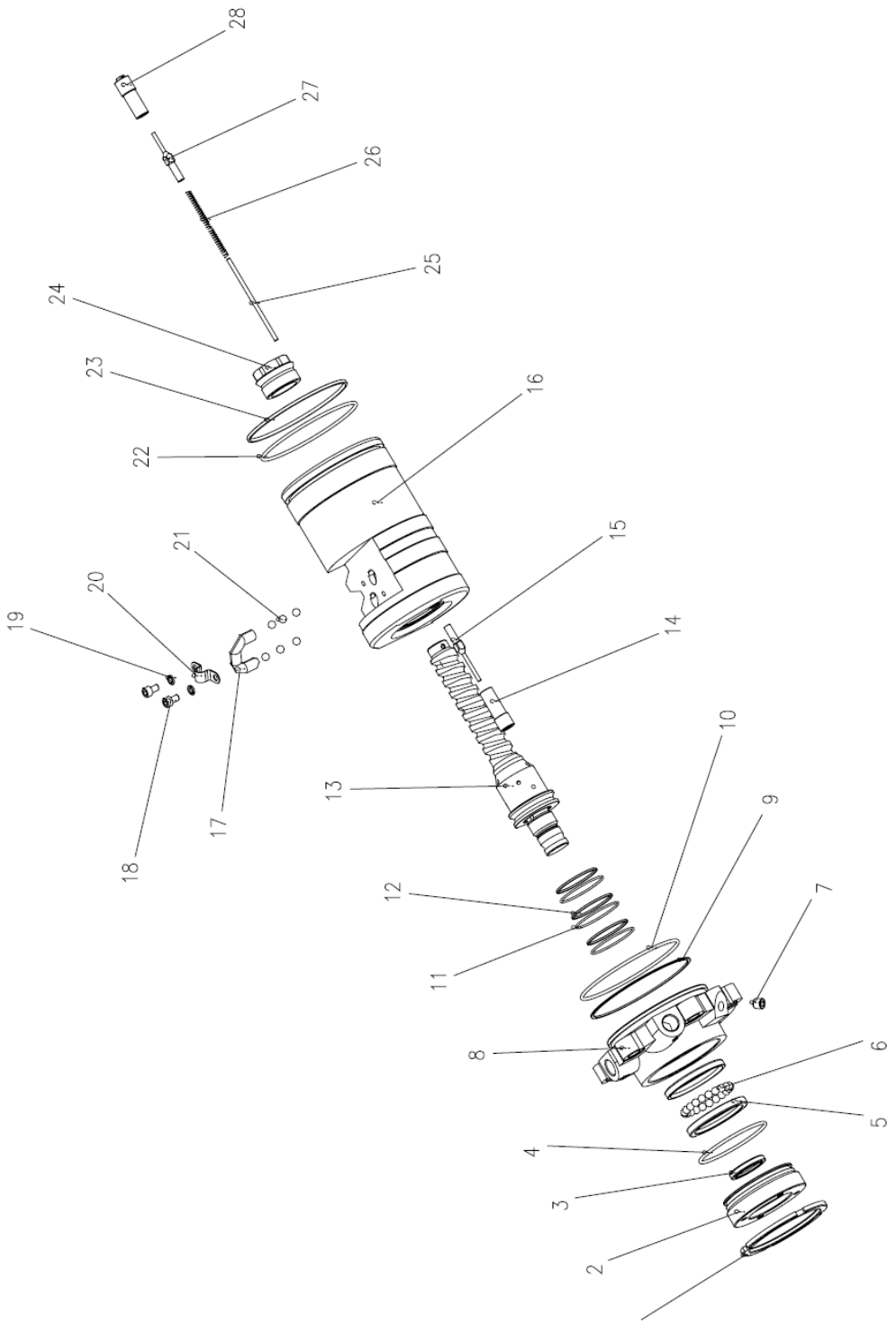

ENGRENAGEM DE DIREÇÃO (CONJUNTO DE VÁLVULA) D1032300045_100001Y

POS.	CÓDIGO	DESCRIÇÃO E ESPECIFICAÇÃO	QUANT.	OBSERVAÇÃO
1	(14)	Contraporca	1	
2	(15)	Tampa superior	1	
3	(16)	Retentor de óleo	1	
4	(17)	Anel O	1	
5	(18)	Anel externo - haste com rosca de direção	2	
6	1054500002	Esfera de aço 98, GB/T308-2002	50	
7	(19)	Bujão de parafuso cônico hexagonal	1	
8	(20)	Corpo da válvula	1	
9	(21)	Anel O	1	
10	(22)	Anel retentor	1	
11	(23)	Anel de vedação - corpo da válvula	3	
12	(24)	Anel O - corpo da válvula	3	
13	(25)	Haste com rosca e núcleo de válvula com conjunto de barra de torção	1	
14	(26)	Conjunto da haste deslizante de descarga	1	
15	(27)	Haste deslizante de descarga I	1	
16	(28)	Porca da direção	1	
17	(29)	Tubo de guia de esfera de aço	2	
18	1040100122	Parafuso M8x25-8,8, GB/T70.1-2000	12	
19	1040301503	Arruela 12, GB/T93-1987	4	
20	(30)	Abraçadeira do tubo guia	1	
21	(31)	Anel O — porca	1	
22	(32)	Anel de vedação — porca	1	
23	(33)	Bujão - porca de direção	1	
24	(34)	Barra estável de mola	1	
25	(35)	Mola	1	
26	(36)	Haste deslizante de descarga II	1	
27	(37)	Bujão de descarga	1	

ENGRENAGEM DE DIREÇÃO (CONJUNTO DE TAMPA LATERAL) D1032300045_100001Y

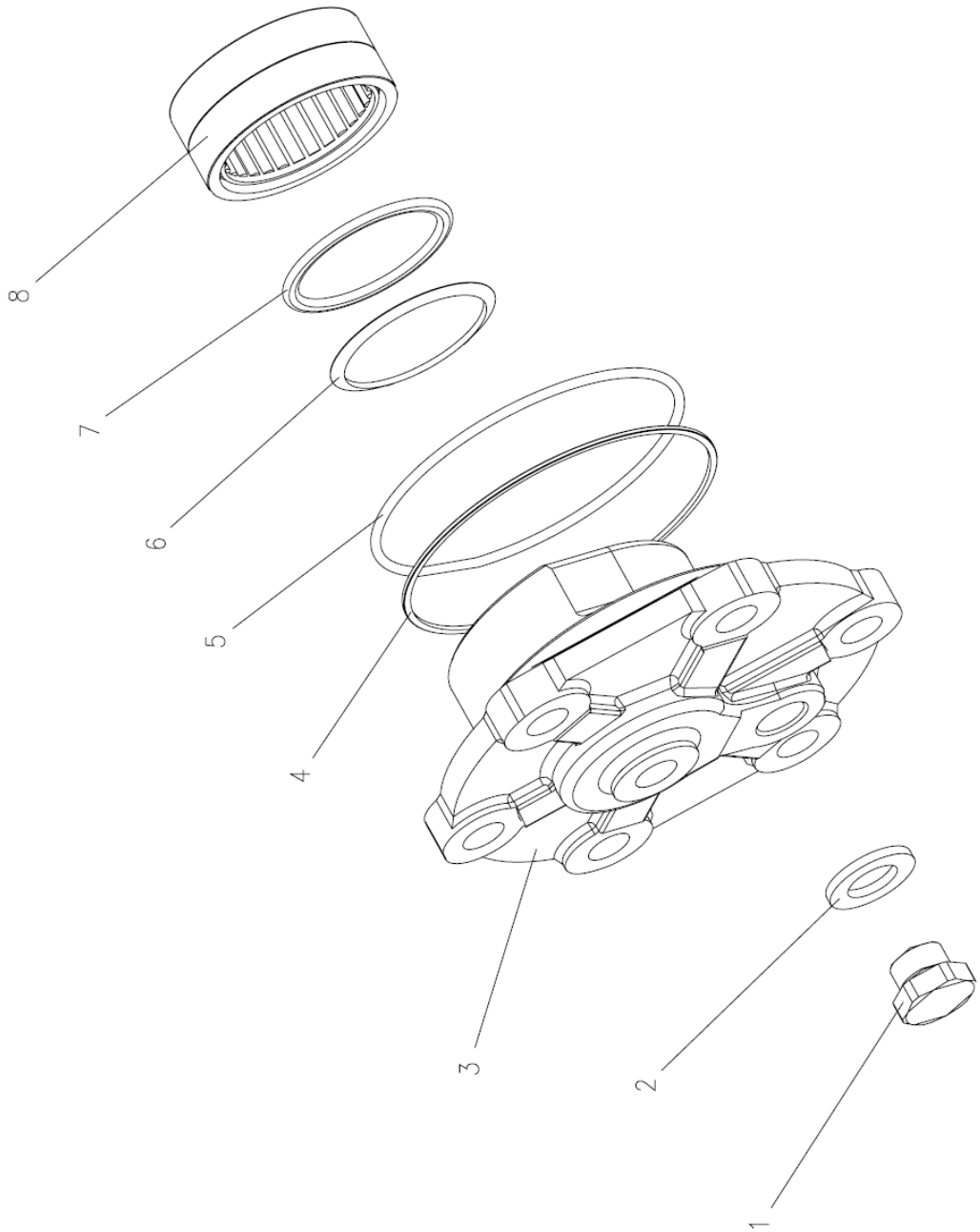

ENGRENAGEM DE DIREÇÃO (CONJUNTO DE TAMPA LATERAL) D1032300045_100001Y

POS.	CÓDIGO	DESCRIÇÃO E ESPECIFICAÇÃO	QUANT.	OBSERVAÇÃO
1	(38)	Bujão sextavado	1	
2	1040300744	Arruela 18, JB982-1977	2	
3	(39)	Tampa lateral	1	
4	(40)	Anel de retenção - anel externo da tampa lateral	1	
5	(41)	Anel O	1	
6	(42)	Anel de vedação de alta pressão - tampa lateral	1	
7	(43)	Anel de retenção - tampa lateral	1	
8	(44)	Rolamento de agulha	1	

ENGRENAGEM DE DIREÇÃO (CONJUNTO DE CARCAÇA) D1032300045_100001Y

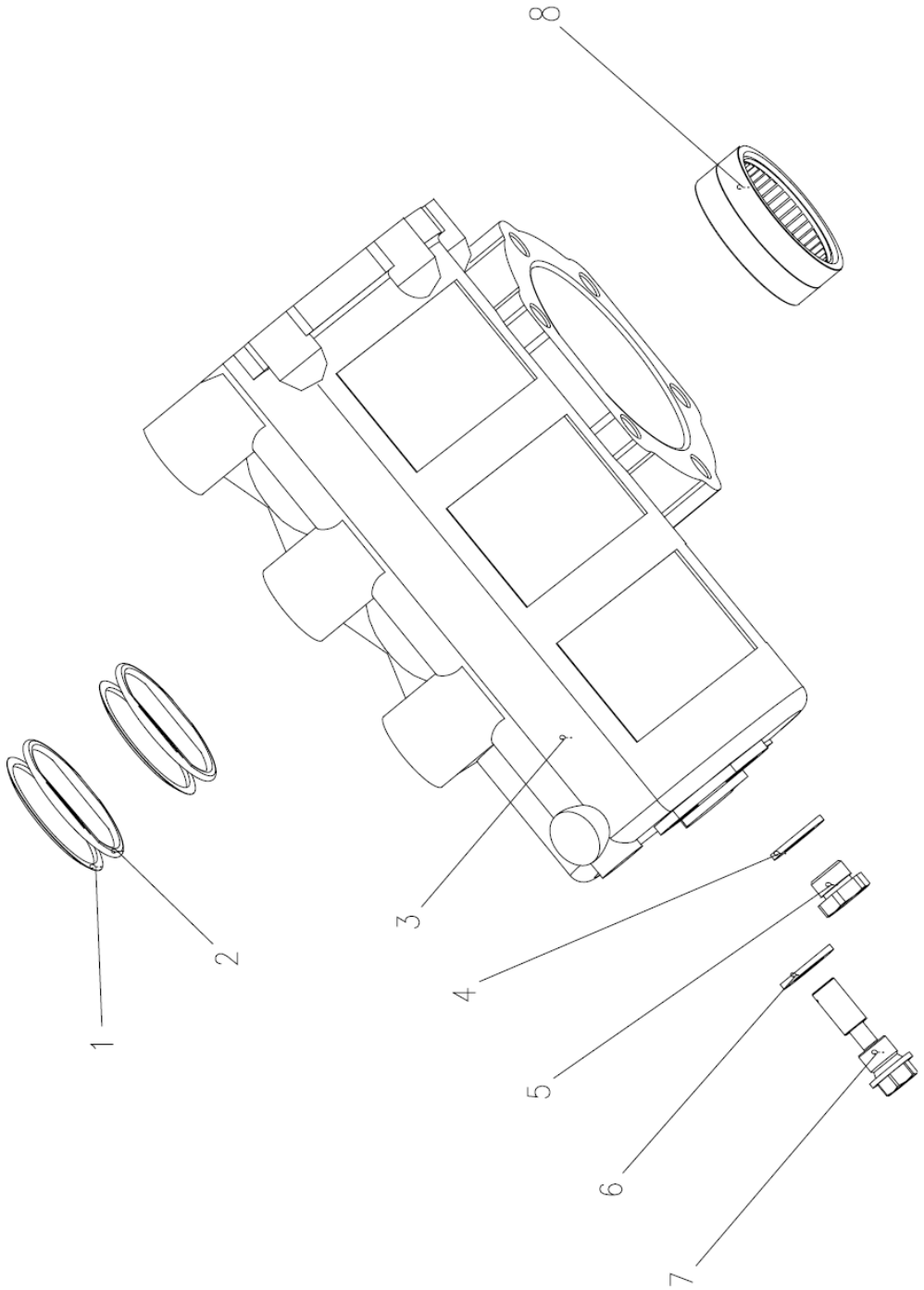

ENGRENAGEM DE DIREÇÃO (CONJUNTO DE CARCAÇA) D1032300045_100001Y

POS.	CÓDIGO	DESCRIÇÃO E ESPECIFICAÇÃO	QUANT.	OBSERVAÇÃO
1	1040300744	Arruela 18, JB982-1977	2	
2	(45)	Anel de retennção - carcaça	2	
3	(46)	Anel de vedação de alta pressão - carcaça	2	
4	(47)	Carcaça	1	
5	(48)	Bujão sextavado	1	
6	1040301537	Arruela de vedação combinada 16, JB982-1977	1	
7	(49)	Conjunto da haste deslizante de descarga	1	
8	(50)	Rolamento de agulha	1	

ENGRENAGEM DA DIREÇÃO
D1032300045_102262Y

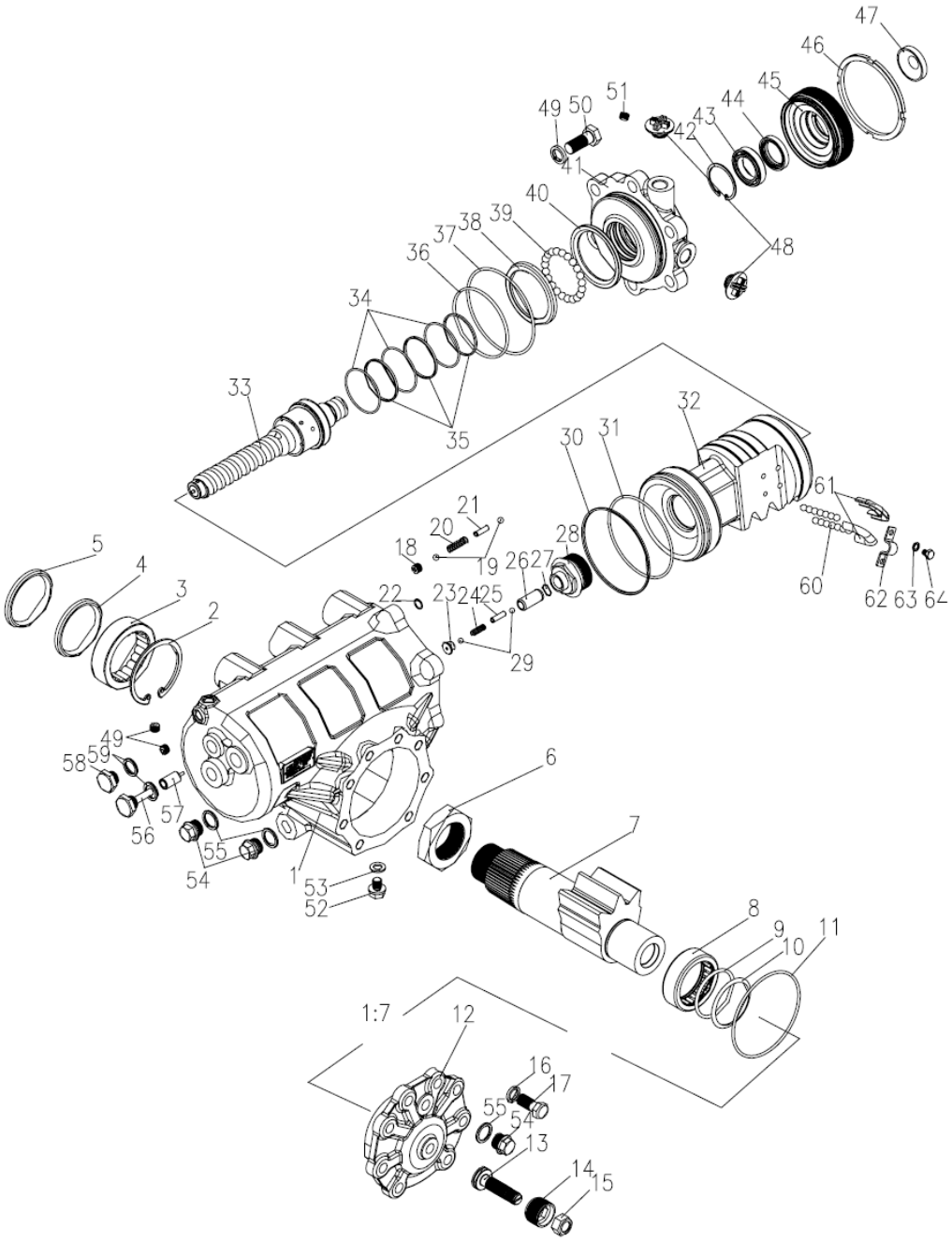

ENGRENAGEM DA DIREÇÃO
D1032300045_102262Y

POS.	CÓDIGO	DESCRIÇÃO E ESPECIFICAÇÃO	QUANT.	OBSERVAÇÃO
1	(1)	Carcaça	1	
2	(2)	Anel de retenção	1	
3	(3)	Rolamento de rolete	1	
4	(4)	Vedação de óleo de alta pressão	1	
5	(5)	Anel de vedação - eixo do braço de direção	1	
6	(6)	Porca - eixo do braço de direção	1	
7	(7)	Eixo do braço de direção	1	
8	(8)	Rolamento de agulha	1	
9	(9)	Anel de vedação de alta pressão	1	
10	(10)	Anel de retenção - anel de vedação de alta pressão	1	
11	(11)	Anel de vedação de borracha tipo O	1	
12	(12)	Tampa lateral	1	
13	(13)	Parafuso de ajuste - eixo do braço de direção	1	
14	(14)	Contraporca - eixo do braço de direção	1	
15	(15)	Porca sextavada - parafuso de ajuste	1	
16	(16)	Arruela de pressão	8	
17	(17)	Porca sextavada	8	
18	(18)	Porca	1	
19	(19)	Esfera de aço	2	
20	(20)	Mola	1	
21	(21)	Tubo de suporte	1	
22	(22)	Anel de vedação de borracha tipo O	1	
23	(23)	Assento da válvula de alívio de pressão central	1	
24	(24)	Mola	1	
25	(25)	Tubo do rolamento	1	
26	(26)	Corpo da válvula de alívio de pressão	1	
27	(27)	Anel de retenção para o eixo (cabo de aço)	1	
28	(28)	Bujão - porca de direção	1	
29	(29)	Esfera de aço	2	
30	(30)	Anel de vedação	1	
31	(31)	Anel de vedação de borracha tipo O	1	
32	(32)	Porca da direção	1	
33	(33)	Conjunto de haste com rosca de direção	1	
34	(34)	Anel de vedação de borracha tipo O	3	

ENGRENAGEM DA DIREÇÃO
D1032300045_102262Y

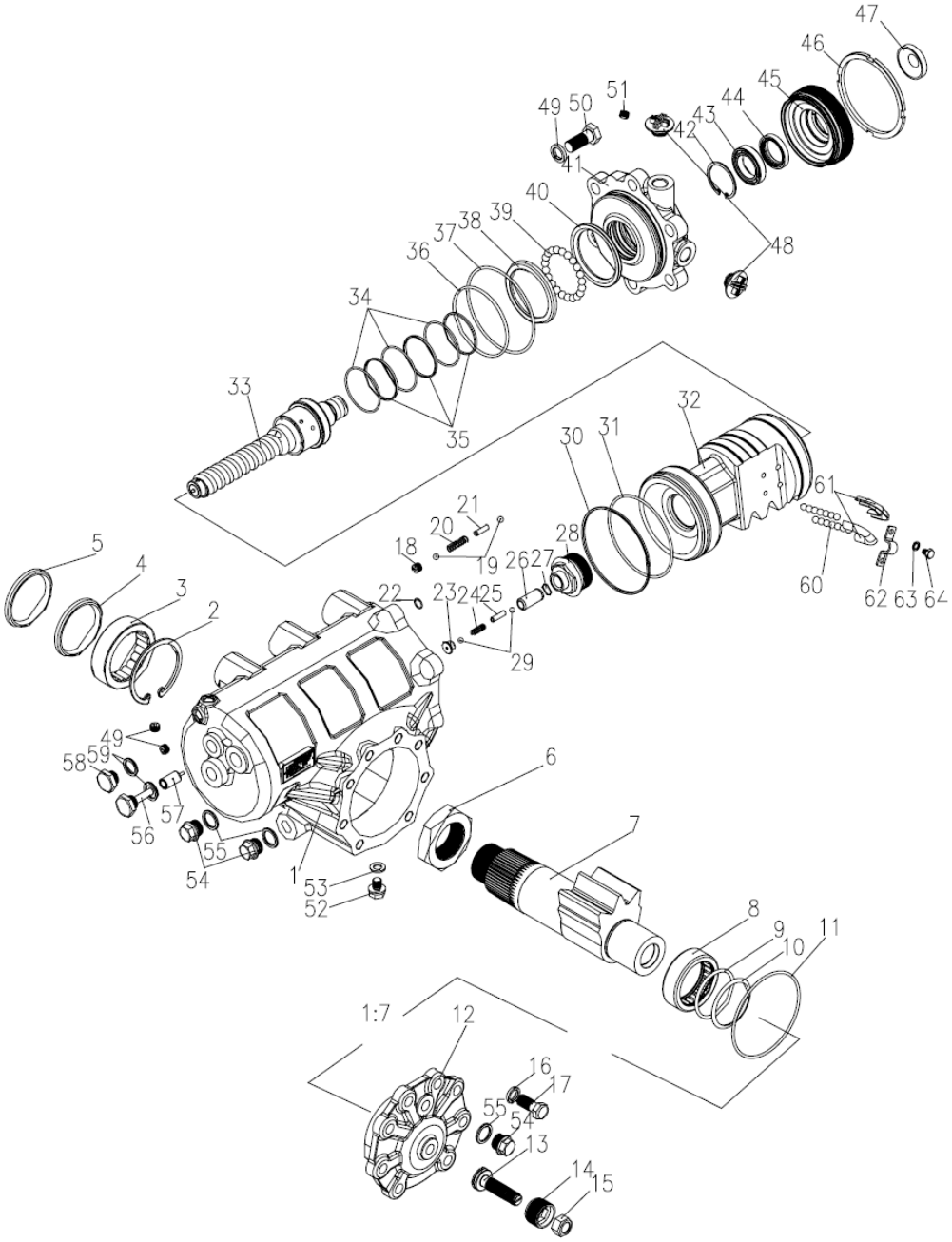

ENGRENAGEM DA DIREÇÃO
D1032300045_102262Y

POS.	CÓDIGO	DESCRIÇÃO E ESPECIFICAÇÃO	QUANT.	OBSERVAÇÃO
35	(35)	Anel de vedação	3	
36	(36)	Anel de vedação de borracha tipo O	1	
37	(37)	Anel de vedação de borracha tipo O	1	
38	(38)	Anel externo - corpo da válvula	1	
39	(39)	Esfera de aço	21	
40	(40)	Anel externo - tampa superior	1	
41	(41)	Corpo da válvula	1	
42	(42)	Anel de retenção	1	
43	(43)	Rolamento de esfera radial de fileira única	1	
44	(44)	Retentor de óleo	1	
45	(45)	Tampa superior	1	
46	(46)	Contraporca - tampa superior	1	
47	(47)	Tampa de poeira	1	
48	(48)	Bujão de borracha de entrada-saída de óleo	2	
49	(49)	Arruela de pressão	6	
50	(50)	Parafuso sextavado	6	
51	(51)	Bujão cônico	3	
52	(52)	Parafuso	1	
53	(53)	Arruela de cobre	1	
54	(54)	Bujão de soquete sextavado	3	
55	1081000074	Arruela de vedação combinada JB/T982-1977 12	3	
56	(54)	Haste guia	1	
57	(55)	Haste do carregador	1	
58	(56)	Bujão de soquete sextavado	1	
59	1040300738	Arruela JB982-1977 14	2	
60	(58)	Esfera de aço	30	
61	(59)	Tubo de condução da esfera de aço	2	
62	(60)	Abraçadeira do tubo de condução	1	
63	(61)	Arruela de pressão	2	
64	(62)	Parafuso sextavado	2	
65	1039801546	Kit de reparo da caixa de direção	1	
58	(56)	Bujão de soquete sextavado	1	
59	1040300738	Arruela JB982-1977 14	2	
60	(58)	Esfera de aço	30	

ENGRENAGEM DA DIREÇÃO
D1032300045_102262Y

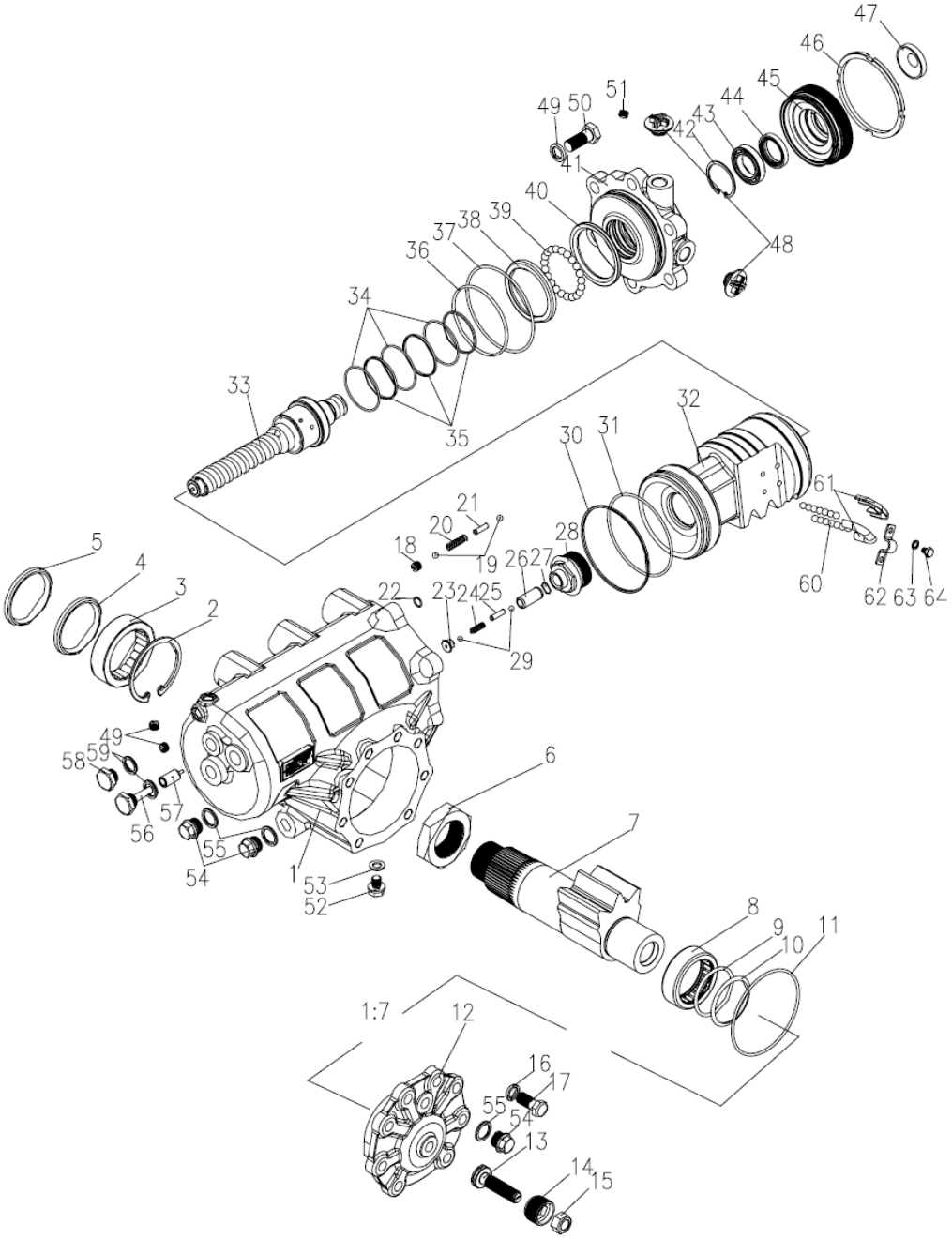

ENGRENAGEM DA DIREÇÃO
D1032300045_102262Y

POS.	CÓDIGO	DESCRIÇÃO E ESPECIFICAÇÃO	QUANT.	OBSERVAÇÃO
61	(59)	Tubo de condução da esfera de aço	2	
62	(60)	Abraçadeira do tubo de condução	1	
63	(61)	Arruela de pressão	2	
64	(62)	Parafuso sextavado	2	
65	1039801546	Kit de reparo da caixa de direção	1	

MECANISMO HIDRÁULICO E DE DIREÇÃO
D00672003420400000Y

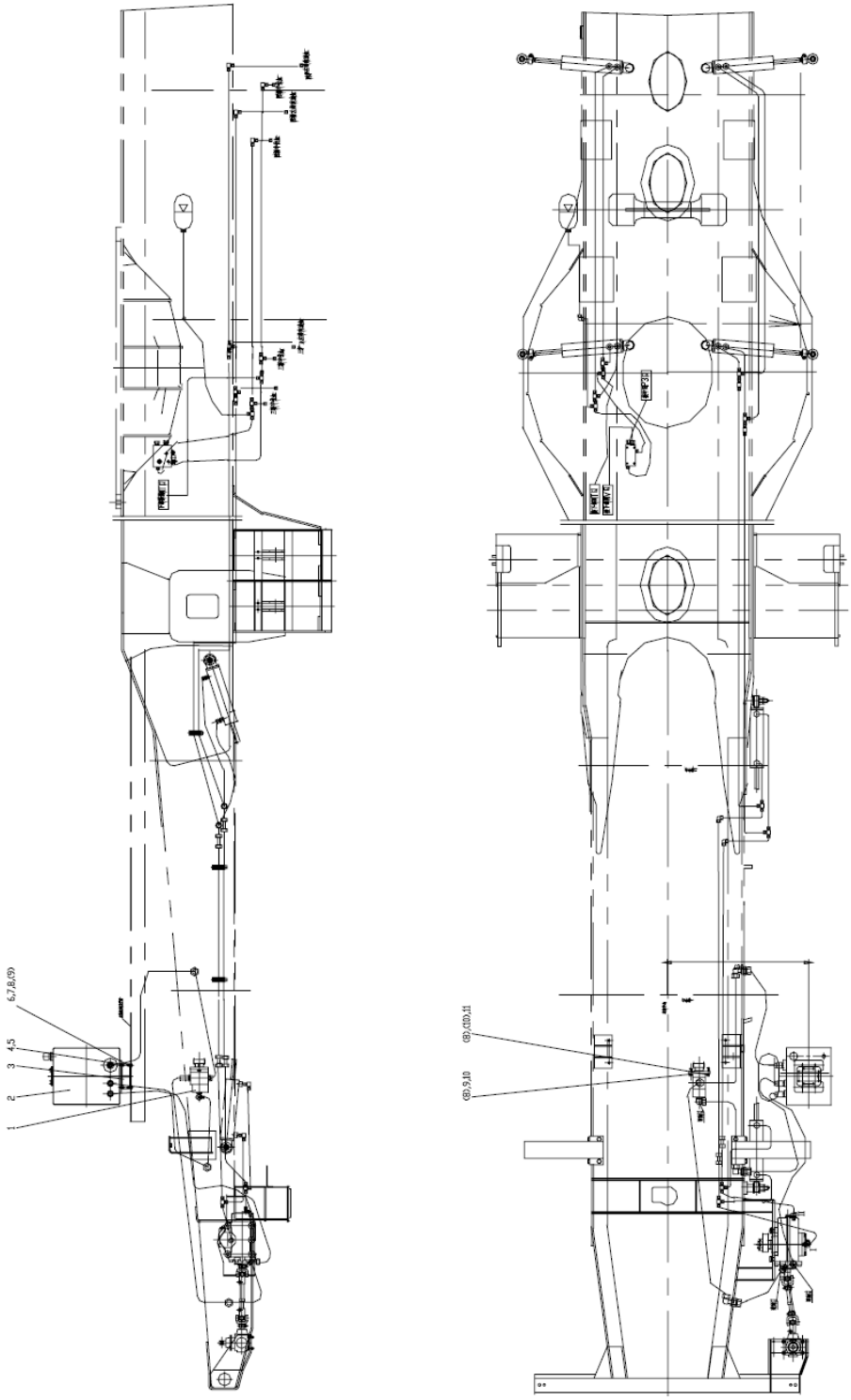

MECANISMO HIDRÁULICO E DE DIREÇÃO
D00672003420400000Y

POS.	CÓDIGO	DESCRIÇÃO E ESPECIFICAÇÃO	QUANT.	OBSERVAÇÃO
1	1032300126	Bomba de direção	1	
2	00672003420430000	Tanque do óleo da direção	1	
3	00670403410410000	Suporte do tanque de óleo	1	
4	1040300063	Arruela 8, GB/T93-1987	14	
5	1040000098	Parafuso M8x16-8.8, GB/T5783-2000	4	
6	1040200113	Porca M10-8, GB/T6170-2000	4	
7	1040000122	Parafuso M10x35-8.8, GB/T5783-2000	4	
8	1040300067	Arruela 10, GB/T93-1987	6	
9	1040300061	Arruela 10-200HV, GB/T97.1-2002	6	
10	1040100235	Parafuso M10x40-8,8, GB/T70.1-2000	1	
11	1040100097	Parafuso M10x30-8,8, GB/T70.1-2000	1	
12	1990200128	Abraçadeira do tubo	10	
13	1990200010	Cinta de nylon	20	
14	204060002	Óleo hidráulico L-HM46, GB11118.1-94	1	
14	204060003	Óleo hidráulico L-HM68, GB11118.1-94	1	
15	1990200043	Abraçadeira do tubo	8	
16	1040001153	Parafuso M8x15-8.8, GB/T5783-2000	4	
17	1040000288	Parafuso M8x25-8.8, GB/T5783-2000	4	
18	1040200192	Porca M8-8, GB/T6170-2000	6	
19	1040001597	Parafuso M8x55-8.8, GB/T5783-2000	2	
20	1040300066	Arruela 8-200HV, GB/T97.1-2002	6	
21	00677202901010010	Suporte	2	
22	1990200253	Trilho de montagem	8	
23	00672003420410000	Conjunto de tubo de aço do mecanismo hidráulico e de direção	1	
24	00672003420420000	Conjunto da mangueira de borracha do mecanismo hidráulico e de direção	1	

MECANISMO HIDRÁULICO E DE DIREÇÃO
D00672003420400000Y

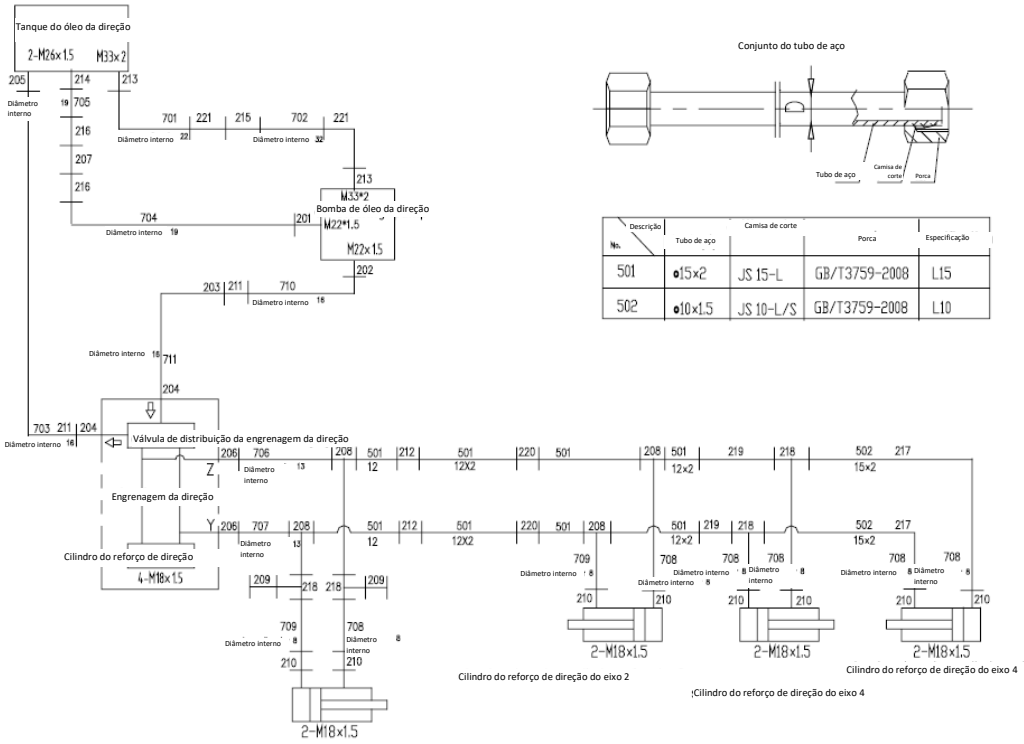

Descrição / No.	Tubo de aço	Camisa de corte	Porca	Especificação
501	ø15x2	JS 15-L	GB/T3759-2008	L15
502	ø10x1.5	JS 10-L/S	GB/T3759-2008	L10

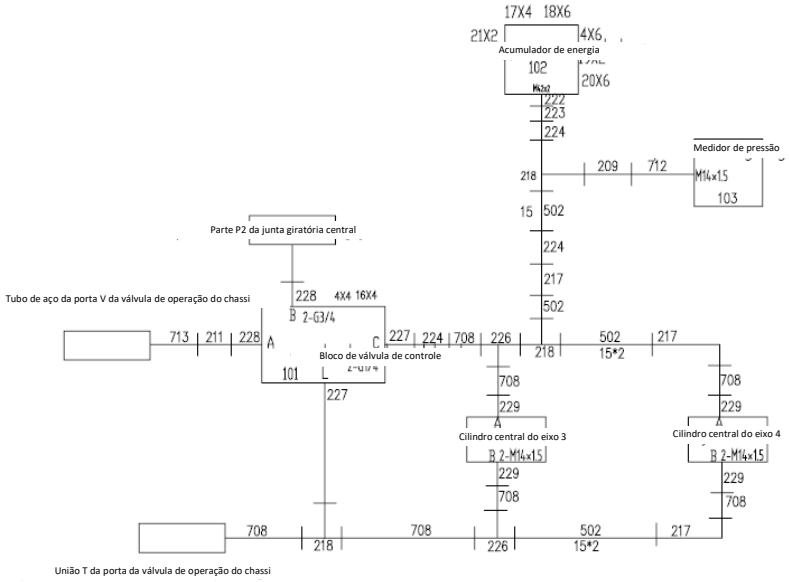

Descrição / No.	Tubo de aço	Camisa de corte	Porca	
			Código	Especificação
512	ø11x1.5	JS 11-L	GB/T3759-2018	L11

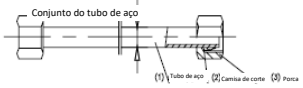

MECANISMO HIDRÁULICO E DE DIREÇÃO
D00672003420400000Y

POS.	CÓDIGO	DESCRIÇÃO E ESPECIFICAÇÃO	QUANT.	OBSERVAÇÃO
101	1010303908	Bloco de válvula de controle	1	
102	1010800096	Acumulador de energia	1	
103	1019900626	Medidor de pressão	1	
201	1140109853	Conexão	1	
202	1140102497	Conexão do tubo L18/M22x1,5E, GB/T3733-2008	1	
203	1140102580	Conexão do tubo L18, GB/T3748-2008	1	
204	1140102496	Conexão do tubo L18/M18x1,5E, GB/T3733-2008	2	
205	1140102498	Conexão do tubo L18/M26x1,5E, GB/T3733-2008	1	
206	1140102490	Conexão do tubo L15/M18x1,5E, GB/T3733-2008	2	
207	1140102581	Conexão do tubo L22, GB/T3748-2008	1	
208	1140102742	Conexão	4	
209	1140102830	Conexão de teste	3	
210	1140102482	Conexão do tubo L10/M18x1,5E, GB/T3733-2008	8	
211	1140102659	Conexão	3	
212	1140102537	Conexão do tubo L15, GB/T3737-2008	2	
213	1140102513	Conexão do tubo L35/M33x1,5E, GB/T3733-2008	2	
214	1140102502	Conexão do tubo L22/M26x1,5E, GB/T3733-2008	1	
215	1140102583	Conexão do tubo L35, GB/T3748-2008	1	
216	1140102657	Conexão	2	
217	1140102536	Conexão do tubo L10, GB/T3737-2008	5	
218	1140102426	Conexão	7	
219	1140102763	Conexão	2	
220	1140102547	Conexão do tubo L15, GB/T3740-2008	2	
221	1140102653	Conexão	2	
222	1140102510	Conexão do tubo L28/M42x2E, GB/T3733-2008	1	
223	1140102706	Conexão	1	
224	1140102662	Conexão	3	
226	1140102601	União T L10, GB/T3745-2008	1	
227	1140102477	Conexão do tubo L10/G1x4”E, GB/T3733-2008	2	
228	1140102495	Conexão do tubo L18/G3/4”E, GB/T3733-2008	2	
229	1140102480	Conexão do tubo L10/M14x1.5E, GB/T3733-2008	4	

ZOOMLION

CATÁLOGO DE PEÇAS DE REPOSIÇÃO PARA CAMINHÃO GUINDASTE

CAPÍTULO 6 AR CONDICIONADO

SISTEMA DE AR CONDICIONADO
D00671637640000000Y

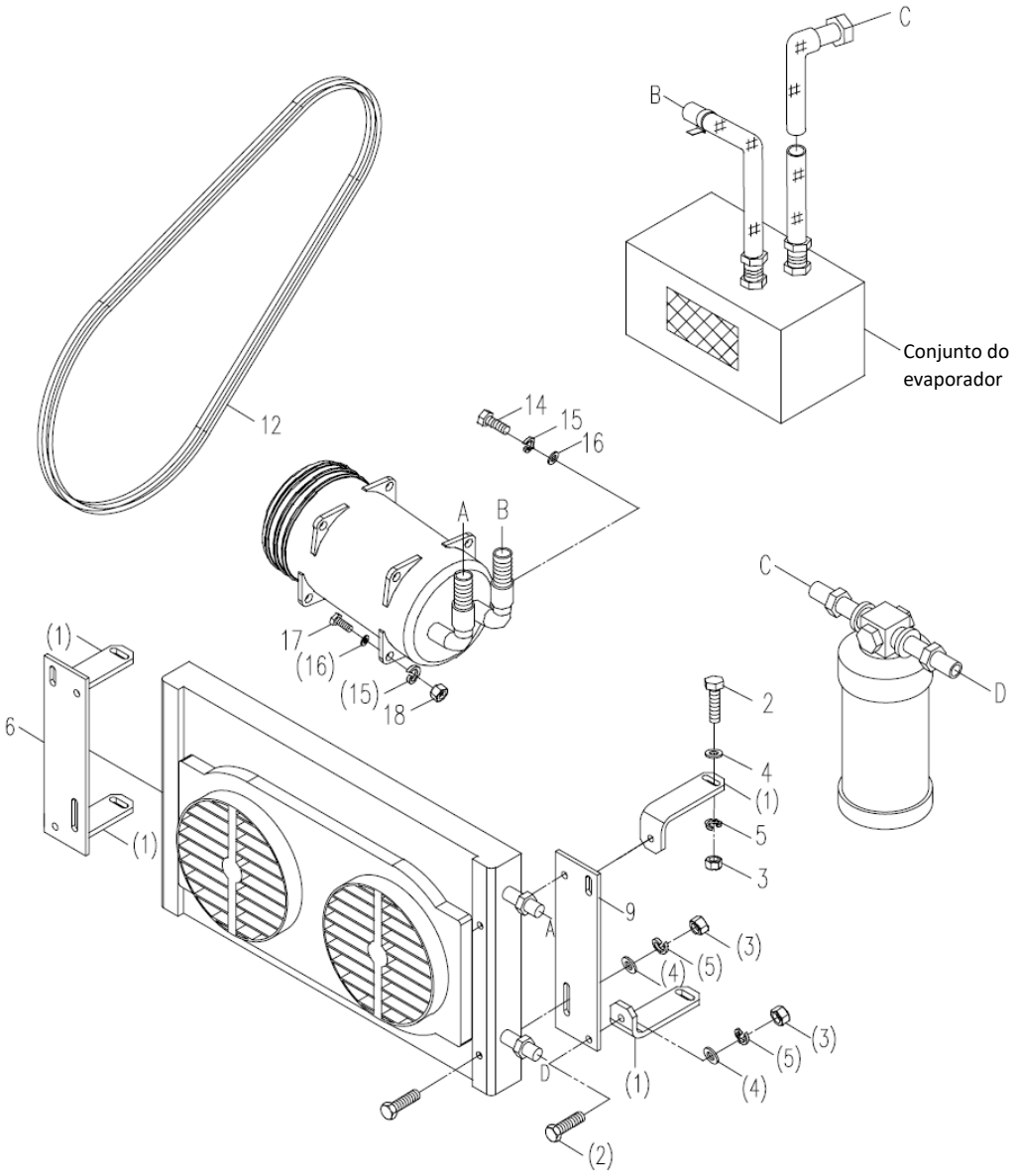

SISTEMA DE AR CONDICIONADO
D00671637640000000Y

tb	CÓDIGO	DESCRIÇÃO E ESPECIFICAÇÃO	QUANT.	OBSERVAÇÃO
1	00670117600001021	Placa	4	
2	1040000110	Parafuso M8x35-8,8 GB/T5783-2000	8	
3	1040200192	Porca 8-200HV, GB/T6170-2000 M8-8	8	
4	1040300066	Arruela GB/T97.1-2002	8	
5	1040300063	Arruela 8, GB/T93-1987	8	
6	00671407600001010	Suporte do condensador	1	
9	00671557600001020	Suporte do condensador	1	
12	1031000131	Correia triangular AV13x1195, GB12732-1996	1	
14	1040000122	Parafuso M10x35-8.8, GB/T5783-2000	2	
15	1040300067	Arruela 10, GB/T93-1987	3	
16	1040300061	Arruela 10-200HV , GB/T97.1-2002	3	
17	1040000306	Parafuso M10x130-8.8, GB/T5782-2000	1	
18	1040200113	Porca M10-8, GB/T6170-2000	1	
19	1990200007	Cinta de nylon	8	
20	207130011	Refrigerante	1,2kg	
21	204100012	Óleo refrigerante	0.08L	
22	00671447630200000	Conjunto do sistema de ar condicionado na cabine do operador	1	

AQUECEDOR
D00671407700000000Y

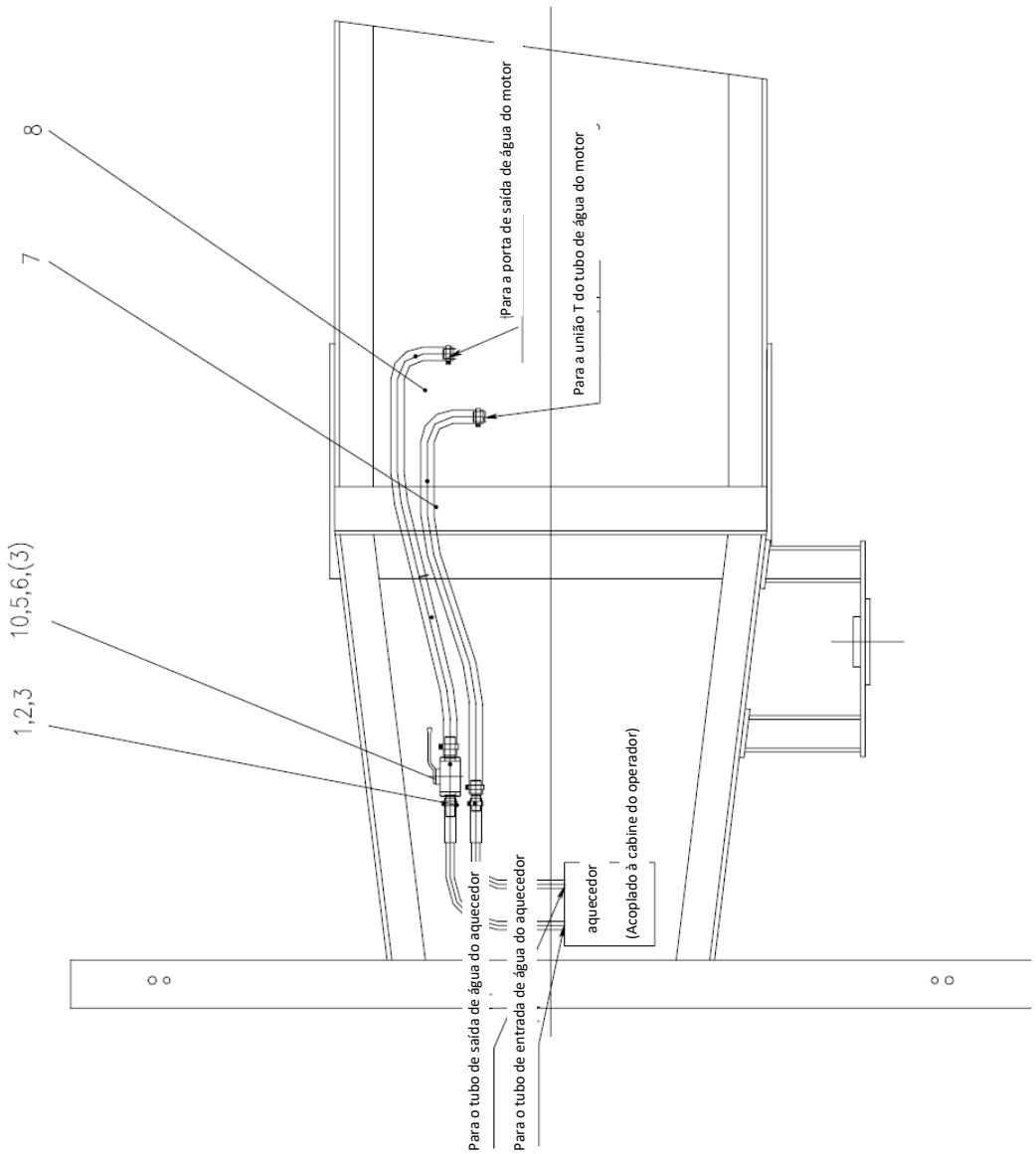

AQUECEDOR
D00671407700000000Y

POS.	CÓDIGO	DESCRIÇÃO E ESPECIFICAÇÃO	QUANT.	OBSERVAÇÃO
1	1990200518	Abraçadeira para mangueira	2	
2	00670117700001010	Conexão	1	
3	1990200519	Abraçadeira para mangueira	4	
5	00670117700001021	Conexão	1	
6	1130100054	Válvula esférica	1	
7	00671407700001010	Mangueira do tanque de água	1	
8	00670117700001050	Mangueira do tanque de água III	1	
9	1990200008	Cinta de nylon	8	
10	00671427700001010	Conexão	1	

ZOOMLION

CATÁLOGO DE PEÇAS DE REPOSIÇÃO PARA CAMINHÃO GUINDASTE

CAPÍTULO 7 ELEMENTO ESTRUTURAL MONTADO

CONJUNTO DO CAPÔ DO MOTOR
D00671635120000000Y

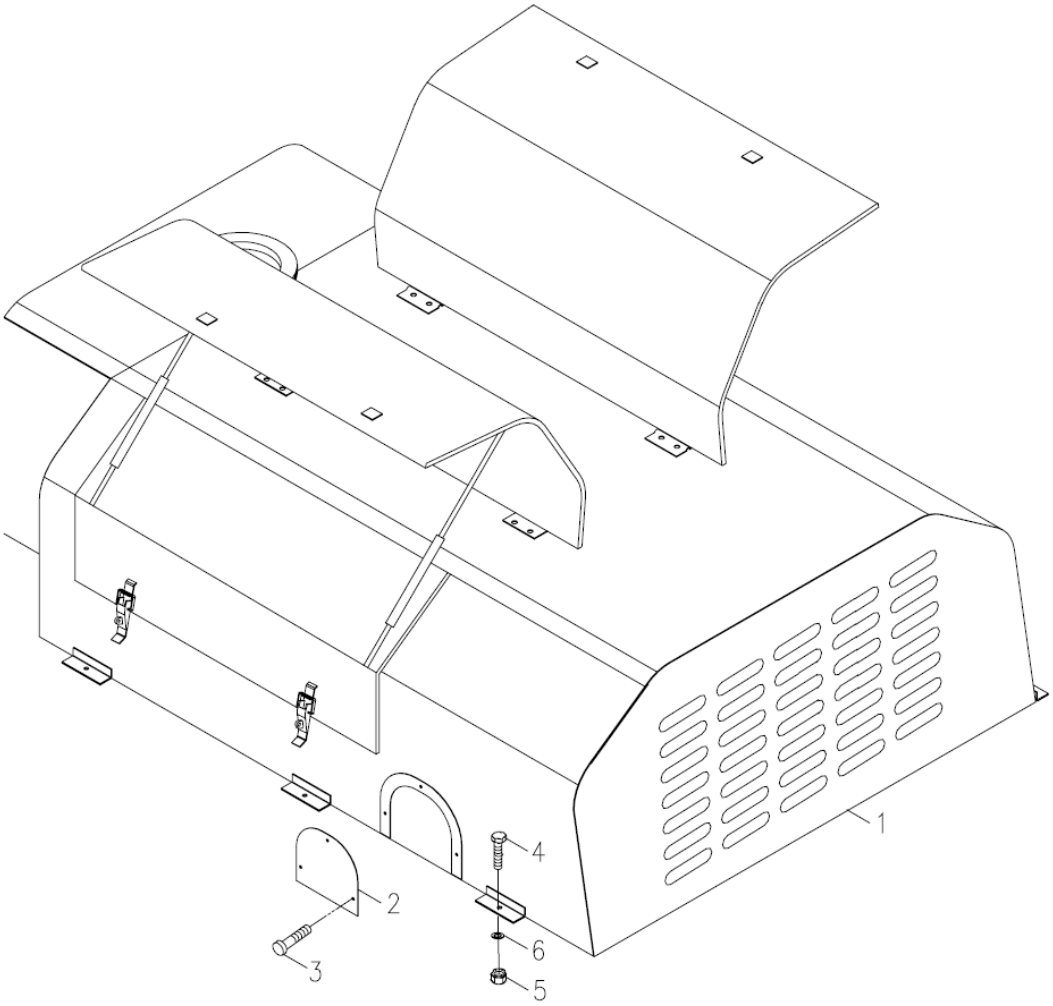

CONJUNTO DO CAPÔ DO MOTOR
D00671635120000000Y

POS.	CÓDIGO	DESCRIÇÃO E ESPECIFICAÇÃO	QUANT.	OBSERVAÇÃO
1	1009900202	Capô do motor 1810x1046x550	1	
2	00671635120001010	Placa fechada	1	
3	1040100686	Parafuso autoperfurante ST5,5x15-8,8	3	
4	1040000345	Parafuso M8x20-8,8	6	
5	1040200192	Porca M8-8, GB/T6170-2000	6	
6	1040300094	Arruela 8-140HV, GB/T96.1-2002	6	

CONJUNTO DA PLATAFORMA
D00672005620000000Y

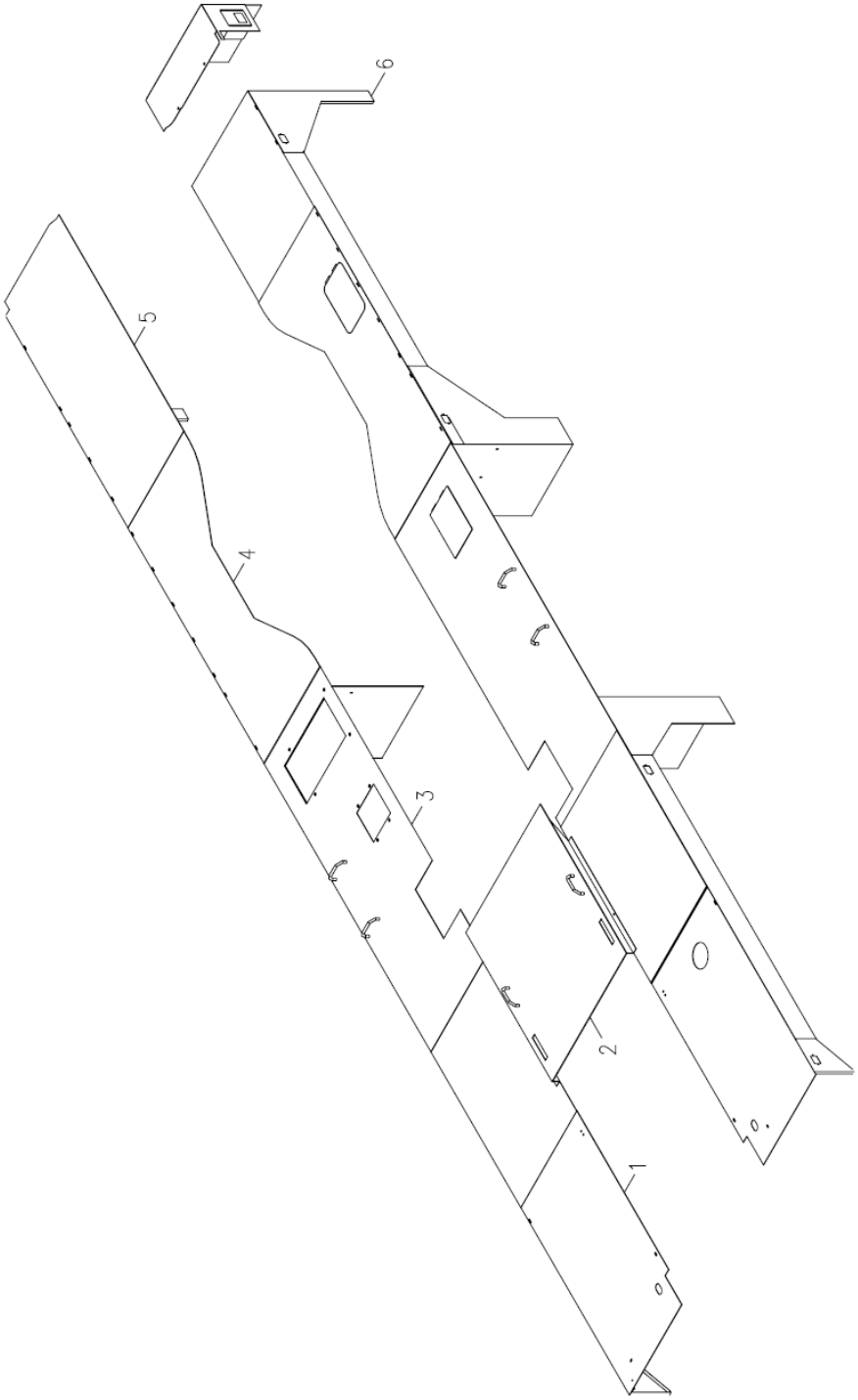

CONJUNTO DA PLATAFORMA
D00672005620000000Y

POS.	CÓDIGO	DESCRIÇÃO E ESPECIFICAÇÃO	QUANT.	OBSERVAÇÃO
1	00672005620200000	Conjunto da plataforma dianteira	1	
2	00672005620400000	Conjunto da placa de cobertura intermediária	1	
3	00672005620600000	Conjunto da plataforma intermediária dianteira	1	
4	00672005620800000	Conjunto da plataforma intermediária traseira	1	
5	00672005621000000	Conjunto da plataforma traseira	1	
6	00672005621200000	Conjunto de prancha de proteção	1	

MONTAGEM DA CAIXA DE FERRAMENTAS
D00672009420000000Y

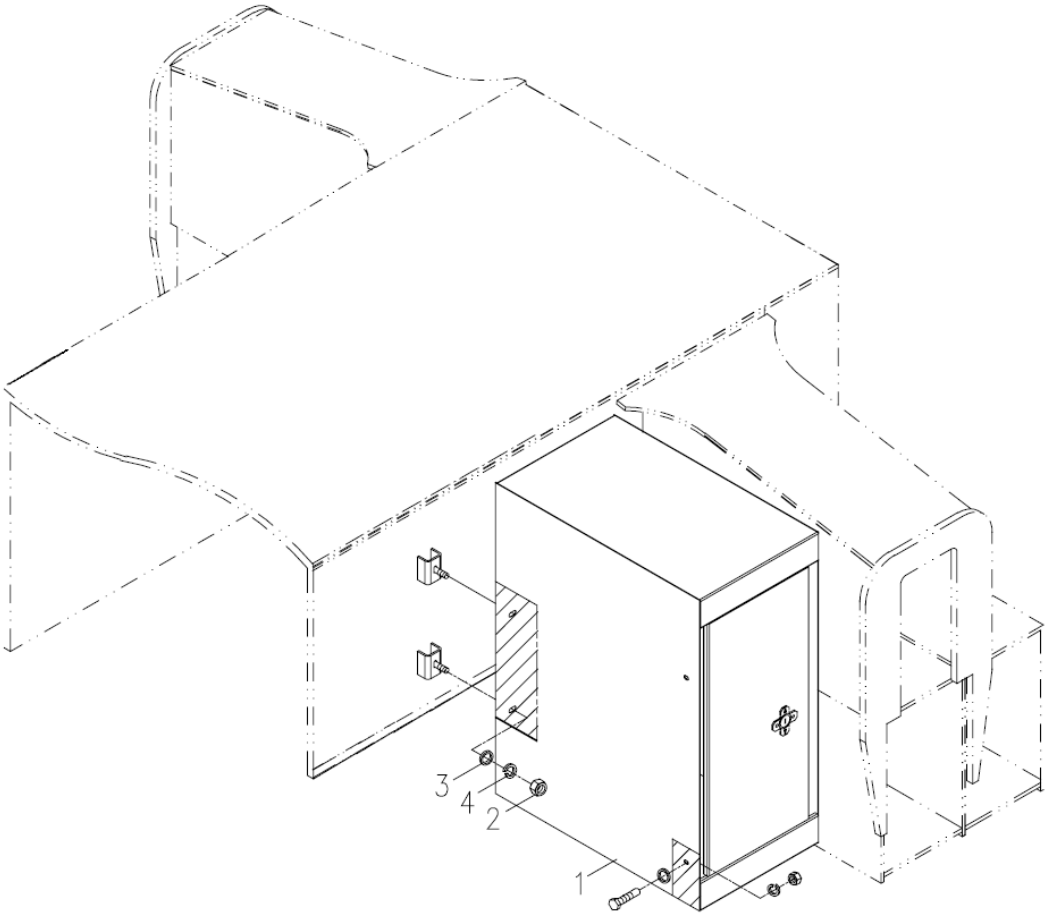

MONTAGEM DA CAIXA DE FERRAMENTAS
D00672009420000000Y

POS.	CÓDIGO	DESCRIÇÃO E ESPECIFICAÇÃO	QUANT.	OBSERVAÇÃO
1	00672009420200000	Caixa de ferramentas	1	
2	1040200096	Porca M12-8, GB/T6170-2000	4	
3	1040300041	Arruela 12-200HV, GB/T97.1-2002	4	
4	1040300054	Arruela 12, GB/T93-1987	4	

CABINE DO OPERADOR (PARA-BRISA DIANTEIRO/TRASEIRO) D1130000081_100037Y

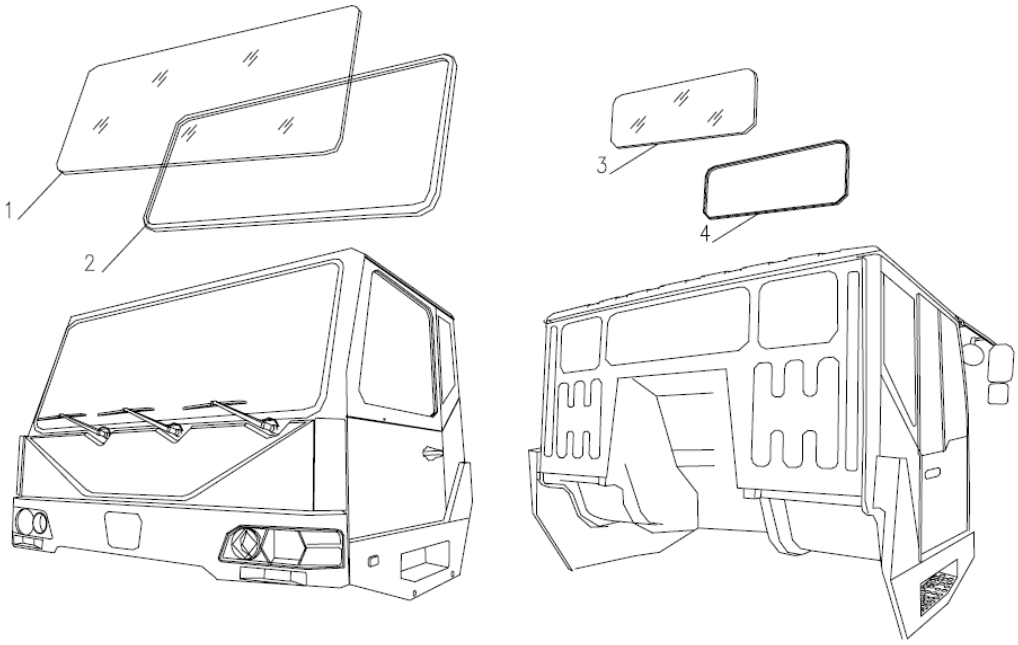

CABINE DO OPERADOR (PARA-BRISA DIANTEIRO/TRASEIRO) D1130000081_100037Y

POS.	CÓDIGO	DESCRIÇÃO E ESPECIFICAÇÃO	QUANT.	OBSERVAÇÃO
1	1139900163	Para-brisa dianteiro	1	
2	1139900638	Faixa de vedação do para-brisa dianteiro	1	
3	1139801184	Para-brisa traseiro	1	
4	1139801185	Faixa de vedação do para-brisa traseiro	1	

CONJUNTO DA CABINE DO OPERADOR (PLACA DE GUARNIÇÃO INTERIOR E ACESSÓRIOS) D1130000081_100037Y

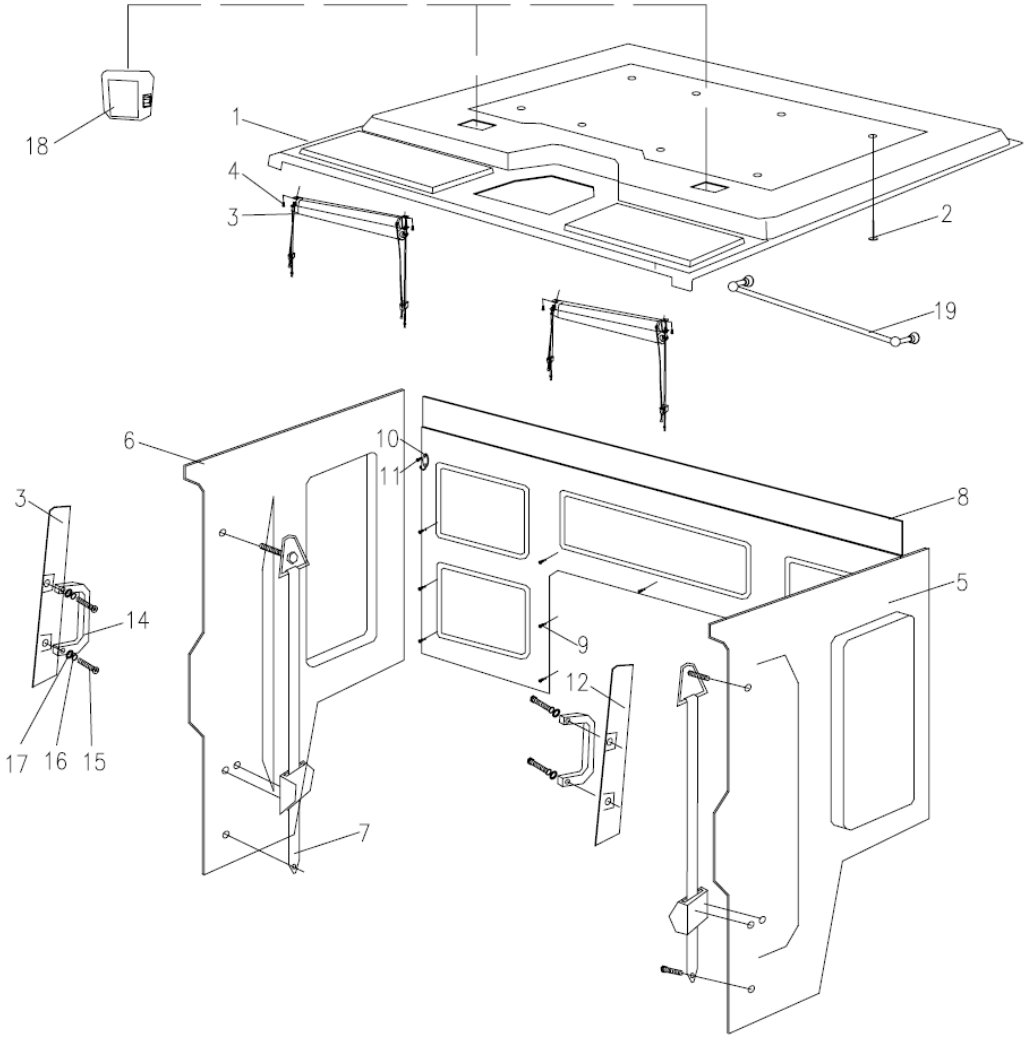

CONJUNTO DA CABINE DO OPERADOR (PLACA DE GUARNIÇÃO INTERIOR E ACESSÓRIOS) D1130000081_100037Y

POS.	CÓDIGO	DESCRIÇÃO E ESPECIFICAÇÃO	QUANT.	OBSERVAÇÃO
1	1139801186	Teto	1	
2	(1)	Parafuso de fixação e fivela de plástico	8	
3	1139801187	Conjunto do quebra-sol	1	
3	1139801642	Conjunto do quebra-sol	1	
4	1139801130	Parafuso de cabeça chata com recesso cruzado	4	
5	00634050000001708	Guarnição interior das pranchas esquerdas	1	
6	P11300001397	Guarnição interior das pranchas direitas	1	
7	1139801190	Conjunto de cinto de segurança.	2	
8	1139801191	Guarnição interior das pranchas traseiras	1	
9	1139801192	Fivela de plástico	13	
10	1139801193	Gancho de chapéu e casaco	2	
11	(2)	Parafuso de cabeça chata com recesso cruzado	4	
12	1139801194	Prancha de proteção interna do poste vertical esquerdo	1	
13	1139801620	Prancha de proteção interna do poste vertical direito	1	
14	1139801195	Corrimão interno da superestrutura	2	
15	(3)	Parafuso guia	4	
16	(4)	Arruela de pressão	4	
17	1139801144	Arruela lisa	4	
18	1139900218	Iluminação interna Allmand	2	
19	1139801196	Haste de suporte de toalha	1	

CONJUNTO DA CABINE DO OPERADOR (2 LUGARES) D1130000081_100037Y

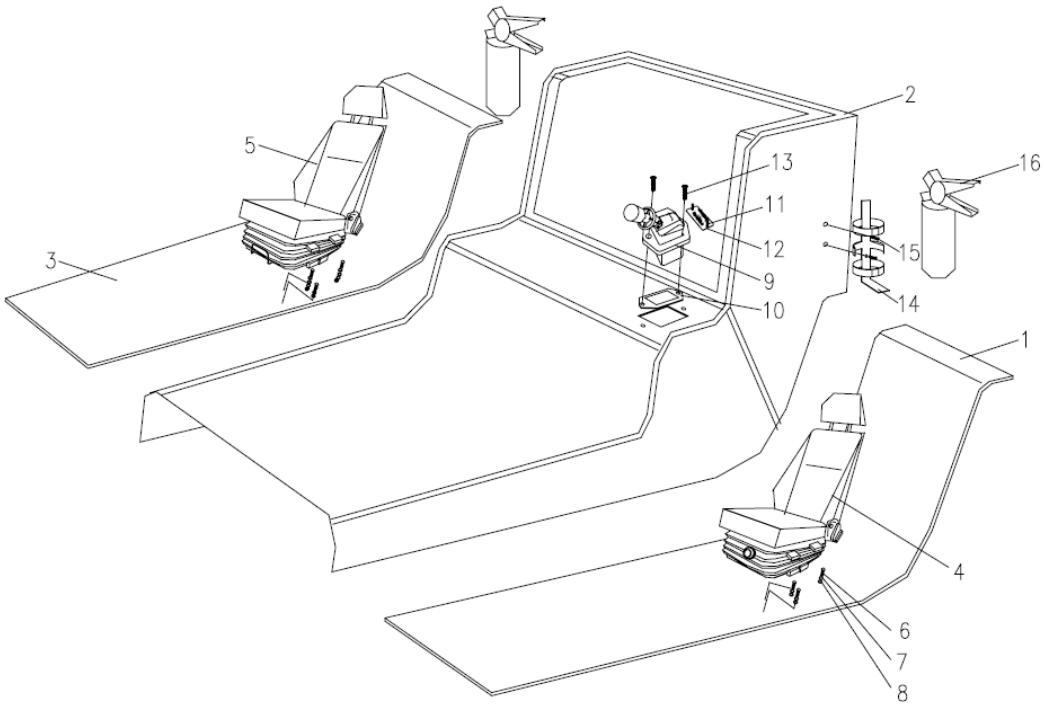

CONJUNTO DA CABINE DO OPERADOR (2 LUGARES) D1130000081_100037Y

POS.	CÓDIGO	DESCRIÇÃO E ESPECIFICAÇÃO	QUANT.	OBSERVAÇÃO
1	1139801575	Almofada do chão esquerda	1	
2	1139801577	Almofada do chão intermediária	1	
3	1139801576	Almofada do chão direita	1	
4	1130000164	Assento do operador	1	
5	1139801629	Assento do operador auxiliar	1	
6	(5)	Parafuso sextavado	8	
7	1139801137	Arruela de pressão	8	
8	1139801138	Arruela lisa	8	
9	1139801517	Válvula operada manualmente	1	
10	1139801593	Placa de cobertura da válvula operada manualmente	1	
11	(6)	Parafuso de cabeça chata com recesso cruzado	2	
12	1139801534	Rótulo na válvula operada manualmente	1	
13	(7)	Parafuso de cabeça chata com recesso cruzado	2	
14	1139801202	Suporte do extintor de incêndio	2	
15	(8)	Parafuso de cabeça escareada com recesso cruzado	4	
16	1139801201	Extintor de incêndio	2	

CONJUNTO DA CABINE DO OPERADOR (PARTES DA GUARNIÇÃO INTERIOR PARCIAL E DO CORPO DO VEÍCULO) D1130000081_100037Y

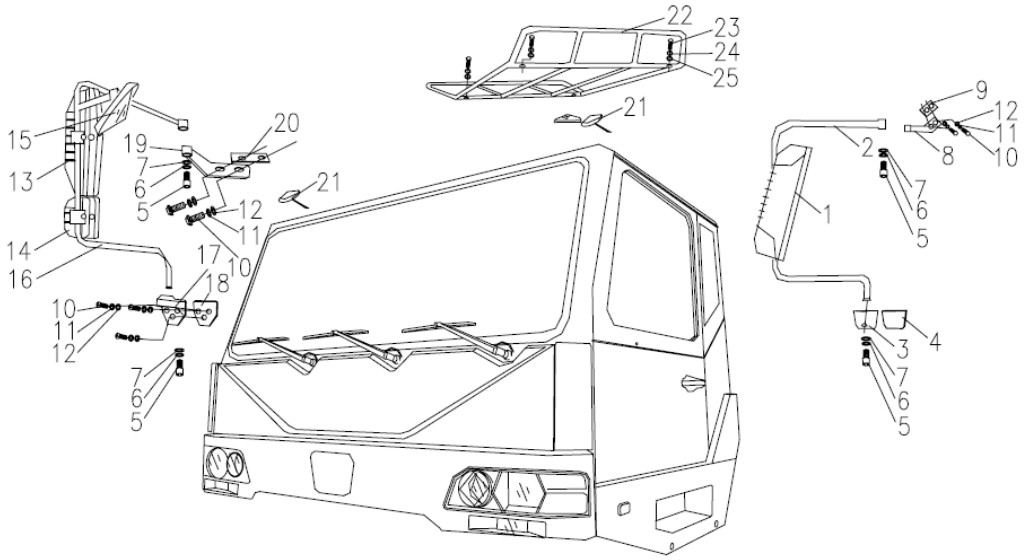

CONJUNTO DA CABINE DO OPERADOR (PARTES DA GUARNIÇÃO INTERIOR PARCIAL E DO CORPO DO VEÍCULO) D1130000081_100037Y

POS.	CÓDIGO	DESCRIÇÃO E ESPECIFICAÇÃO	QUANT.	OBSERVAÇÃO
1	1139801203	Retrovisores externos (E/D)	1	
2	1139801204	Conjunto do suporte dos retrovisores externos	1	
3	1139801205	Suporte inferior esquerdo - espelho externo	1	
4	1139801206	Junta - suporte inferior esquerdo	1	
5	1039803833	Parafuso sextavado	2	
6	1139801137	Arruela de pressão	2	
7	1139801138	Arruela lisa	2	
8	1139801207	Suporte superior esquerdo - espelho externo	1	
9	1139801208	Junta - suporte superior esquerdo	1	
10	1139801130	Parafuso de cabeça cilíndrica com recesso cruzado		
11	(9)	Arruela de pressão	8	
12	(10)	Arruela lisa	8	
13	1139801203	Retrovisores externos (E/D)	1	
14	P11300001596	Espelho grande angular	1	
15	1139801209	Retrovisor inferior dianteiro (direito)	1	
16	1139801210	Conjunto do suporte dos retrovisores externos (direito)	1	
17	1139801211	Suporte superior direito - espelho externo	1	
18	1139801212	Junta - suporte superior direito	1	
19	1139801213	Suporte inferior do retrovisor externo direito	1	
20	1139801214	Coxim - suporte inferior direito	1	
21	1020400174	Luz marcadora de canto	2	
22	1139801536	Proteção de teto	1	
23	(11)	Parafuso sextavado	4	
24	1139801137	Arruela de pressão	4	
25	1139801138	Arruela lisa	4	

CONJUNTO DA CABINE DO OPERADOR (LAYOUT DO CONSOLE DE INSTRUMENTO) D1130000081_100037Y

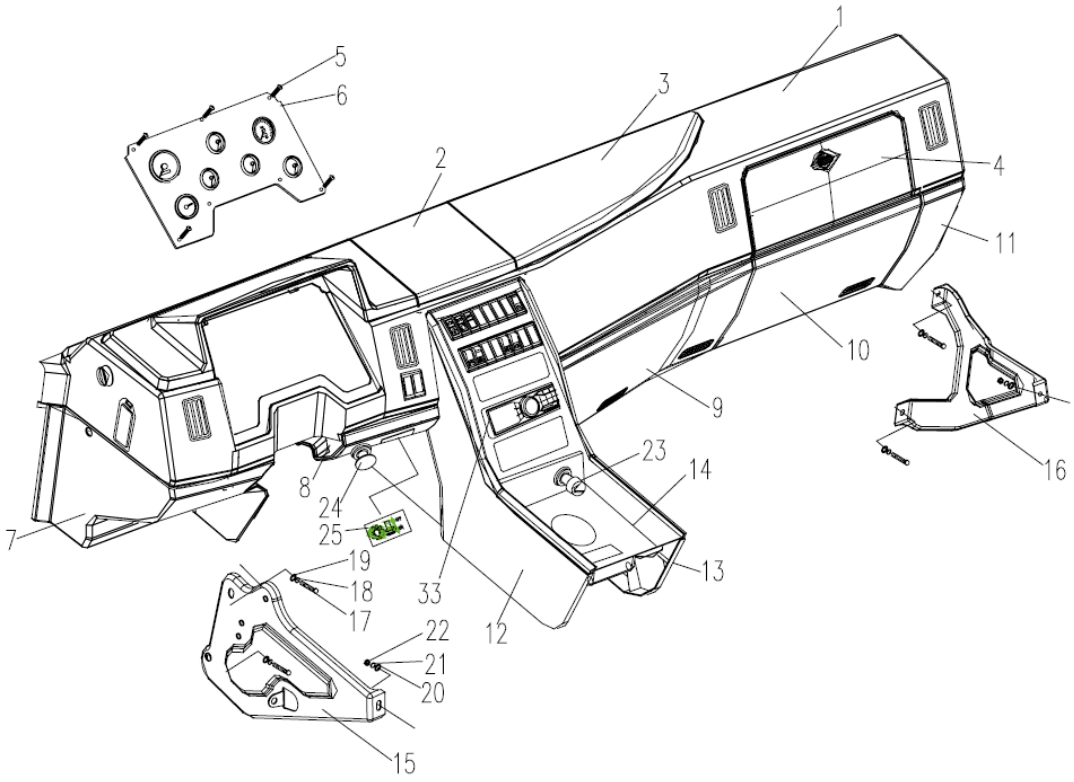

CONJUNTO DA CABINE DO OPERADOR (LAYOUT DO CONSOLE DE INSTRUMENTO) D1130000081_100037Y

POS.	CÓDIGO	DESCRIÇÃO E ESPECIFICAÇÃO	QUANT.	OBSERVAÇÃO
1	1139900309	Conjunto do console de instrumento	1	
2	1139801582	Placa de cobertura do porta-luvas pequeno	1	
3	1139801583	Placa de cobertura do porta-luvas grande	1	
4	1139801584	Placa de cobertura da caixa de fusíveis	1	
5	1139900302	Conjunto do painel de instrumento	1	
6	(12)	Parafuso de cabeça escareada com recesso cruzado	4	
7	1139801610	Pranchas esquerdas	1	
8	1139801586	Pranchas intermediárias esquerdas	1	
9	1139801585	Pranchas intermediárias	1	
10	1139801587	Pranchas intermediárias direitas	1	
11	1139801612	Pranchas direitas	1	
12	1139801578	Pranchas esquerdas do console central	1	
13	1139801579	Pranchas direitas do console central	1	
14	1139801580	Placa de cobertura superior do console central	1	
15	1139801542	Suporte esquerdo do console de instrumentos	1	
16	1139801543	Suporte direito do console de instrumentos	1	
17	(13)	Parafuso sextavado	2	
18	1139801137	Arruela de pressão	2	
19	1139801138	Arruela lisa	2	
20	1139801138	Arruela lisa	2	
21	1139801137	Arruela de pressão	2	
22	(14)	Porca sextavada tipo 1	2	
23	1139900428	Isqueiro	1	
24	1139801535	Conjunto da tomada de força	1	
25	1020500528	Válvula de controle direcional da tomada de força	1	

CONJUNTO DA CABINE DO OPERADOR (CONJUNTO DE INSTALAÇÃO ELÉTRICA. NO CONSOLE DE INSTRUMENTOS) D1130000081_100037Y

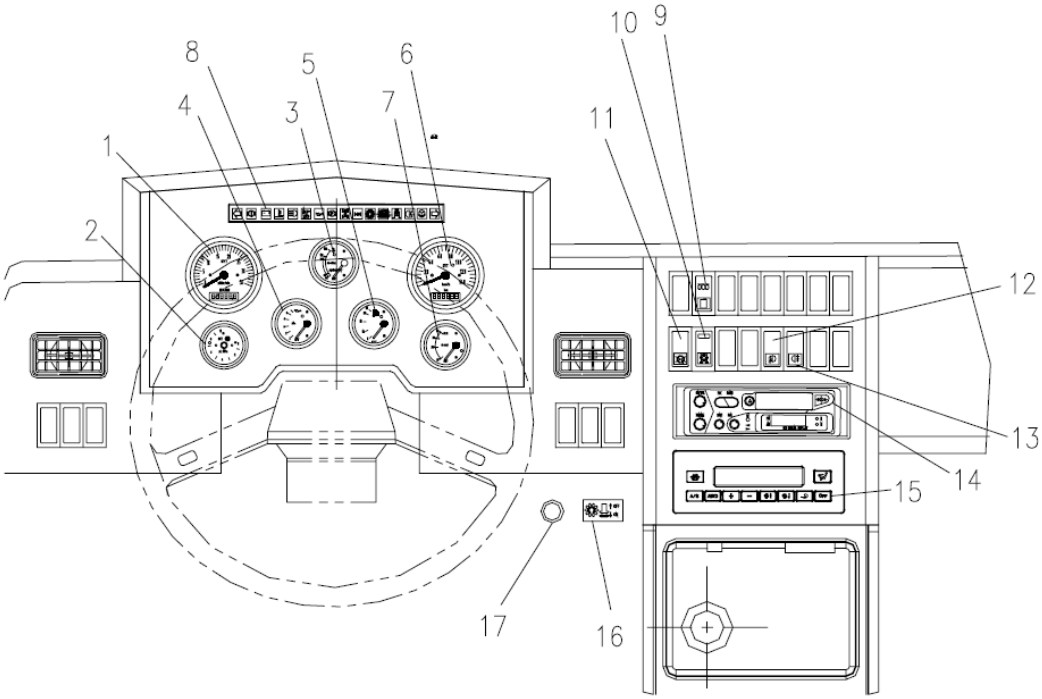

CONJUNTO DA CABINE DO OPERADOR (CONJUNTO DE INSTALAÇÃO ELÉTRICA. NO CONSOLE DE INSTRUMENTOS) D1130000081_100037Y

POS.	CÓDIGO	DESCRIÇÃO E ESPECIFICAÇÃO	QUANT.	OBSERVAÇÃO
1	1139900466	Tacógrafo	1	
2	1991800065	Barômetro de dois ponteiros	1	
3	1991800095	Termômetro	1	
4	1991800082	Medidor pressão do óleo	1	
5	1139801607	Medidor de combustível	1	
6	1139801605	Hodômetro	1	
7	1139801606	Voltímetro	1	
8	1020400176	Conjunto da luz de controle	1	
9	1030100335	Interruptor do diferencial transversal/longitudinal	1	
10	1020500419	Interruptor de desligamento	1	
11	1139900358	Quadro de indicação de luz dupla “Sistema de pré-aquecimento do motor diesel/nível do refrigerante do motor muito baixo”	1	
12	1020500418	Interruptor da luz de neblina	1	
13	1009900142	Interruptor da luz neblina traseira	1	
14	1139900242	Leitor de MP3	1	
15	1139801533	Interruptor A/C	1	
16	1139801537	Rótulo da válvula de controle direcional da tomada de força	1	
17	1020500528	Válvula de controle direcional da tomada de força	1	

CONJUNTO DA CABINE DO OPERADOR (CONJUNTO DA CABINE DO OPERADOR I) D1130000081_100037Y

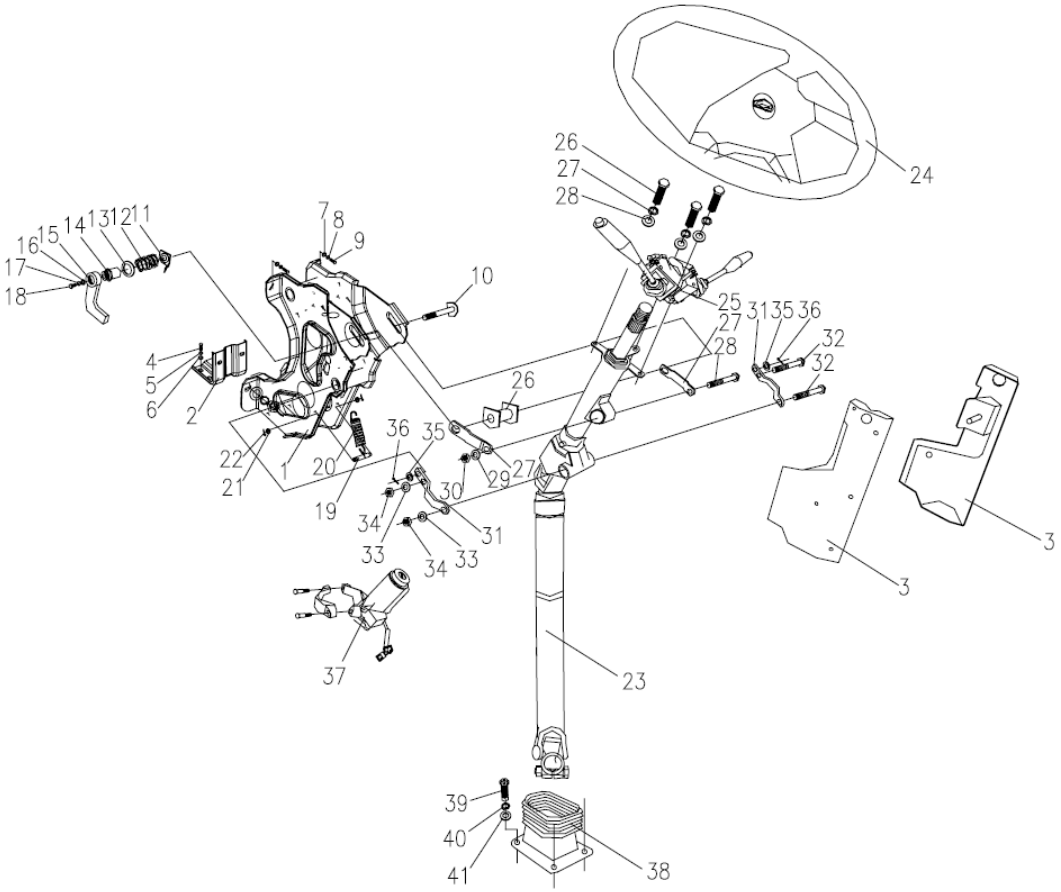

CONJUNTO DA CABINE DO OPERADOR (CONJUNTO DA CABINE DO OPERADOR I) D1130000081_100037Y

POS.	CÓDIGO	DESCRIÇÃO E ESPECIFICAÇÃO	QUANT.	OBSERVAÇÃO
1	1139801252	Suporte da engrenagem da direção	1	
2	1139801253	Suporte de conexão inferior da engrenagem de direção	1	
3	1139801254	Tampa de proteção da caixa de direção	’1/1	
4	1039803833	Parafuso sextavado	2	
5	1139801137	Arruela de pressão	2	
6	1139801138	Arruela lisa	2	
7	1040001889	Parafuso sextavado	2	
8	P10300000941	Arruela de pressão	2	
9	1040300855	Arruela lisa	2	
10	1139801255	Parafuso de trava	1	
11	1139801256	Placa de limite - alavanca de controle de trava	1	
12	1139801257	Mola - dispositivo de trava	1	
13	1139801138	Arruela lisa	1	
14	1139801258	Porca - alavanca de controle de trava	1	
15	1139801259	Conjunto da alavanca de controle da trava.	1	
16	1139801138	Arruela lisa	1	
17	1139801137	Arruela de pressão	1	
18	(15)	Parafuso	1	
19	1139801260	Eixo - gancho inferior da mola	1	
20	1139801261	Mola de retorno	1	
21	(16)	Arruela lisa	2	
22	(17)	Contrapino	1	
23	00634050000002036	Eixo de direção	1	
24	00634050000001878	Volante	1	
25	1020500436	Interruptor da coluna de direção	1	
26	1139801262	Conjunto da biela	1	
27	1139801263	Placa de conexão - suporte	2	
28	(18)	Parafuso sextavado de cabeça quadrada	1	
29	P10300000941	Arruela de pressão	1	
30	(19)	Porca	1	
31	1139801264	Placa de conexão - coluna de direção e suporte	2	
32	(20)	Parafuso sextavado de cabeça quadrada	2	
33	(21)	Arruela lisa	2	

CONJUNTO DA CABINE DO OPERADOR (CONJUNTO DA CABINE DO OPERADOR I) D1130000081_100037Y

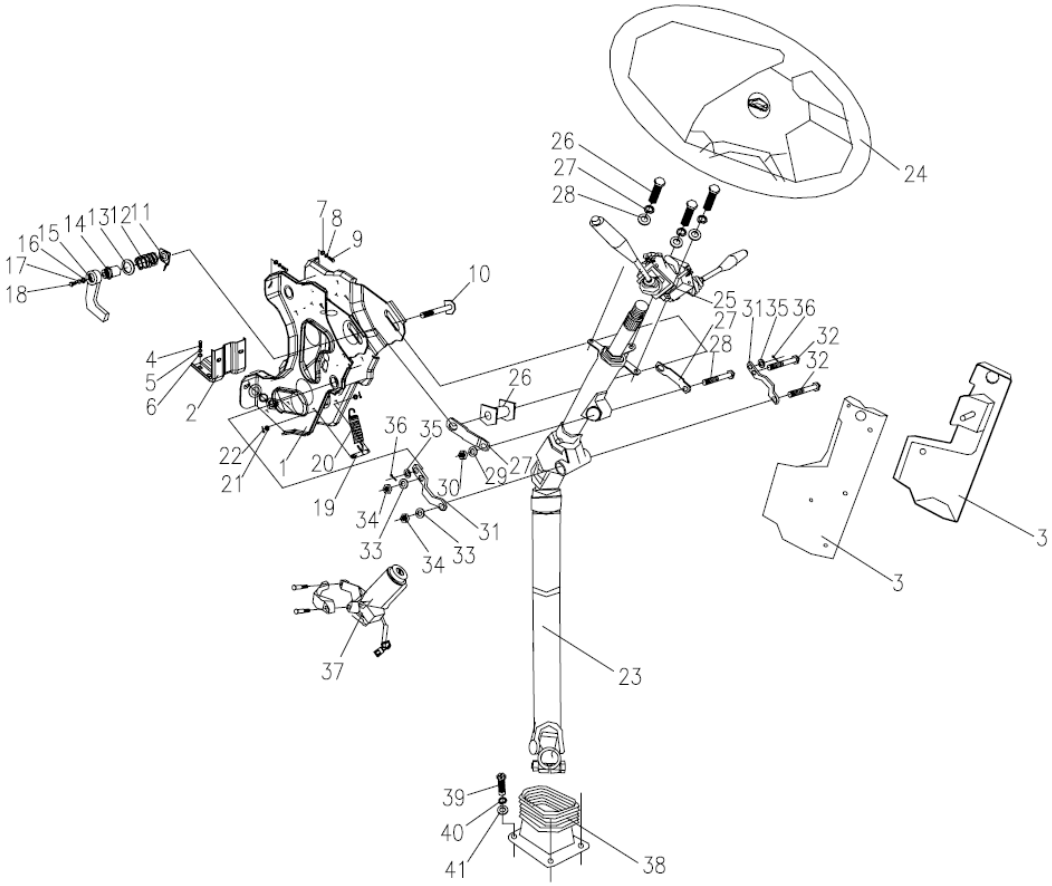

CONJUNTO DA CABINE DO OPERADOR (CONJUNTO DA CABINE DO OPERADOR I) D1130000081_100037Y

POS.	CÓDIGO	DESCRIÇÃO E ESPECIFICAÇÃO	QUANT.	OBSERVAÇÃO
34	(22)	Porca	2	
35	(23)	Arruela lisa	2	
36	(24)	Contrapino	2	
37	1139900096	Botão de partida	4	
38	1139801265	Tampa de proteção inferior da coluna de direção	1	
39	(25)	Parafuso de cabeça guia	4	
40	(26)	Arruela de pressão	4	
41	1139801144	Arruela lisa	4	

CONJUNTO DA CABINE DO OPERADOR (CONJUNTO DA CABINE DO OPERADOR II) D1130000081_100037Y

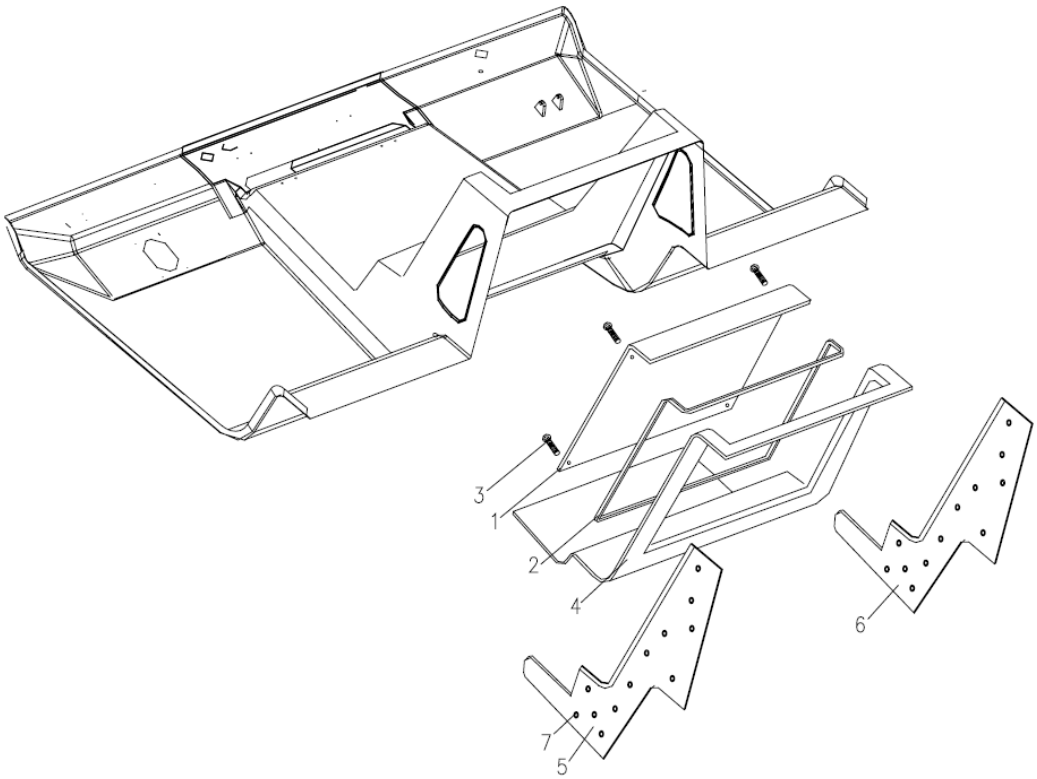

CONJUNTO DA CABINE DO OPERADOR (CONJUNTO DA CABINE DO OPERADOR II) D1130000081_100037Y

POS.	CÓDIGO	DESCRIÇÃO E ESPECIFICAÇÃO	QUANT.	OBSERVAÇÃO
1	1139801538	Placa de cobertura do orifício de serviço	1	
2	(27)	Faixa de vedação da placa de cobertura do orifício de serviço	1	
3	1139801130	Parafuso de cabeça chata com recesso cruzado	4	
4	1139801540	Almofada de isolamento térmico intermediário da plataforma	1	
5	P11300000283	Almofada de isolamento térmico esquerdo da plataforma	1	
6	1139801539	Almofada de isolamento térmico direito da plataforma	1	
7	1139801269	Calço - defletor longitudinal	24	

CONJUNTO DA CABINE DO OPERADOR (CONJUNTO DA CABINE DO OPERADOR III) D1130000081_100037Y

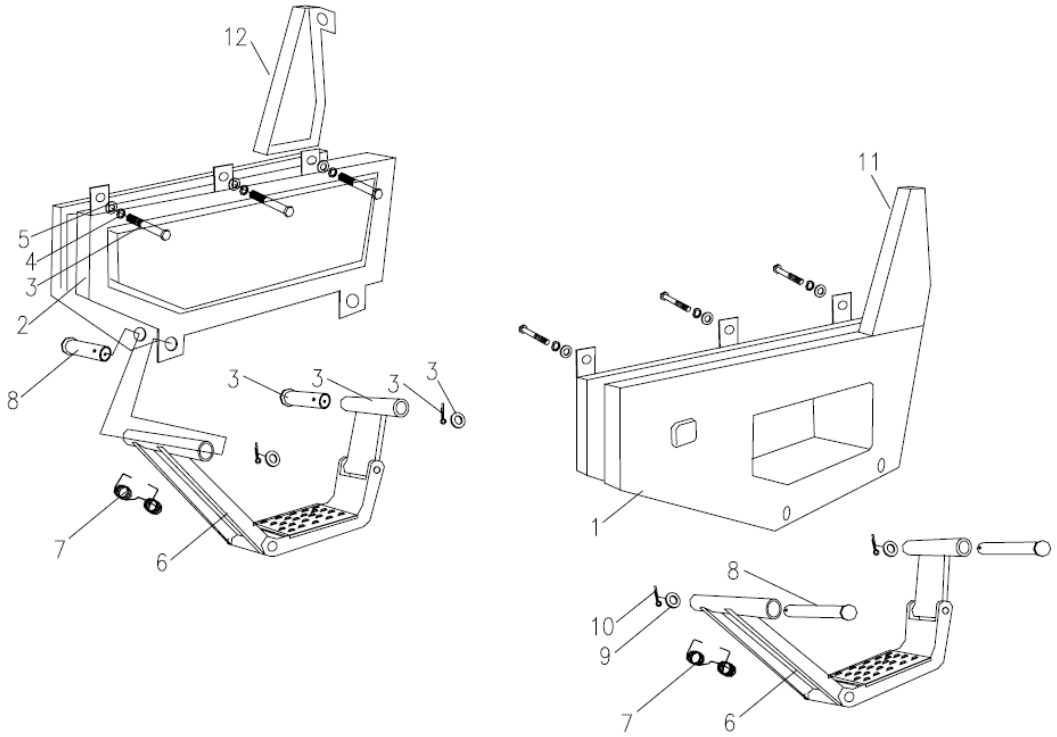

CONJUNTO DA CABINE DO OPERADOR (CONJUNTO DA CABINE DO OPERADOR III) D1130000081_100037Y

POS.	CÓDIGO	DESCRIÇÃO E ESPECIFICAÇÃO	QUANT.	OBSERVAÇÃO
1	1139801591	Conjunto do pedal superior esquerdo.	1	
2	1139801590	Conjunto do pedal superior direito	1	
3	(28)	Parafuso sextavado	6	
4	(29)	Arruela de pressão	6	
5	(30)	Arruela lisa	6	
6	634050000001910	Conjunto do pedal superior esquerdo	1	
6	634050000001911	Conjunto do pedal inferior esquerdo	1	
7	1139801273	Mola de dupla torção	2	
8	1139801592	Fuso da dobradiça (dianteiro/traseiro) - pedal inferior	’2/2	
9	1139801275	Calço - pedal	4	
10	(31)	Contrapino	4	
11	1139900580	Para-lama esquerdo	1	
12	1139900581	Para-lama direito	1	

CONJUNTO DA CABINE DO OPERADOR (CONJUNTO DA CABINE DO OPERADOR IV) D1130000081_100037Y

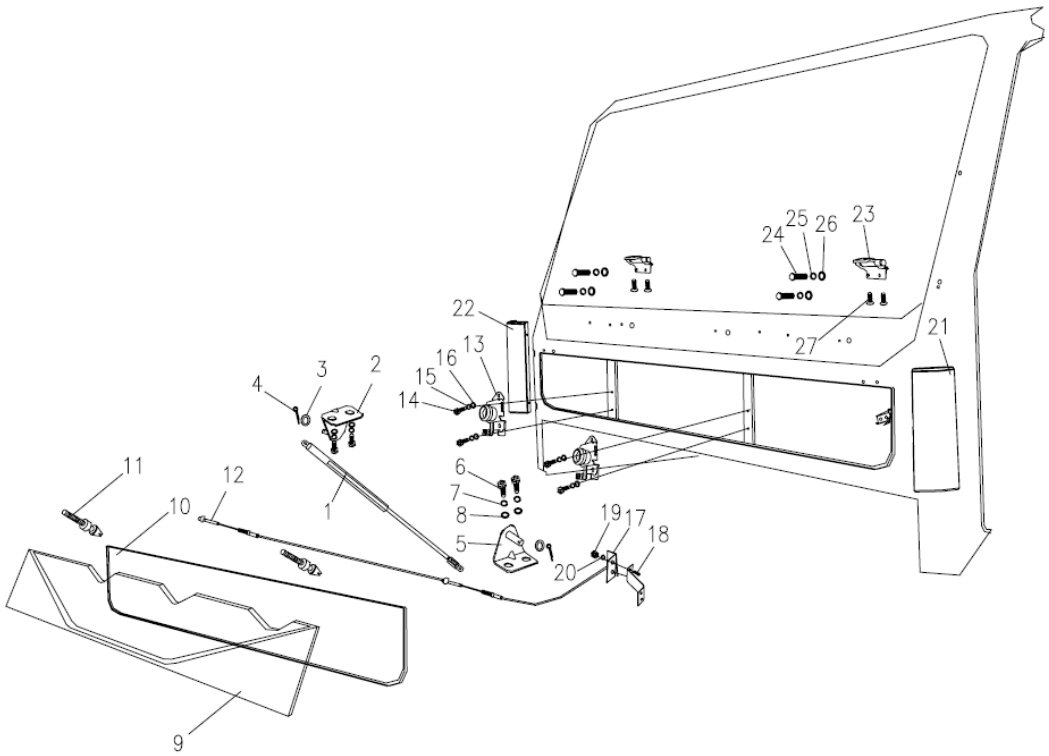

CONJUNTO DA CABINE DO OPERADOR (CONJUNTO DA CABINE DO OPERADOR IV) D1130000081_100037Y

POS.	CÓDIGO	DESCRIÇÃO E ESPECIFICAÇÃO	QUANT.	OBSERVAÇÃO
1	1139801278	Mola a gás	1	
2	1139801279	Suporte superior da mola a gás	1	
3	1139801280	Suporte inferior da mola a gás	1	
4	1139801138	Arruela lisa	2	
5	(32)	Contrapino	2	
6	(33)	Parafuso de cabeça guia	4	
7	(34)	Arruela de pressão	4	
8	1139801144	Arruela lisa	4	
9	1130000144	Painel dianteiro	1	
10	1139801581	Faixa de vedação do painel dianteiro	1	
11	1139801282	Prisioneiro de trava do painel	2	
12	1102500062	Cabo de tração da trava do painel	1	
13	1102500063	Trava do painel	2	
14	(35)	Parafuso	4	
15	(36)	Arruela de pressão	4	
16	1139801144	Arruela lisa	4	
17	1139900347	Alavanca de trava do painel	1	
18	(37)	Parafuso de cabeça escareada com recesso cruzado	2	
19	(38)	Arruela de pressão	2	
20	(39)	Arruela lisa	2	
21	00634050000001705	Defletor aerodinâmico esquerdo	1	
22	1139801283	Defletor aerodinâmico direito	1	
23	1139801284	Conjunto de rebite de dobradiça. (esquerda/direita) - painel	2	
24	(40)	Parafuso sextavado	6	
25	1139801137	Arruela de pressão	6	
26	1139801138	Arruela lisa	6	
27	(41)	Parafuso de cabeça escareada com recesso cruzado	4	

CONJUNTO DA CABINE DO OPERADOR (SISTEMA DO LIMPADOR DE PARA-BRISAS) D1130000081_100037Y

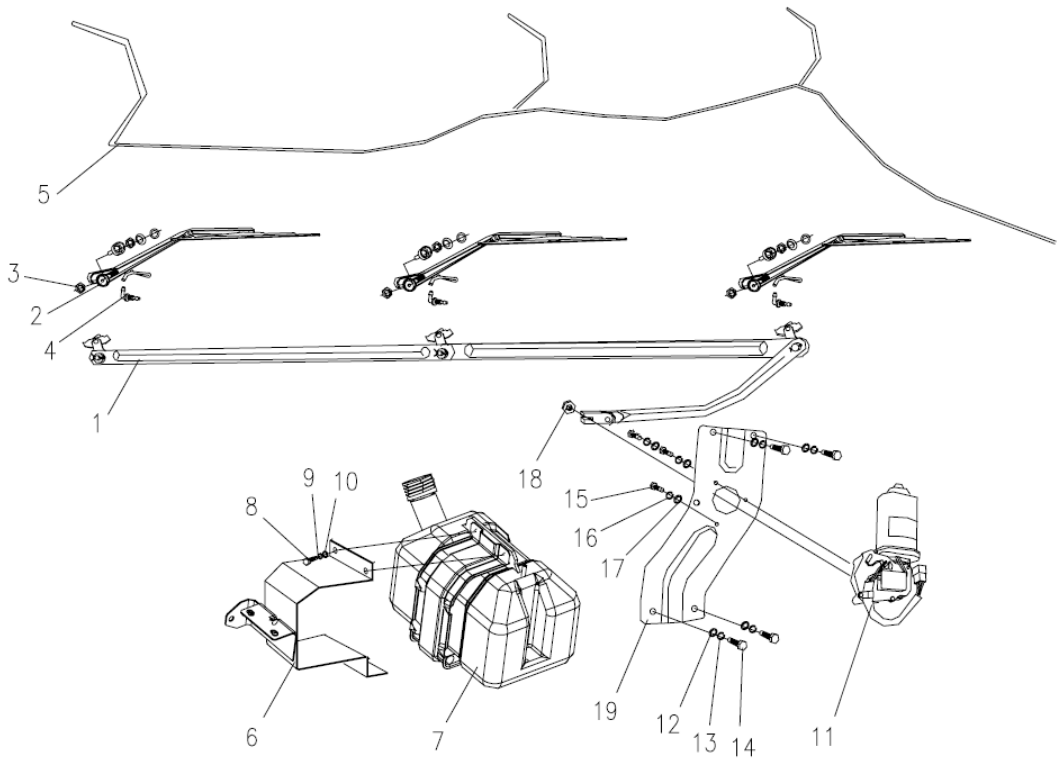

CONJUNTO DA CABINE DO OPERADOR (SISTEMA DO LIMPADOR DE PARA-BRISAS) D1130000081_100037Y

POS.	CÓDIGO	DESCRIÇÃO E ESPECIFICAÇÃO	QUANT.	OBSERVAÇÃO
1	1139801285	Conjunto do mecanismo da biela do limpador de para-brisa	1	
2	1139900129	Lâmina do limpador de para-brisa	3	
3	1139801286	Porca fina sextavada	3	
4	1139801287	Bocal	3	
5	1139801541	Tubo de água do limpador de para-brisa	1	
6	1139801289	Suporte de garrafa de água do limpador de para-brisa	1	
7	1139900504	Garrafa de água do sistema de lavagem do para-brisa	1	
8	(42)	Parafuso sextavado	2	
9	1139801137	Arruela de pressão	2	
10	1139801138	Arruela lisa	2	
11	1139801595	Motor do limpador de para-brisa	1	
12	1139801138	Arruela lisa	4	
13	1139801137	Arruela de pressão	4	
14	(43)	Porca sextavada tipo 1	4	
15	(44)	Parafuso de cabeça guia	3	
16	(45)	Arruela de pressão	3	
17	1139801144	Arruela lisa	3	
18	(46)	Porca sextavada tipo 1	1	
19	1139801290	Conjunto do suporte do motor do limpador de para-brisa	1	

CONJUNTO DA CABINE DO OPERADOR (PORTA DO VEÍCULO) D1130000081_100037Y

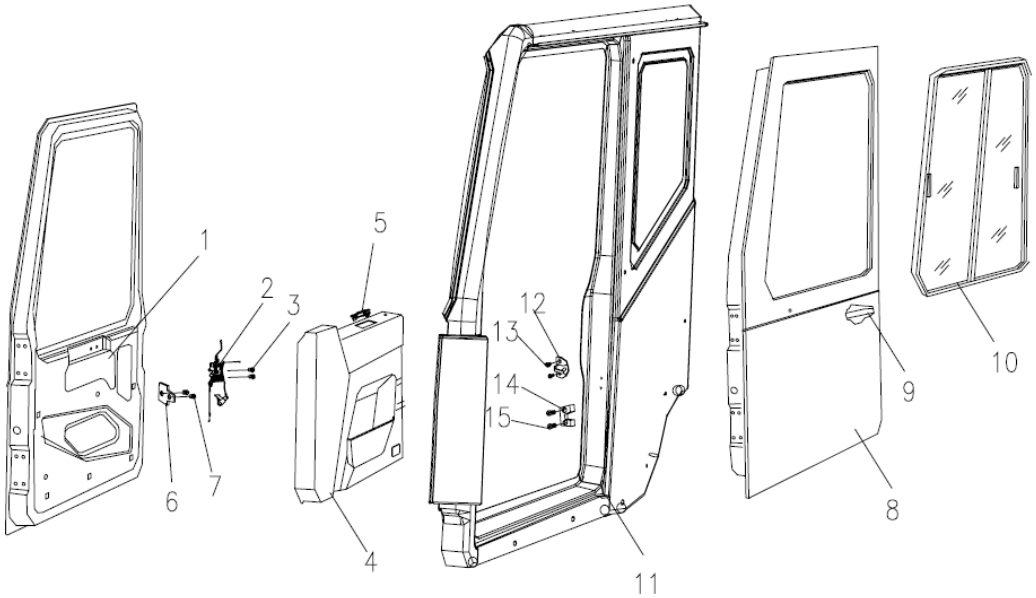

CONJUNTO DA CABINE DO OPERADOR (PORTA DO VEÍCULO) D1130000081_100037Y

POS.	CÓDIGO	DESCRIÇÃO E ESPECIFICAÇÃO	QUANT.	OBSERVAÇÃO
1	1139900381	Conjunto da porta esquerda	1	
	1139900321	Conjunto da porta direita	1	
2	1139801292	Conjunto de trava da porta	’1/1	
3	(47)	Parafuso de cabeça escareada de recesso cruzado e conjunto de arruela de pressão do cone	‘2/2	
4	1139900636	Prancha de proteção interna da porta esquerda	1	
	1139900634	Prancha de proteção interna da porta direita	1	
5	1139801294	Maçaneta interna da porta esquerda	1	
	1139801640	Maçaneta interna da porta direita	1	
6	1139800578	Limite de trava da porta	2	
7	(48)	Parafuso de cabeça chata com recesso cruzado	4	
8	1139900381	Conjunto da porta esquerda	1	
	1139900321	Conjunto da porta direita	1	
9	1139801295	Conjunto de maçaneta externa da porta esquerda	1	
	1139801641	Conjunto de maçaneta externa da porta direita	1	
10	1139900392	Conjunto da janela deslizante da porta esquerda	1	
	1139900573	Conjunto da janela deslizante da porta direita	1	
11	1139801297	Guarnição interna do vidro	2	
12	1139801298	Prisioneiro de trava da porta	2	
13	(49)	Parafuso de cabeça escareada de recesso cruzado e conjunto de arruela de pressão do cone	2	
14	1139801299	Bloqueio de limite das pranchas laterais	2	
15	(50)	Parafuso de cabeça chata com recesso cruzado	2	

CONJUNTO DA CABINE DO OPERADOR (PARACHOQUE) D1130000081_100037Y

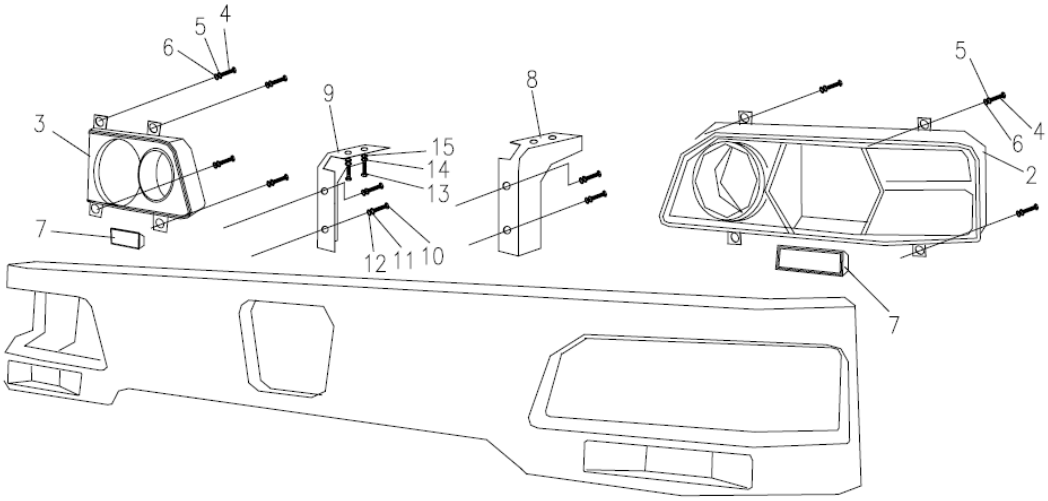

CONJUNTO DA CABINE DO OPERADOR (PARA-CHOQUE) D1130000081_100037Y

POS.	CÓDIGO	DESCRIÇÃO E ESPECIFICAÇÃO	QUANT.	OBSERVAÇÃO
1	1131500000	Para-choque dianteiro	1	
2	1020400257	Luzes de combinação dianteiras (E) do farol	1	
3	1020400259	Luzes de combinação dianteiras (D) do farol	1	
4	1139801130	Parafuso de cabeça chata com recesso cruzado	8	
5	1139801137	Arruela de pressão	8	
6	(51)	Arruela lisa grande	8	
7	1139900276	Farol de neblina dianteiro	2	
8	1139801301	Suporte de conexão (esquerdo) do para-choques	1	
9	1139801302	Suporte de conexão (esquerdo) do para-choques	1	
10	(52)	Parafuso sextavado	2	
11	(53)	Arruela de pressão	2	
12	(54)	Arruela lisa grande	2	
13	(55)	Parafuso sextavado	2	
14	(56)	Arruela de pressão	2	
15	(57)	Arruela lisa grande	2	

CONJUNTO DA CABINE DO OPERADOR (CONJUNTO DE PASSAGEM DO AR) D1130000081_100037Y

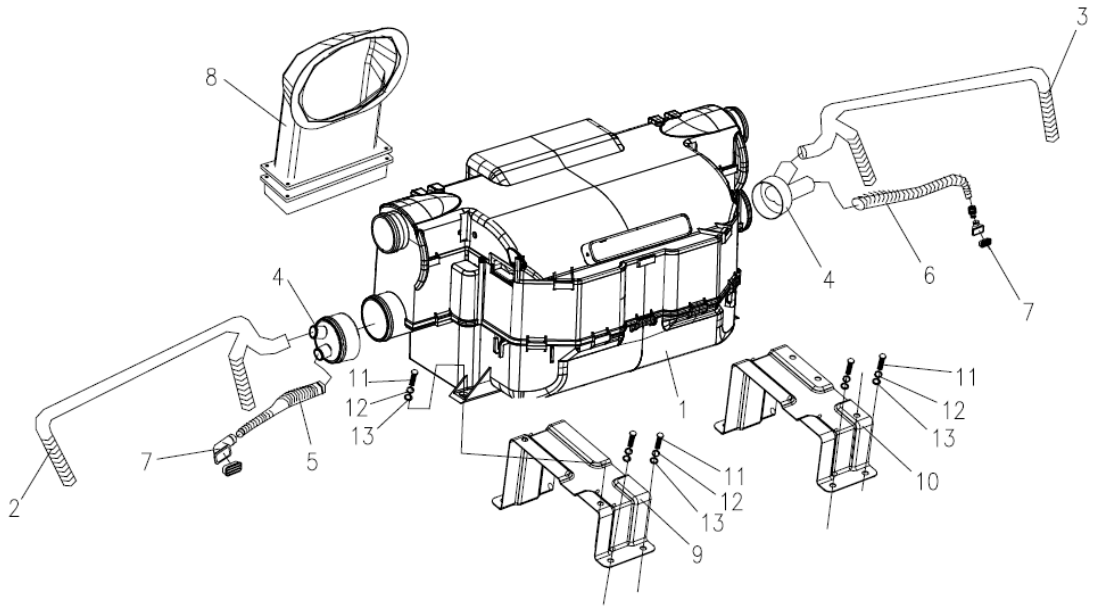

CONJUNTO DA CABINE DO OPERADOR (CONJUNTO DE PASSAGEM DO AR) D1130000081_100037Y

POS.	CÓDIGO	DESCRIÇÃO E ESPECIFICAÇÃO	QUANT.	OBSERVAÇÃO
1	1020100054	Conjunto do aquecedor	1	
2	1139801611	Passagem de ar fresco esquerda	1	
3	1139801613	Passagem de ar fresco direita	1	
4	1139801313	União T	2	
5	1139801588	Tubo de ar da área dos pés direito	1	
6	1139801589	Tubo de ar da área dos pés direito	1	
7	1139801316	Conjunto do bocal de ar da área dos pés	2	
8	P11300000958	Conjunto de passagem de entrada de ar de circulação externa	1	
9	1139801317	Conjunto do suporte direito do A/C.	1	
10	1139801318	Conjunto do suporte direito do A/C	1	
11	(65)	Parafuso guia	8	
12	(66)	Arruela de pressão	8	
13	1139801144	Arruela lisa	8	

CONJUNTO DA CABINE DO OPERADOR (EMBREAGEM) D1130000081_100037Y

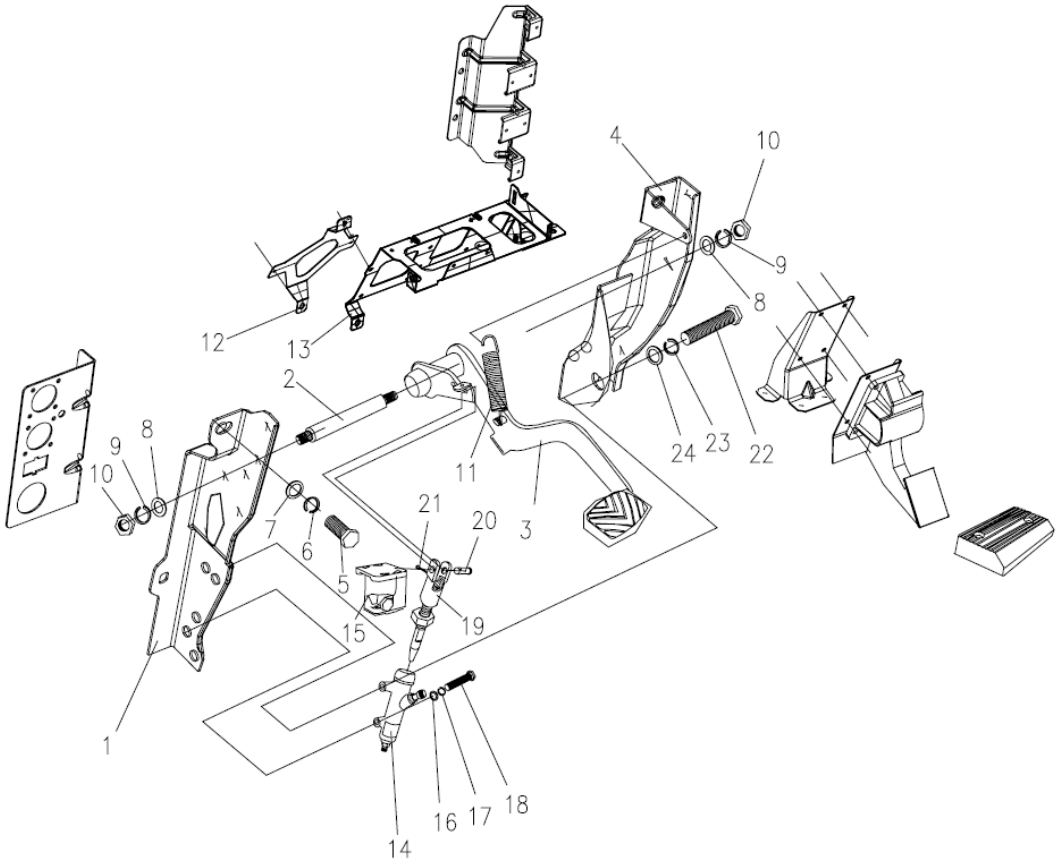

CONJUNTO DA CABINE DO OPERADOR (EMBREAGEM) D1130000081_100037Y

POS.	CÓDIGO	DESCRIÇÃO E ESPECIFICAÇÃO	QUANT.	OBSERVAÇÃO
1	1139801303	Suporte de fixação da embreagem	1	
2	1139801304	Pino do suporte do pedal	1	
3	1139801574	Pedal da embreagem	1	
4	1139801306	Suporte direito da embreagem	1	
5	(58)	Parafuso sextavado	1	
6	1139801137	Arruela de pressão	1	
7	1139801138	Arruela lisa	1	
8	1139801138	Arruela lisa	2	
9	1139801137	Arruela de pressão	2	
10	(59)	Porca sextavada tipo 1	2	
11	1139801307	Mola de retorno	1	
12	1139801308	Suporte da ECU 1	1	
13	1139801309	Suporte da ECU 2	1	
14	1030500023	Conjunto da bomba de embreagem	1	
15	1139801310	Lata de óleo da bomba de embreagem	1	
16	(60)	Arruela grande	2	
17	P10300000941	Arruela de pressão	1	
18	(61)	Parafuso sextavado	1	
19	1139801311	Garfo superior	1	
20	1139801312	Pino	1	
21	(62)	Contrapino	1	
22	(63)	Parafuso sextavado	1	
23	P10300000941	Arruela de pressão	1	
24	(64)	Arruela lisa	1	

CABINE DO OPERADOR (AMORTECEDOR, TAMPA DA POLIA E ACESSÓRIOS) D1130000081_102383Y

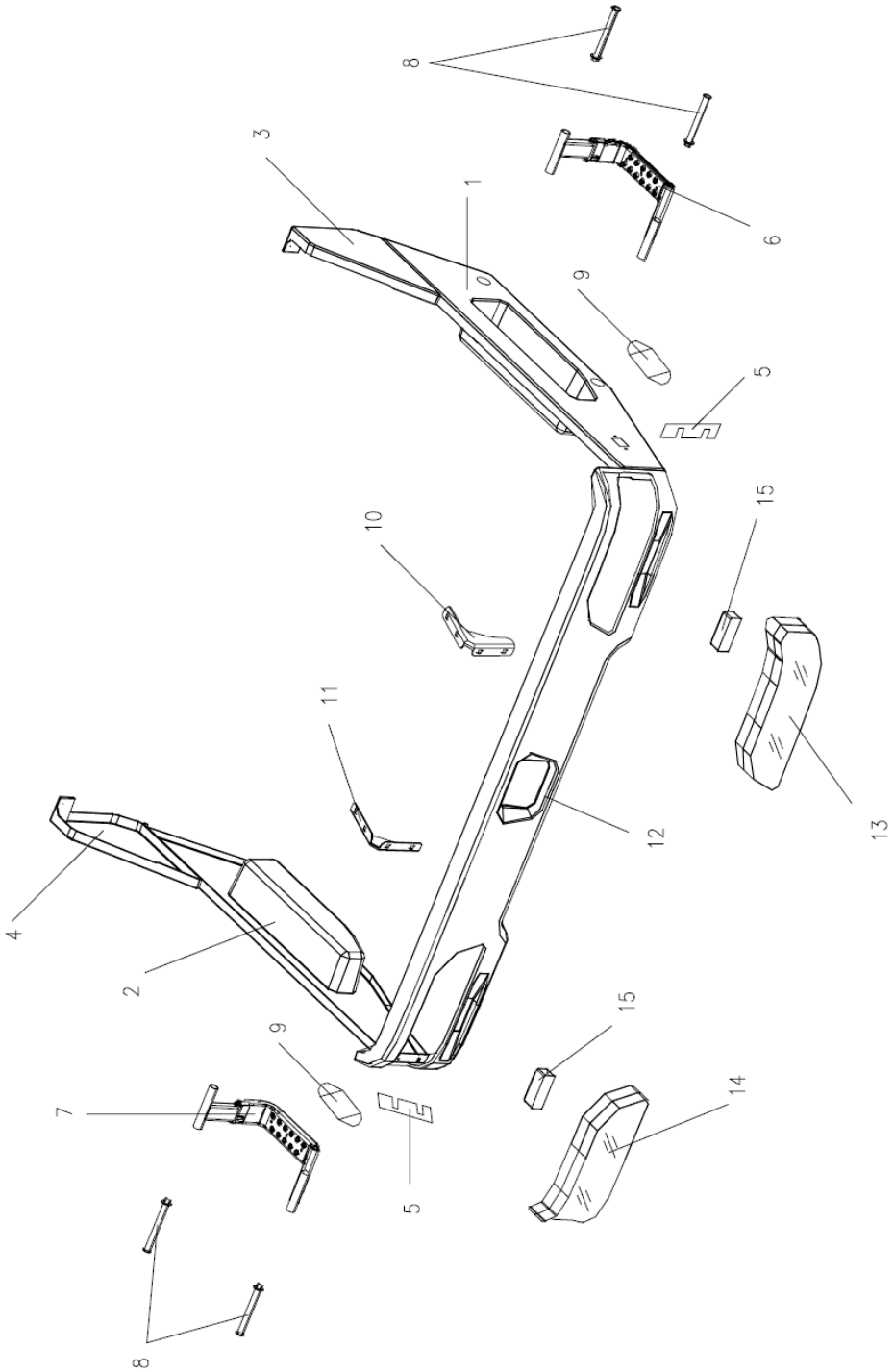

CABINE DO OPERADOR (AMORTECEDOR, TAMPA DA POLIA E ACESSÓRIOS) D1130000081_102383Y

POS.	CÓDIGO	DESCRIÇÃO E ESPECIFICAÇÃO	QUANT.	OBSERVAÇÃO
1	1139800555	Conjunto da tampa da polia esquerda	1	
2	1139800556	Conjunto da tampa da polia direita	1	
3	1139801383	Prancha de proteção traseira da tampa da polia esquerda	1	
4	1139801384	Prancha de proteção traseira da tampa da polia direita	1	
5	1139801385	Junta na frente da tampa da polia	2	
6	1139800557	Conjunto do pedal esquerdo	1	
7	1139800558	Conjunto do pedal direito	1	
8	1139801386	Pino	4	
9	1139800949	Conjunto da luz de marcação lateral. - tampa da polia	2	
10	1139801387	Suporte de montagem do para-choques (esquerdo)	1	
11	1139801388	Suporte de montagem do para-choques (direito)	1	
12	1139801389	Conjunto do para-choques	1	
13	1139800587	Conjunto das luzes de combinação dianteiras (esquerda)	1	
14	1139800588	Conjunto das luzes de combinação dianteiras (direito)	1	
15	1139800589	Conjunto do farola de neblina - com suporte	2	

CABINE DO OPERADOR (DISPOSITIVO DE DIREÇÃO E ACIONAMENTO E SEUS ACESSÓRIOS) D1130000081_102383Y

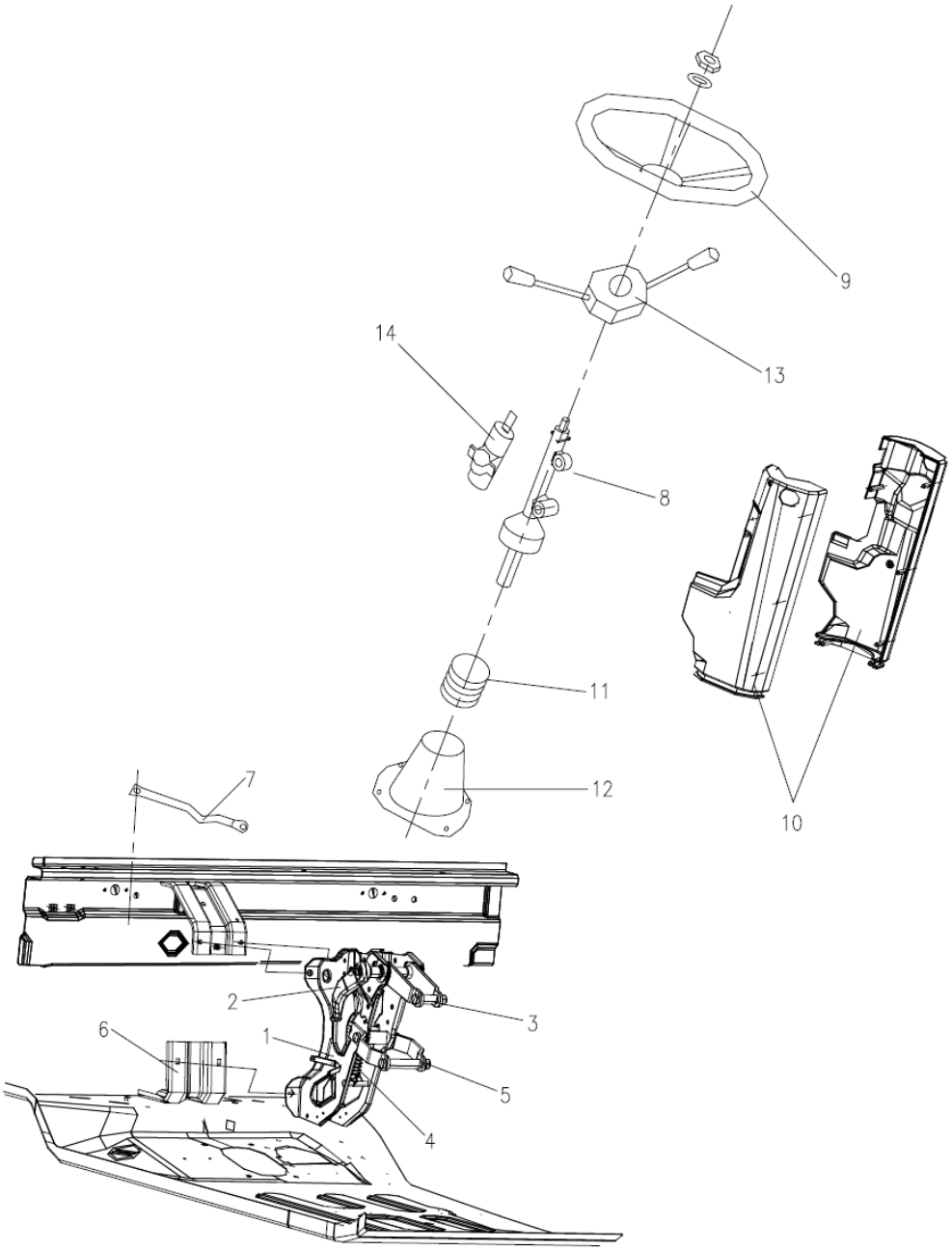

CABINE DO OPERADOR (DISPOSITIVO DE DIREÇÃO E ACIONAMENTO E SEUS ACESSÓRIOS) D1130000081_102383Y

POS.	CÓDIGO	DESCRIÇÃO E ESPECIFICAÇÃO	QUANT.	OBSERVAÇÃO
1	1139800547	Conjunto do suporte da coluna de direção	1	
2	1139801390	Alavanca de ajuste - coluna de direção	1	
3	1139801391	Conjunto do suporte de ajuste de ângulo da coluna de direção	2	
4	1139801392	Mola de retorno - suporte inferior	1	
5	1139801393	Suporte de ajuste de ângulo - coluna de direção	2	
6	1139801394	Suporte de fixação inferior da coluna de direção	1	
7	1139801395	Haste de apoio - suporte e pranchas dianteiras da coluna de direção	1	
8	1139800619	Conjunto do dispositivo de direção e acionamento	1	
9	1139800620	Conjunto de volante.	1	
10	1139800549	Conjunto da tampa protetora da coluna de direção	1	
11	1139801396	Camisa de vedação - coluna de direção	1	
12	1139800551	Tampa de proteção inferior - coluna de direção	1	
13	1139800621	Conjunto do interruptor de combinação	1	
14	1139800550	alavanca externa com cilindro de travamento, botão de ignição e conjunto de chave	1	

CABINE DO OPERADOR (PORTA DO VEÍCULO) D1130000081_102383Y

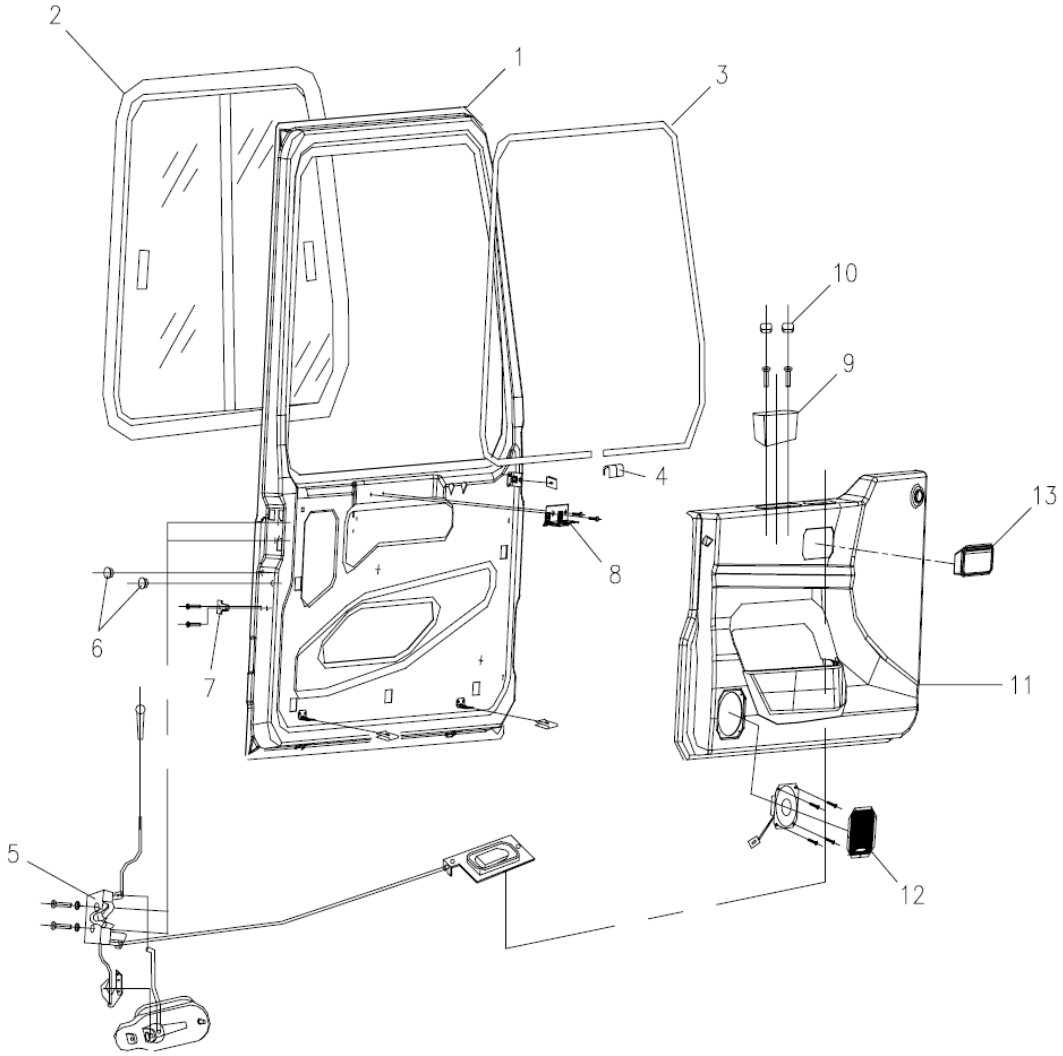

CABINE DO OPERADOR (PORTA DO VEÍCULO) D1130000081_102383Y

POS.	CÓDIGO	DESCRIÇÃO E ESPECIFICAÇÃO	QUANT.	OBSERVAÇÃO
1	1139800579	Conjunto da porta esquerda	1	
	1139800572	Conjunto da porta direita	1	
2	1139800581	Conjunto da janela da porta esquerda	1	
	1139800582	Conjunto da janela da porta direita	1	
3	1139800583	Guarnição de vedação do vidro	2	
4	1139801397	Bujão - Guarnição de vedação	2	
5	1139800573	Fechadura da porta esquerda e conjunto do mecanismo de operação	1	
	1139800574	Fechadura da porta direita e conjunto do mecanismo de operação	1	
6	1139801398	Bujão - corpo da trava de fixação	4	
7	1139800585	Conjunto do limitador da porta - pranchas laterais e porta	2	
8	1139801399	Suporte da alavanca interna esquerda	1	
	1139801400	Suporte da alavanca interna direita	1	
9	1139800577	Maçaneta da porta interna	2	
10	1139801401	Bujão - maçaneta interna	4	
11	1139800575	Conjunto de prancha de proteção interna da porta esquerda	1	
	1139800576	Conjunto de prancha de proteção interna da porta esquerda	1	
12	1139801402	Conjunto de alto-falante - porta	2	
13	1139801403	Conjunto de cinzeiro - porta	2	

CABINE DO OPERADOR (CONJUNTO SOLDADO DA CABINE DO OPERADOR E GUARNIÇÃO INTERNA PARCIAL) D1130000081_102383Y

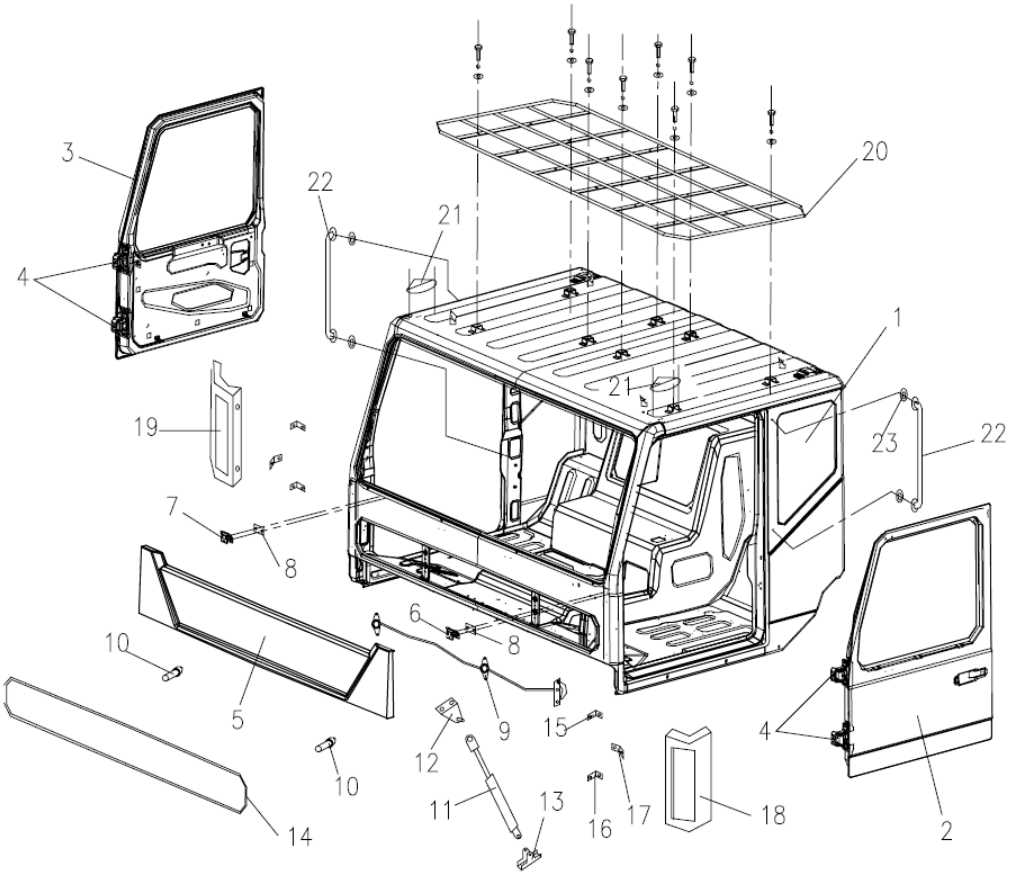

CABINE DO OPERADOR (CONJUNTO SOLDADO DA CABINE DO OPERADOR E GUARNIÇÃO INTERNA PARCIAL) D1130000081_102383Y

POS.	CÓDIGO	DESCRIÇÃO E ESPECIFICAÇÃO	QUANT.	OBSERVAÇÃO
1	1139801404	Conjunto soldado da cabine do operador	1	
2	1139800579	Conjunto da porta esquerda	1	
3	1139800572	Conjunto da porta direita	1	
4	1139801405	Conjunto de dobradiça	4	
5	1139801406	Conjunto do painel dianteiro	1	
6	1139800624	Conjunto de dobradiça esquerda - placa de cobertura intermediária	1	
7	1139800625	Conjunto da dobradiça direita - placa de cobertura intermediária	1	
8	1139801407	Junta - dobradiça	2	
9	1139801408	Trava da placa de cobertura intermediária e conjunto do cabo de tração	1	
10	1139801409	Assento do pino de trava	2	
11	1139800561	Conjunto de cilindro pneumático	1	
12	1139800562	Conjunto do suporte superior - tampa da mola a gás e do painel dianteiro	1	
13	1139801410	Suporte inferior - mola a gás e piso	1	
14	1139801411	Faixa de vedação da placa de cobertura intermediária	1	
15	1139801412	Suporte de montagem do para-lama	2	
16	1139801413	Suporte de montagem do para-lama	2	
17	1139801414	Conjunto do suporte de montagem do para-lama	2	
18	1139800622	Placa externa esquerda	1	
19	1139800623	Prato externa direita	1	
20	1139801415	Conjunto da proteção do cabo	1	
21	1139800609	Conjunto da luz marcadora de canto	2	
22	1139801416	Alavanca da superestrutura - pranchas laterais	2	
23	1139801417	Junta - alavanca da superestrutura	4	

CABINE DO OPERADOR (SISTEMA DE EMBREAGEM)
D1130000081_102383Y

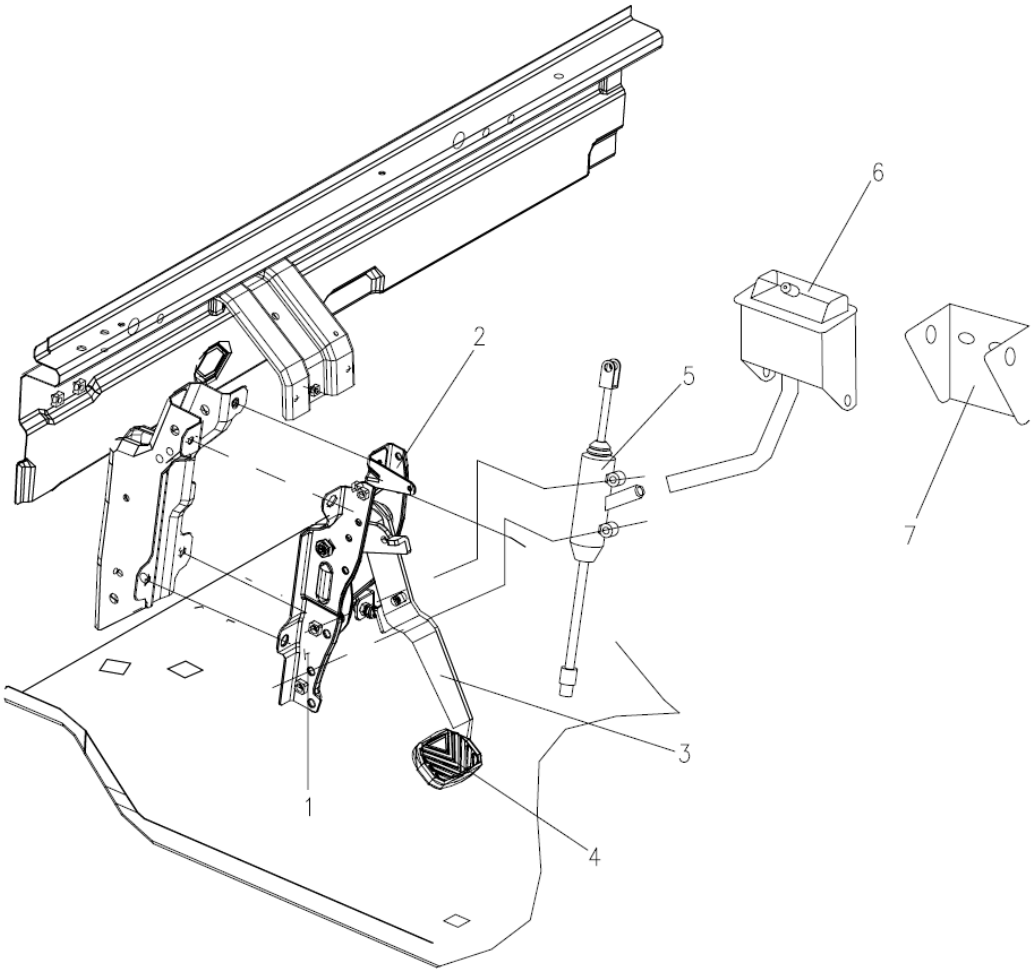

CABINE DO OPERADOR (SISTEMA DE EMBREAGEM) D1130000081_102383Y

POS.	CÓDIGO	DESCRIÇÃO E ESPECIFICAÇÃO	QUANT.	OBSERVAÇÃO
1	1139801418	Conjunto do suporte esquerdo do pedal (embreagem)	1	
2	1139801419	Conjunto do suporte direito do pedal (embreagem)	1	
3	1139801420	Conjunto do pedal de embreagem	1	
4	1139801421	Coxim de borracha do pedal da embreagem	1	
5	1139800591	Conjunto do cilindro mestre da embreagem	1	
6	1139800592	Conjunto do reservatório de óleo com mangueira	1	
7	1139801422	Suporte - conjunto do reservatório de óleo	1	
	1139801423	Conjunto do interruptor de embreagem	1	

CABINE DO OPERADOR (CONSOLE DE INSTRUMENTOS E SEUS ACESSÓRIOS) D1130000081_102383Y

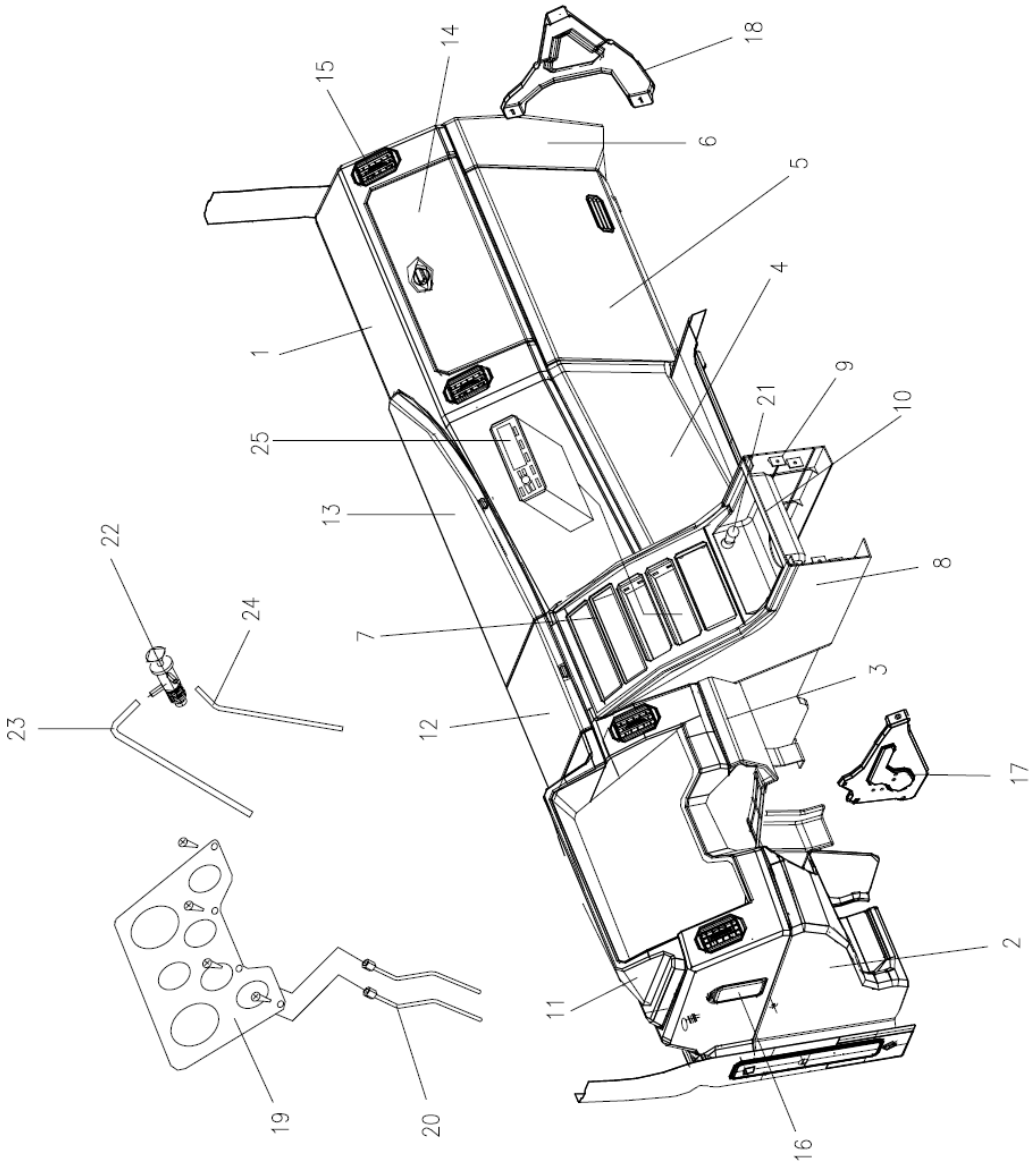

CABINE DO OPERADOR (CONSOLE DE INSTRUMENTOS E SEUS ACESSÓRIOS) D1130000081_102383Y

POS.	CÓDIGO	DESCRIÇÃO E ESPECIFICAÇÃO	QUANT.	OBSERVAÇÃO
1	1139801424	Conjunto do corpo do painel de instrumento	1	
2	1139801425	Placa esquerda do painel de instrumentos	1	
3	1139801426	Conjunto da prancha de proteção do joelho direito	1	
4	1139801427	Prancha de proteção inferior intermediária do painel de instrumentos - lado do passageiro	1	
5	1139800525	Prancha de proteção inferior direita do painel de instrumentos - lado do passageiro	1	
6	1139800526	Placa direita do painel de instrumentos	1	
7	1139801428	Painel de instrumentos auxiliar - aparelho elétrico	1	
8	1139800527	Defletor esquerdo - painel de instrumentos auxiliar	1	
9	1139800528	Defletor direito - painel de instrumentos auxiliar	1	
10	1139800529	Caixa de armazenamento central	1	
11	1139801429	Conjunto da tampa do instrumento	1	
12	1139800519	Conjunto da tampa do porta-luvas pequeno	1	
13	1139800520	Conjunto da tampa do porta-luvas grande	1	
14	1139800521	Conjunto da placa de cobertura da caixa do aparelho elétrico	1	
15	1139801430	Conjunto do bocal de ar fresco	5	
16	1139801431	Tampa da lata de óleo - console de instrumentos	1	
17	1139800530	Conjunto do suporte esquerdo do quadro do instrumento	1	
18	1139800531	Suporte direito do console de instrumentos	1	
19	1139801432	Conjunto de instrumentos	1	
	1139801491	Placa de montagem do instrumento	1	
	1139800534	Hodômetro	1	
	1139800537	Medidor de combustível	1	
	1139800533	Termômetro	1	
	1139800536	Medidor pressão do óleo do motor	1	
	1139800538	Voltímetro	1	
	1139800532	Tacógrafo	1	
	1139800535	Barômetro	1	
	1139800539	Luz de fundo do instrumento com conjunto de chicote de fio	1	
	1139801492	Conjunto do chicote de fios dos instrumentos	1	
20	1139801433	Conjunto do tubo de ar - barômetro	2	
21	1139800543	Conjunto do acendedor de cigarro	1	
22	1139801434	Conjunto do freio de estacionamento	1	

CABINE DO OPERADOR (CONSOLE DE INSTRUMENTOS E SEUS ACESSÓRIOS) D1130000081_102383Y

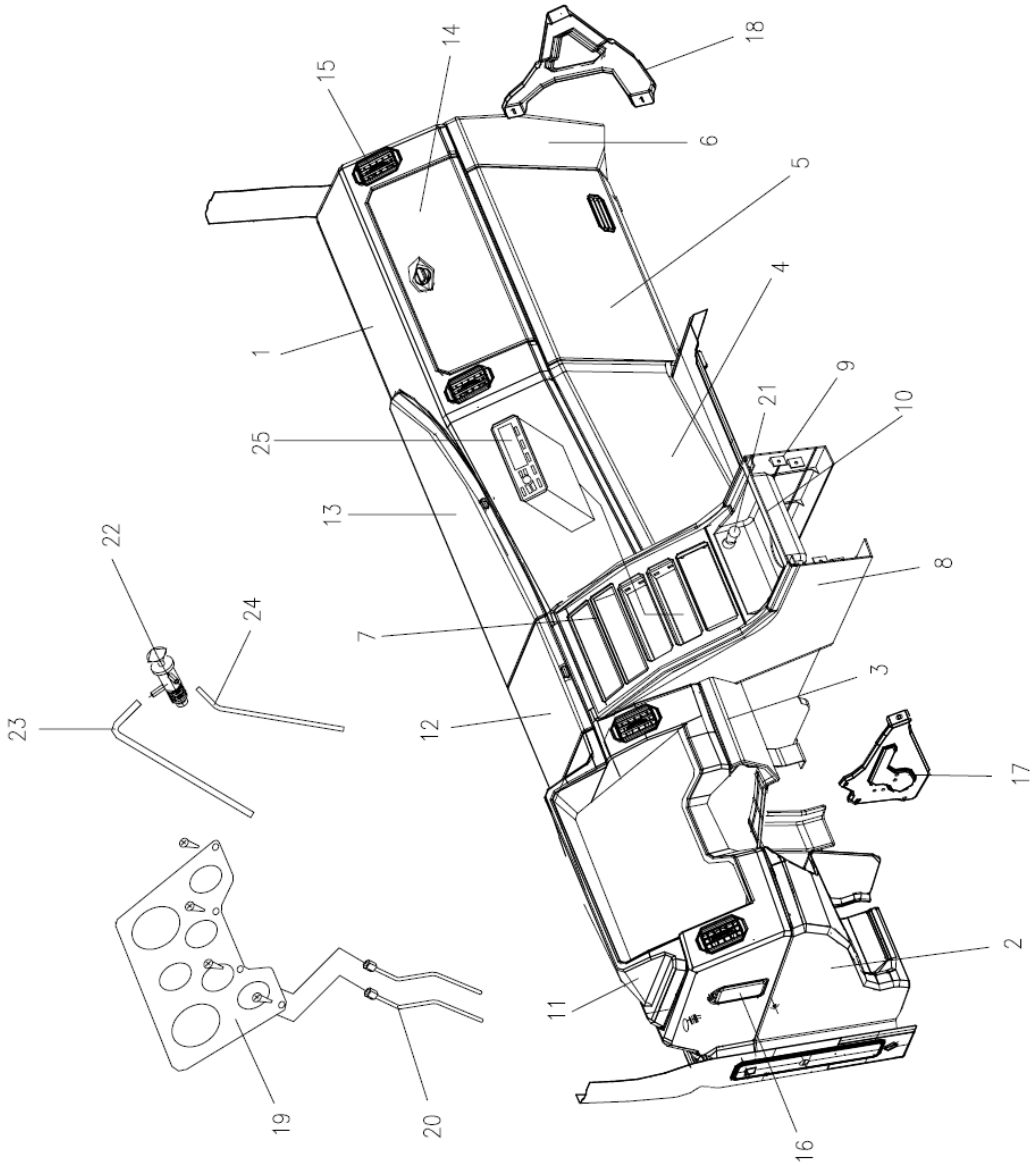

CABINE DO OPERADOR (CONSOLE DE INSTRUMENTOS E SEUS ACESSÓRIOS) D1130000081_102383Y

POS.	CÓDIGO	DESCRIÇÃO E ESPECIFICAÇÃO	QUANT.	OBSERVAÇÃO
23	1139801435	Conjunto de mangueira para a câmara 1 - freio de estacionamento	1	
24	1139801436	Conjunto de mangueira para a câmara 21 - freio de estacionamento	1	
25	1139800617	Conjunto de cassete de rádio	1	

CONJUNTO DA CABINE DO OPERADOR (CONJUNTO DE TAPETE E SEUS ACESSÓRIOS) D1130000081_102383Y

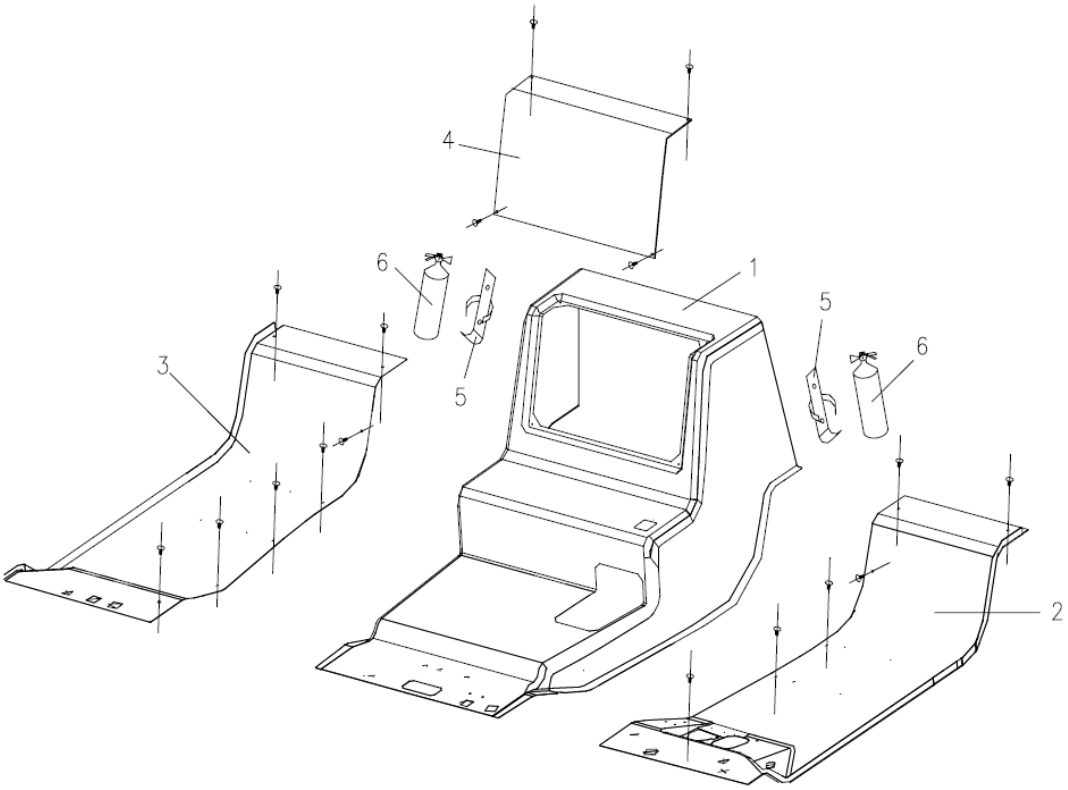

CONJUNTO DA CABINE DO OPERADOR (CONJUNTO DE TAPETE E SEUS ACESSÓRIOS) D1130000081_102383Y

POS.	CÓDIGO	DESCRIÇÃO E ESPECIFICAÇÃO	QUANT.	OBSERVAÇÃO
1	1139800503	Conjunto de tapete intermediário	1	
2	1139801437	Conjunto de tapete esquerdo	1	
3	1139801438	Conjunto de tapete direito	1	
4	1139801439	Tampa de inspeção do motor com conjunto de almofada de isolamento térmico	1	
	1139801440	Tampa de inspeção do motor	1	
	1139801441	Conjunto de almofada de isolamento térmico - tampa de inspeção	1	
5	1139800508	Conjunto do suporte de fixação	2	
6	1139800507	Conjunto do extintor de incêndio		

CONJUNTO DA CABINE DO OPERADOR (CONJUNTO DE ALMOFADA DE ISOLAMENTO TÉRMICO) D1130000081_102383Y

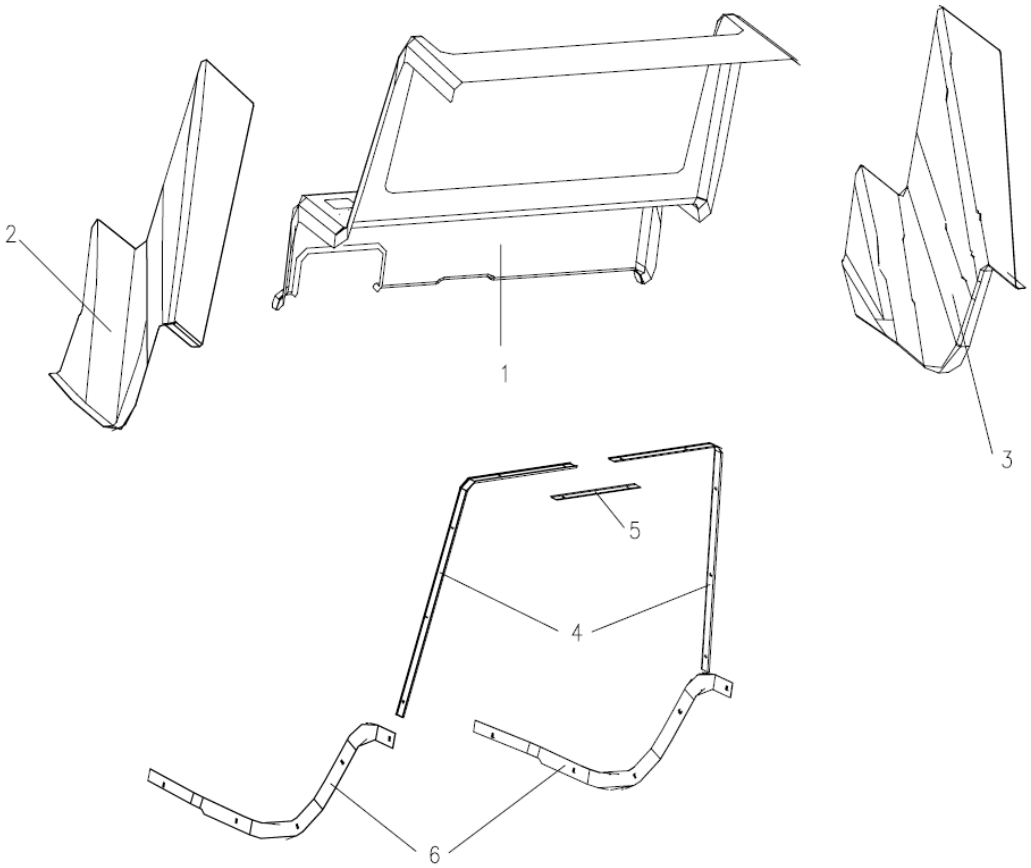

CONJUNTO DA CABINE DO OPERADOR (CONJUNTO DE ALMOFADA DE ISOLAMENTO TÉRMICO) D1130000081_102383Y

POS.	CÓDIGO	DESCRIÇÃO E ESPECIFICAÇÃO	QUANT.	OBSERVAÇÃO
1	1139800552	Almofada de isolamento térmico intermediário	1	
2	1139800553	Almofada de isolamento térmico longitudinal - lado esquerdo	1	
3	1139800554	Almofada de isolamento térmico longitudinal - lado direito	1	
4	1139801493	Barra de depressão traseira - lateral	2	
5	1139801494	Placa de cobertura da barra de depressão - barra de depressão traseira	1	
6	1139801495	Barra de depressão lateral - viga longitudinal	2	

CONJUNTO DA CABINE DO OPERADOR (CONJUNTO DE RETROVISORES EXTERNOS E HASTE DE SUPORTE) D1130000081_102383Y

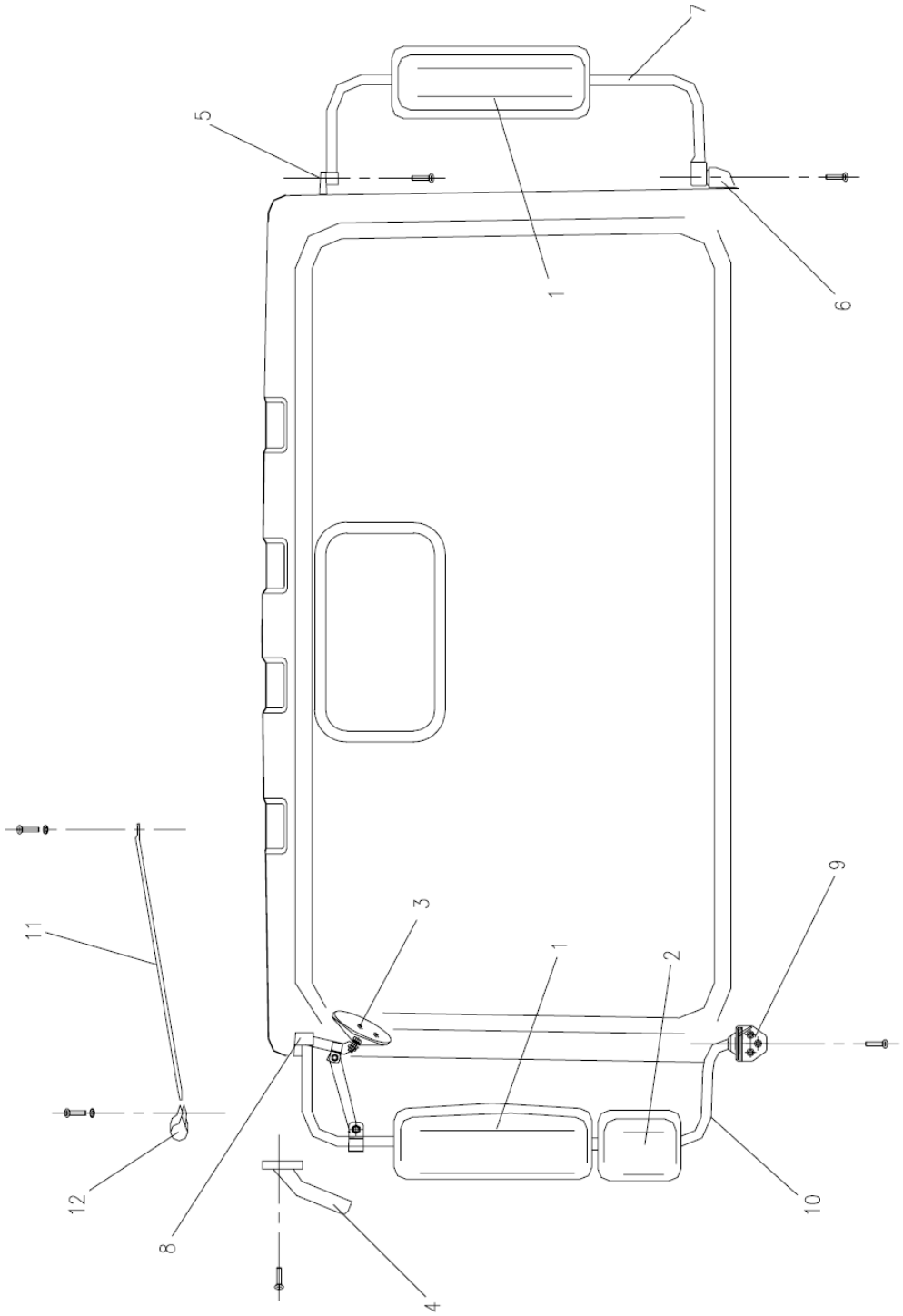

CONJUNTO DA CABINE DO OPERADOR (CONJUNTO DE RETROVISORES EXTERNOS E HASTE DE SUPORTE) D1130000081_102383Y

POS.	CÓDIGO	DESCRIÇÃO E ESPECIFICAÇÃO	QUANT.	OBSERVAÇÃO
1	1139800509	Conjunto do retrovisor externo	2	
2	1139801442	Retrovisor Allmand - lado do passageiro	1	
3	1139900289	Conjunto do retrovisor inferior - lado do passageiro	1	
4	1139800516	Retrovisor lateral inferior - lado do passageiro	1	
5	1139800513	Suporte - superior esquerdo	1	
6	1139800511	Suporte - inferior esquerdo	1	
7	1139800510	Conjunto da haste de suporte do espelho esquerdo	1	
8	1139800607	Suporte - superior direito	1	
9	1139800605	Suporte - inferior direito	1	
10	1139800517	Conjunto da haste de suporte do retrovisor direito	1	
11	1139801443	Cilindro - haste de suporte do retrovisor direito	1	
12	1139801444	Abraçadeira - haste de suporte do retrovisor direito e cilindro	1	

CONJUNTO DA CABINE DO OPERADOR (CONJUNTO DE INTERRUPTOR) D1130000081_102383Y

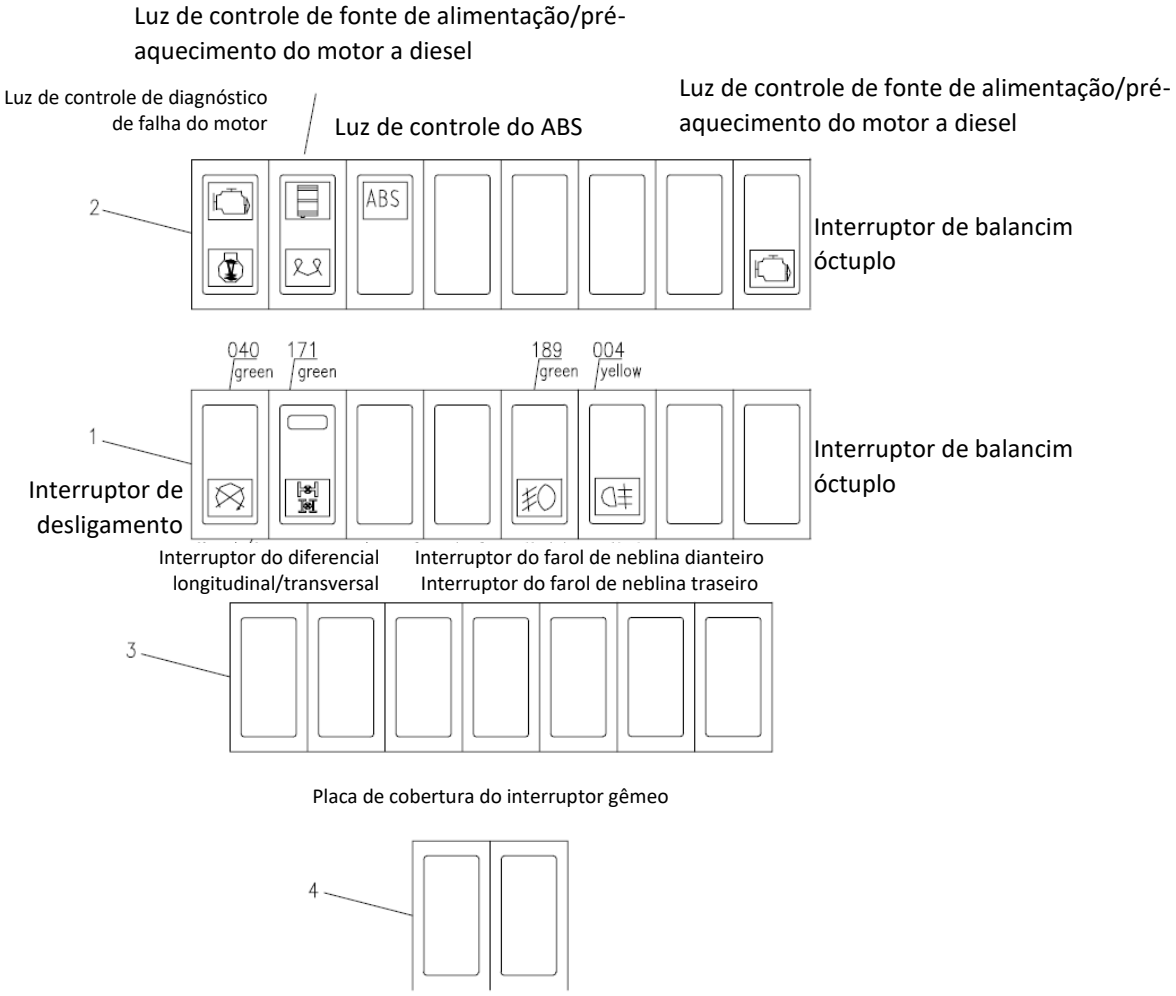

CONJUNTO DA CABINE DO OPERADOR (CONJUNTO DE INTERRUPTOR) D1130000081_102383Y

POS.	CÓDIGO	DESCRIÇÃO E ESPECIFICAÇÃO	QUANT.	OBSERVAÇÃO
1	1139801445	Interruptor de balancim óctuplo	1	
	1139800614	Interruptor do farol de neblina dianteiro	1	
	1139800615	Interruptor da luz neblina traseira	1	
	1139800612	Interruptor de desligamento	1	
	1139800613	Interruptor do diferencial longitudinal/transversal	1	
	1139801446	Placa de cobertura do interruptor	4	
	1139801447	Caixa de montagem do interruptor oscilante óctuplo	1	
2	1139801448	Interruptor de balancim óctuplo	1	
	1139800611	Interruptor de diagnóstico de falha do motor	1	
	1139800544	Luz de controle de diagnóstico de falha do motor	1	
	1139800545	Luz de controle de fonte de pré-aquecimento do motor a diesel	1	
	1139800546	Luz de controle do ABS	1	
	1139801446	Placa de cobertura do interruptor	4	
	1139801447	Caixa de montagem do interruptor oscilante óctuplo	1	
3	1139800616	Placa de cobertura do interruptor séptuplo	1	
	1139801446	Placa de cobertura do interruptor	7	
4	1139801449	Placa de cobertura do interruptor gêmeo	1	
	1139801450	Caixa de montagem do interruptor gêmeo	2	
	1139801446	Placa de cobertura do interruptor	2	

CONJUNTO DA CABINE DO OPERADOR (CONJUNTO DA PLACA DE GUARNIÇÃO INTERIOR E ACESSÓRIOS) D1130000081_102383Y

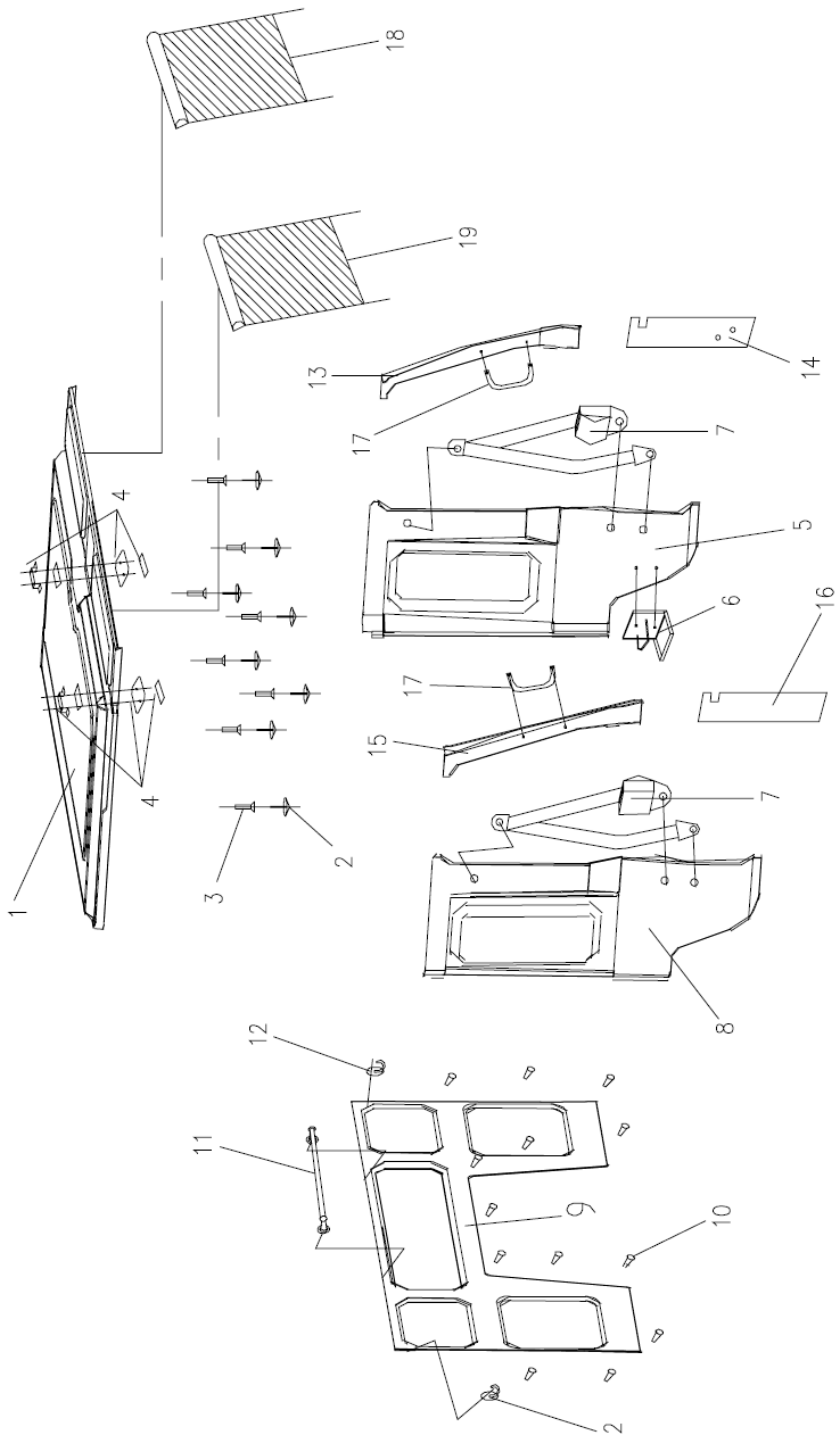

CONJUNTO DA CABINE DO OPERADOR (CONJUNTO DA PLACA DE GUARNIÇÃO INTERIOR E ACESSÓRIOS) D1130000081_102383Y

POS.	CÓDIGO	DESCRIÇÃO E ESPECIFICAÇÃO	QUANT.	OBSERVAÇÃO
1	1139801451	Conjunto da placa de guarnição interior da cobertura do telhado	1	
2	1139801452	Fecho	9	
3	1139801453	Parafuso	9	
4	1139800601	Conjunto da luz de leitura - com suporte	2	
5	1139800494	Conjunto de prancha de proteção das pranchas traseiras esquerdas	1	
6	1139801454	Conjunto de suporte de pires de xícara - pranchas esquerdas	1	
7	1139801455	Conjunto de cinto de segurança - assento	2	
8	1139800495	Conjunto de prancha de proteção das pranchas traseiras direitas	1	
9	1139801456	Conjunto de prancha de proteção interna das pranchas traseiras	1	
10	1139800498	Conjunto de fecho - prancha de proteção interna das pranchas traseiras	15	
11	1139800602	Haste de toalha com conjunto de suporte	1	
12	1139800499	Gancho de casaco	2	
13	1139800500	Conjunto de prancha de proteção superior do cilindro dianteiro esquerdo	1	
14	1139800603	Conjunto de prancha de proteção inferior do cilindro dianteiro esquerdo	1	
15	1139800501	Conjunto de prancha de proteção superior do cilindro dianteiro direito	1	
16	1139800604	Conjunto de prancha de proteção inferior do cilindro dianteiro direito	1	
17	1139801457	Corrimão - cilindro dianteiro	2	
18	1139801458	Conjunto do para-sol dianteiro esquerdo com o logotipo da Zoomlion	1	
19	1139801459	Conjunto do para-sol dianteiro direito com o logotipo da Zoomlion	1	

CONJUNTO DA CABINE DO OPERADOR (SUPORTE DE GUARNIÇÃO INTENA) D1130000081_102383Y

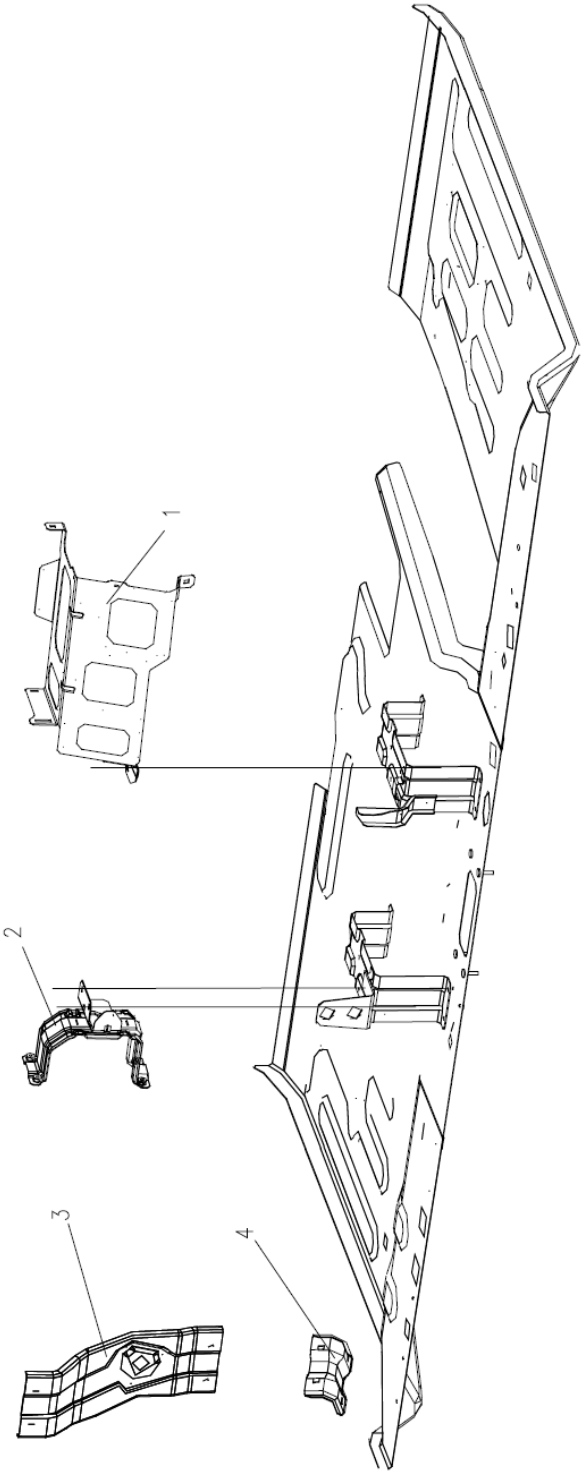

CONJUNTO DA CABINE DO OPERADOR (SUPORTE DE GUARNIÇÃO INTENA) D1130000081_102383Y

POS.	CÓDIGO	DESCRIÇÃO E ESPECIFICAÇÃO	QUANT.	OBSERVAÇÃO
1	1139801460	Conjunto do suporte de conexão - tampa do painel de instrumentos e piso	1	
2	1139800568	Conjunto do suporte da garrafa do pulverizador de água - dispositivo de lavagem	1	

CONJUNTO DA CABINE DO OPERADOR (AQUECEDOR E SEUS ACESSÓRIOS) D1130000081_102383Y

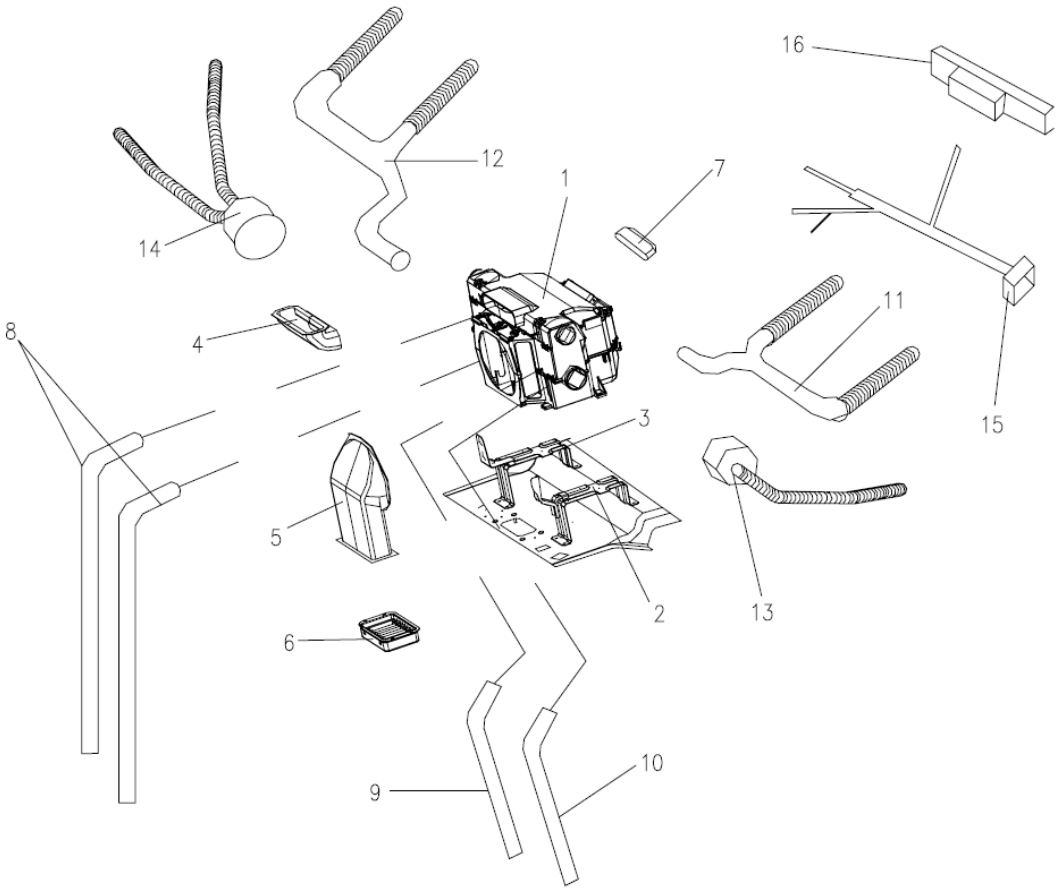

CONJUNTO DA CABINE DO OPERADOR (AQUECEDOR E SEUS ACESSÓRIOS) D1130000081_102383Y

POS.	CÓDIGO	DESCRIÇÃO E ESPECIFICAÇÃO	QUANT.	OBSERVAÇÃO
1	1139800593	Conjunto do aquecedor e evaporador	1	
2	1139800599	Conjunto da placa do suporte esquerdo - aquecedor	1	
3	1139800600	Conjunto da placa do suporte direito - aquecedor	1	
4	1139801463	Conjunto do bocal de descongelamento	1	
5	1139800598	Tampa de entrada de ar	1	
6	1139801464	Conjunto da tampa de poeira - tampa de entrada de ar	1	
7	1139801465	Passagem de ar	1	
8	1139801466	Tubo de entrada/saída de água do aquecedor	2	
9	1139801467	Conjunto da mangueira do A/C - condensador e evaporador	1	
10	1139801468	Conjunto da mangueira do A/C - condensador e compressor	1	
11	1139800595	Conjunto da mangueira de saída de ar superior direita	1	
12	1139801469	Conjunto da mangueira de saída de ar superior direita	1	
13	1139800596	Conexão da mangueira - para o aquecedor (furo único)	1	
14	1139801470	Conexão da mangueira - para o aquecedor (furo duplo)	1	
15	1139801471	Conjunto do chicote de fio do A/C	1	
16	1139800618	Conjunto do aquecedor e controlador do A/C	1	

CONJUNTO DA CABINE DO OPERADOR (CONJUNTO DO PARA-BRISA DIANTEIRO/TRASEIRO) D1130000081_102383Y

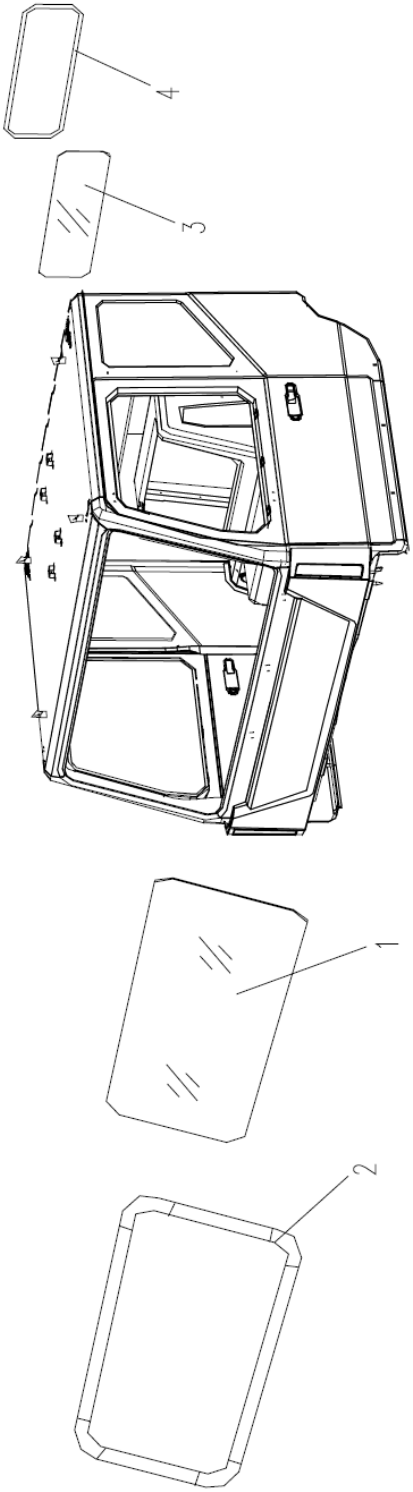

CONJUNTO DA CABINE DO OPERADOR (CONJUNTO DO PARA-BRISA DIANTEIRO/TRASEIRO) D1130000081_102383Y

POS.	CÓDIGO	DESCRIÇÃO E ESPECIFICAÇÃO	QUANT.	OBSERVAÇÃO
1	1139801472	Para-brisa dianteiro	1	
2	1139801473	Faixa de vedação do para-brisa dianteiro	1	
3	1139800488	Para-brisa traseiro	1	
4	1139800489	Faixa de vedação do para-brisa traseiro	1	

CONJUNTO DA CABINE DO OPERADOR (CONJUNTO DO CHICOTE DE FIO DA CABINE DO OPERADOR) D1130000081_102383Y

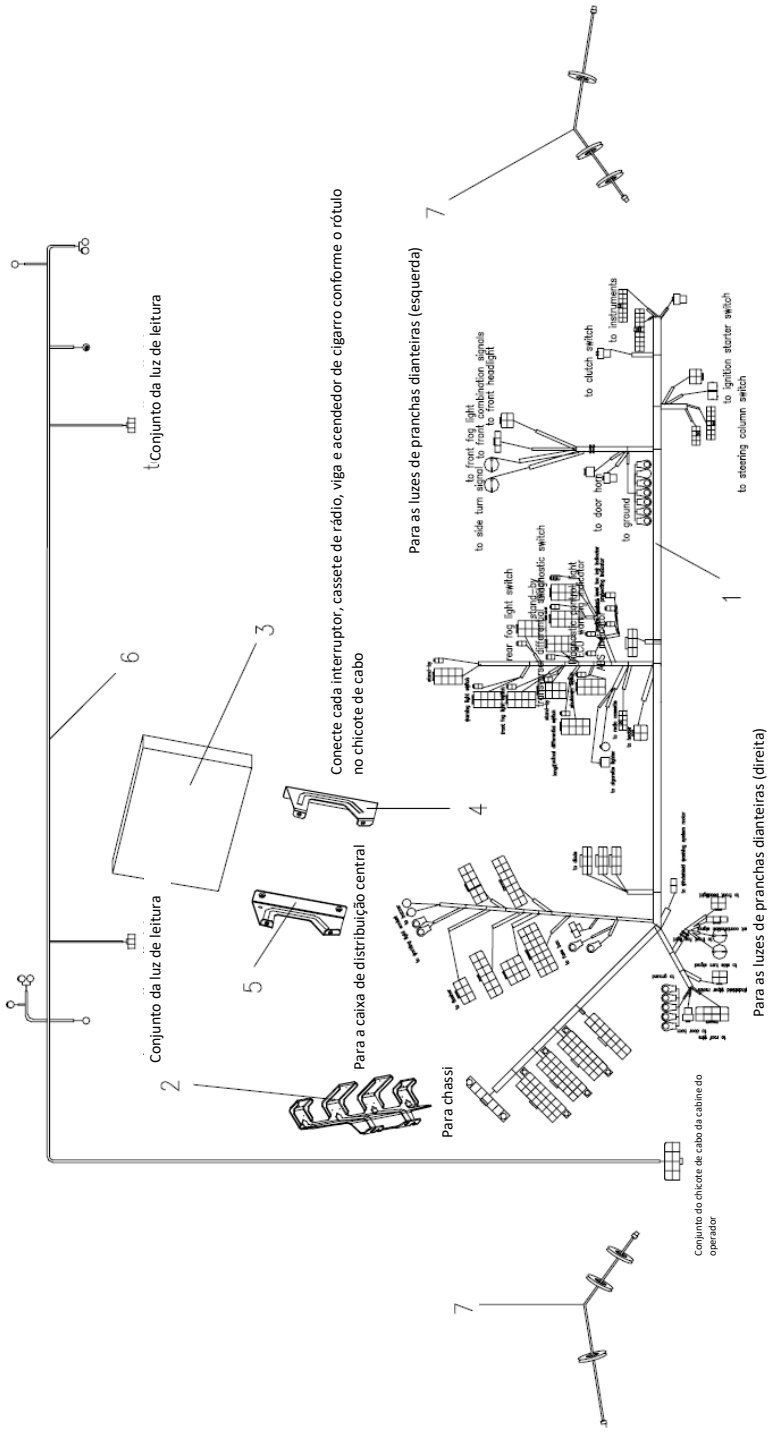

ELEMENTO ESTRUTURAL MONTADO

CONJUNTO DA CABINE DO OPERADOR (CONJUNTO DO CHICOTE DE FIO DA CABINE DO OPERADOR) D1130000081_102383Y

POS.	CÓDIGO	DESCRIÇÃO E ESPECIFICAÇÃO	QUANT.	OBSERVAÇÃO
1	1139801474	Conjunto do chicote de fio da cabine do operador	1	
2	1139801475	Suporte de montagem - chicote de fio principal	1	
3	1139801183	Conjunto da caixa de distribuição central	1	
	1139801476	Campainha de pressão de ar	1	
4	1139801477	Conjunto do suporte de montagem esquerdo - caixa de fusíveis	1	
5	1139801478	Conjunto do suporte de montagem direito - caixa de fusíveis	1	
6	1139801479	Conjunto do chicote de fio auxiliar da cabine do operador	1	
7	1139801480	Conjunto do chicote de fio do alto-falante	2	

CONJUNTO DA CABINE DO OPERADOR (SISTEMA DO LIMPADOR DE PARA-BRISAS) D1130000081_102383Y

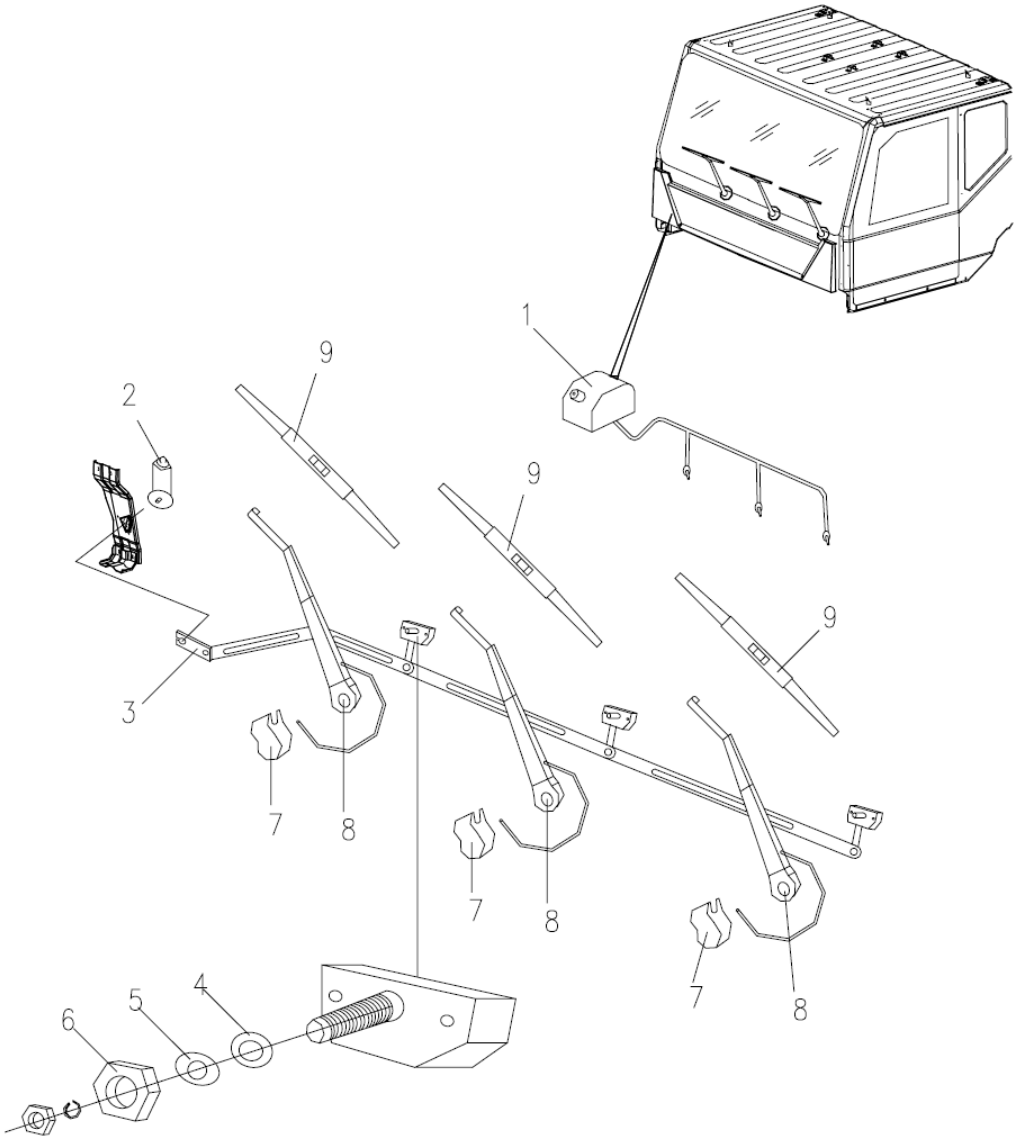

CONJUNTO DA CABINE DO OPERADOR (SISTEMA DO LIMPADOR DE PARA-BRISAS) D1130000081_102383Y

POS.	CÓDIGO	DESCRIÇÃO E ESPECIFICAÇÃO	QUANT.	OBSERVAÇÃO
1	1139800570	Conjunto do sistema de lavagem do para-brisa	1	
2	1139800626	Conjunto do motor do limpador de para-brisa - com placa de montagem	1	
3	1139801481	Conjunto do mecanismo de acionamento	1	
4	1139801482	Junta	3	
5	1139801483	Arruela	3	
6	1139801484	Porca - mecanismo de acionamento de fixação	3	
7	1139801485	Tampa da guarnição	3	
8	1139801486	Conjunto do braço do limpador	3	
9	1139801487	Conjunto da palheta do limpador - comprida	3	

CONJUNTO DA CABINE DO OPERADOR (SISTEMA DE FREIO) D1130000081_102383Y

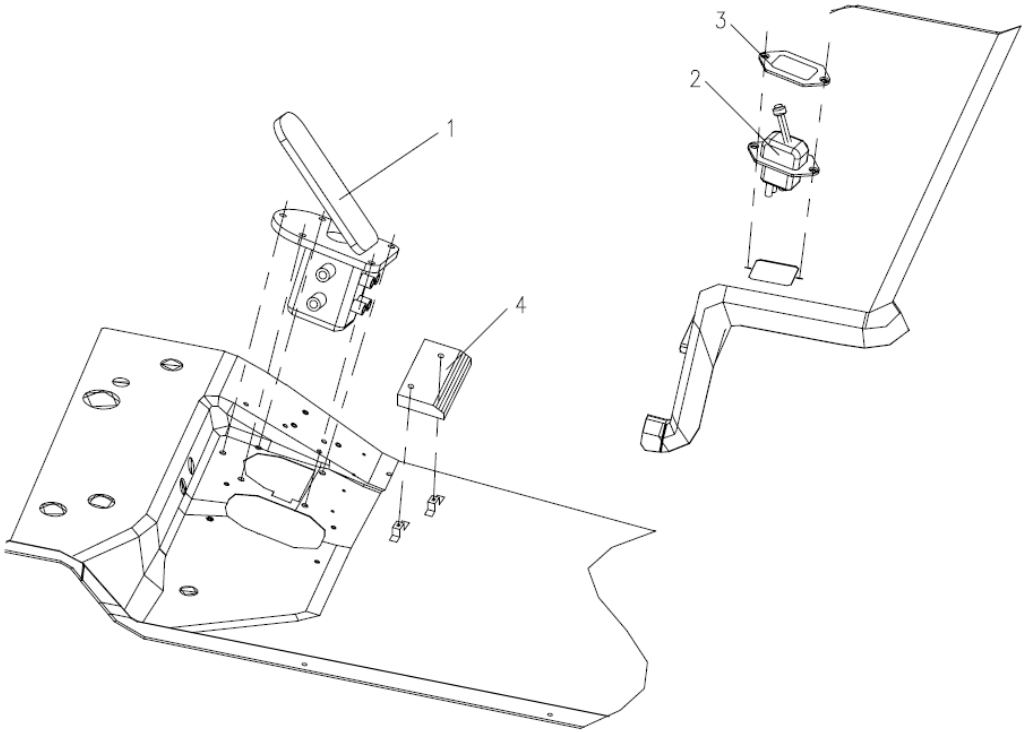

CONJUNTO DA CABINE DO OPERADOR (SISTEMA DE FREIO) D1130000081_102383Y

POS.	CÓDIGO	DESCRIÇÃO E ESPECIFICAÇÃO	QUANT.	OBSERVAÇÃO
1	1139801488	Válvula de freio de pedal com conjunto de conjunto da conexão	1	
2	1139800542	Conjunto de válvulas operadas manualmente - conexão reta tipo mordida	1	
3	1139801489	Placa de montagem da válvula operada manualmente	1	
4	1139801490	Coxim do pé direito	1	

CONJUNTO DA CABINE DO OPERADOR (CONJUNTO DE ASSENTO) D1130000081_102383Y

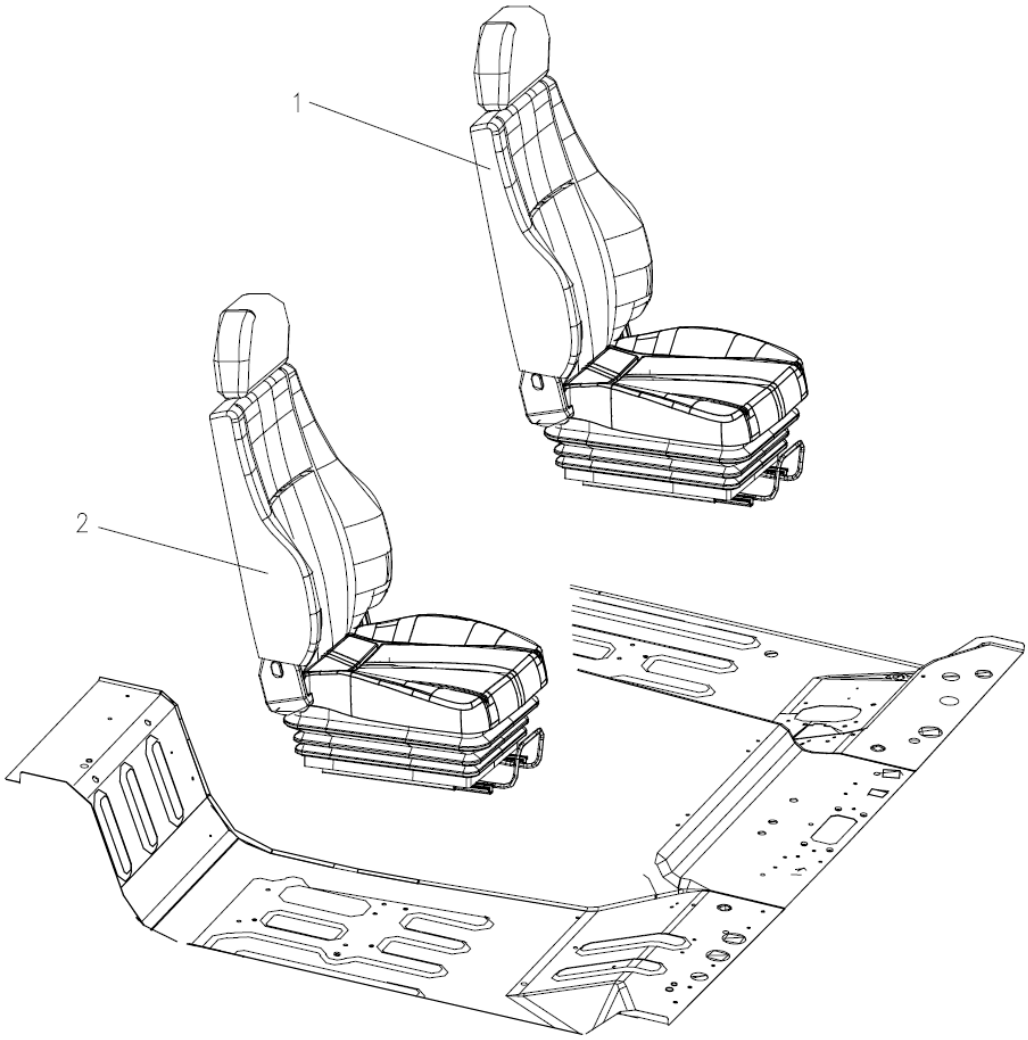

CONJUNTO DA CABINE DO OPERADOR (CONJUNTO DE ASSENTO) D1130000081_102383Y

POS.	CÓDIGO	DESCRIÇÃO E ESPECIFICAÇÃO	QUANT.	OBSERVAÇÃO
1	1139800505	Conjunto do assento do operador com almofada mecânica com camisa de proteção	1	
2	1139800506	Conjunto do assento do operador auxiliar com almofada mecânica com camisa de proteção	1	

TANQUE HIDRÁULICO
D00631143010000001Y

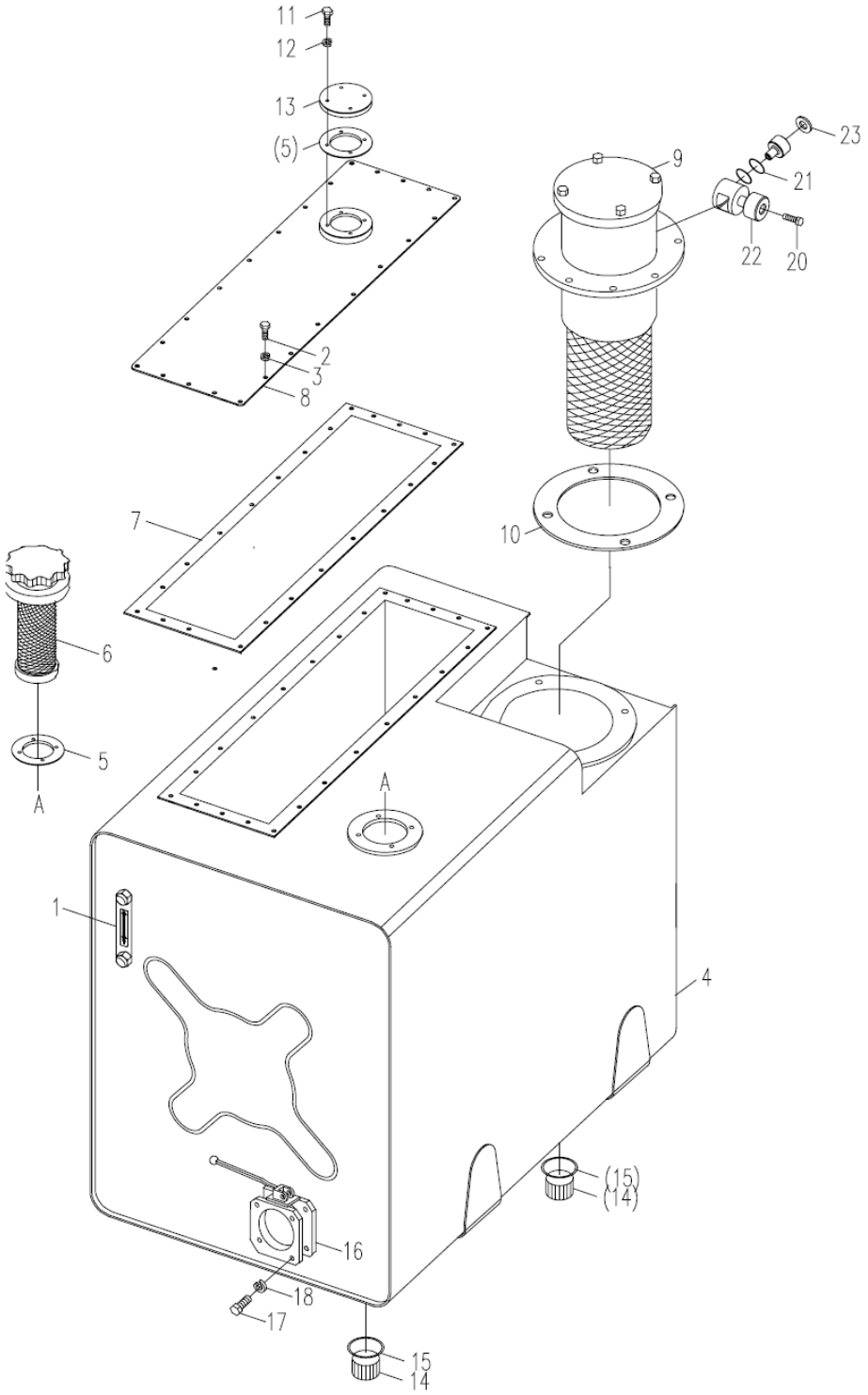

TANQUE HIDRÁULICO
D00631143010000001Y

POS.	CÓDIGO	DESCRIÇÃO E ESPECIFICAÇÃO	QUANT.	OBSERVAÇÃO
1	1019900024	Medidor de nível de líquido YWZ-150T	1	
2	1040000109	Parafuso M6x16-8.8, GB/T5783-2000	24	
3	1040300062	Arruela 6, GB/T93-1987	24	
4	00631143010200000	Conjunto do corpo do tanque	1	
5	00631303000001030	Sapata	2	
6	1010500004	Filtro de ar	1	
7	00633143000001010	Sapata	1	
8	00631223000400000	Conjunto da placa de cobertura	1	
9	1010600009	Filtro de linha de retorno com remetente	1	
10	00630803000001040	Sapata	1	
11	1040000098	Parafuso M8x16-8.8, GB/T5783-2000	4	
12	1040300063	Arruela 8, GB/T93-1987	4	
13	00631223000001010	Tampa	1	
14	00630803000001050	Bujão	2	
15	1081000040	Anel O 30x3,5, GB1235-1976	2	
16	1010300026	Válvula tipo borboleta DF80	1	
17	1040000069	Parafuso M12x25-8.8, GB/T5783-2000	8	
18	1040300054	Arruela 12, GB/T93-1987	8	
19	202230016	Cola Loctite	0,1kg	
20	00633160000000039	Parafuso da conexão	1	
21	1081000053	Anel O 18x2,4, GB/1235-1976	2	
22	00631143010400000	Corpo da conexão articulada	1	
23	1081000076	Arruela de vedação combinada 10, JB982-1977	1	

DISPOSITIVO DE ACIONAMENTO DA BOMBA DE ÓLEO
D00631143920000000Y

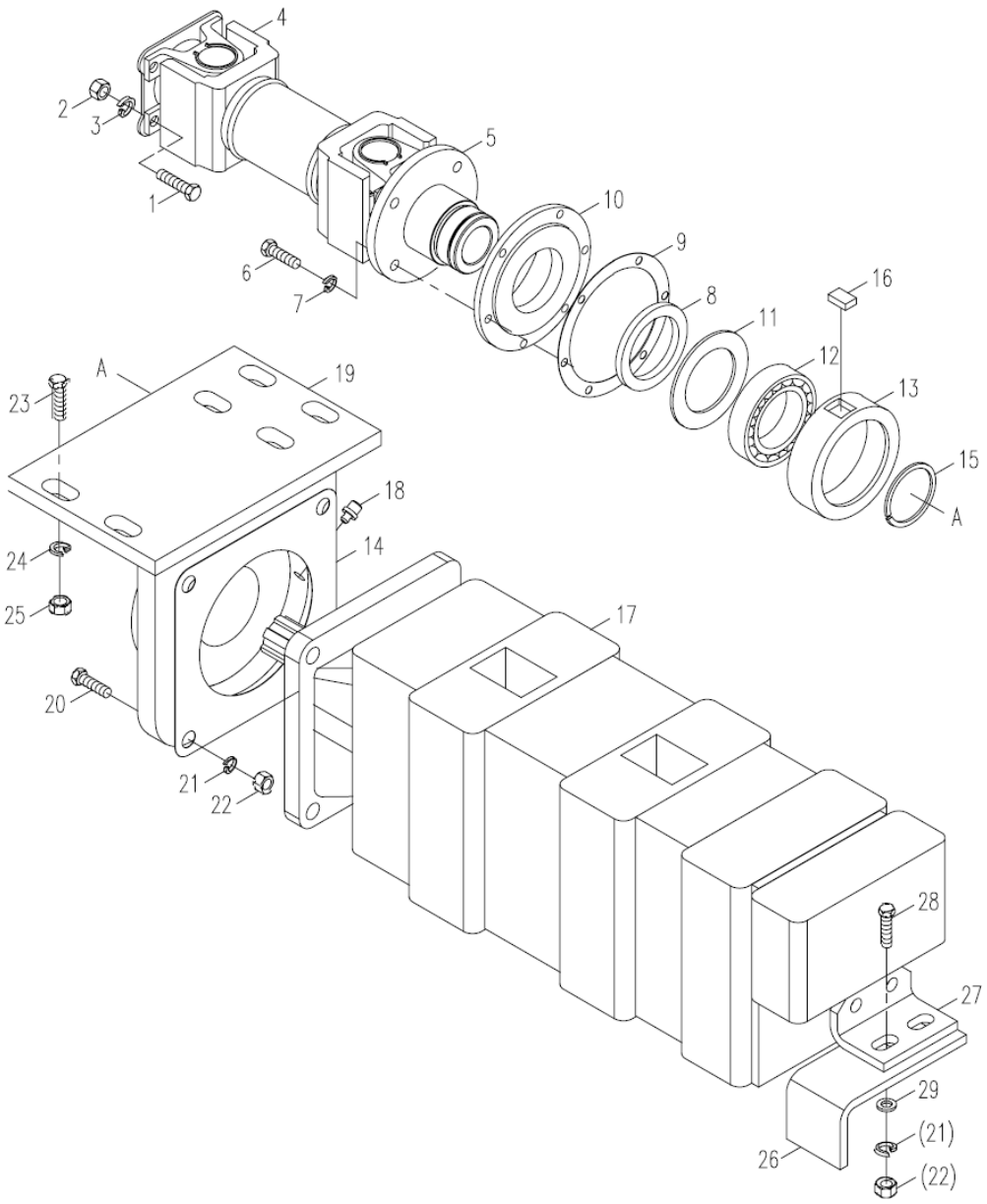

DISPOSITIVO DE ACIONAMENTO DA BOMBA DE ÓLEO D00631143920000000Y

POS.	CÓDIGO	DESCRIÇÃO E ESPECIFICAÇÃO	QUANT.	OBSERVAÇÃO
1	1040000122	Parafuso M10x35-8.8, GB/T5783-2000	6	
2	1040200113	Porca M10-8, GB/T6170-2000	6	
3	1040300067	Arruela 10, GB/T93-1987	6	
4	00631143920200000	Eixo da hélice da bomba de óleo	1	
5	1140101621	Flange	1	
6	1040000107	Parafuso M6x20-8.8, GB/T5783-2000	6	
7	1040300062	Arruela 6, GB/T93-1987	6	
8	00633283900001090	Vedação de feltro	1	
9	00633283900001070	Junta de papel 60,5	1	
10	00633283900001080	Tampa	1	
11	1040300125	Anel retentor 80, GB/T893.1-1986	1	
12	1050200109	Rolamento de rolete 6010, GB276-1994	1	
13	00633283900001040	Camisa	1	
14	00633283900001060	Junta de papel 60,5	1	
15	1040300018	Anel retentor 50, GB/T894.1-1986	1	
16	1040600012	Chave plana comum 8x22, GB1096-1979	1	
17	1010000082	4 bombas de engrenagem	1	
18	1080000001	Recipiente de óleo M10x1, GB1152-1979	2	
19	00631143900200000	Suporte da bomba de óleo	1	
20	1040000154	Parafuso M12x55-8.8, GB/T5783-2000	4	
21	1040300054	Arruela 12, GB/T93-1987	6	
22	1040200096	Porca M12-8, GB/T6170-2000	6	
23	1040000177	Parafuso M16x55-8.8, GB/T5783-2000	4	
24	1040300065	Arruela 16, GB/T93-1987	4	
25	1040200110	Porca M16-8, GB/T6170-2000	4	
27	00631143910001030	Placa	1	
28	1040000094	Parafuso M12x35-8.8, GB/T5783-2000	2	
29	1040300041	Arruela 12-200HV, GB/T97.1-2002	2	
30	204110014	Graxa à base de lítio	1,0kg	

4 Bombas De Engrenagem
D1010000082_100032Y

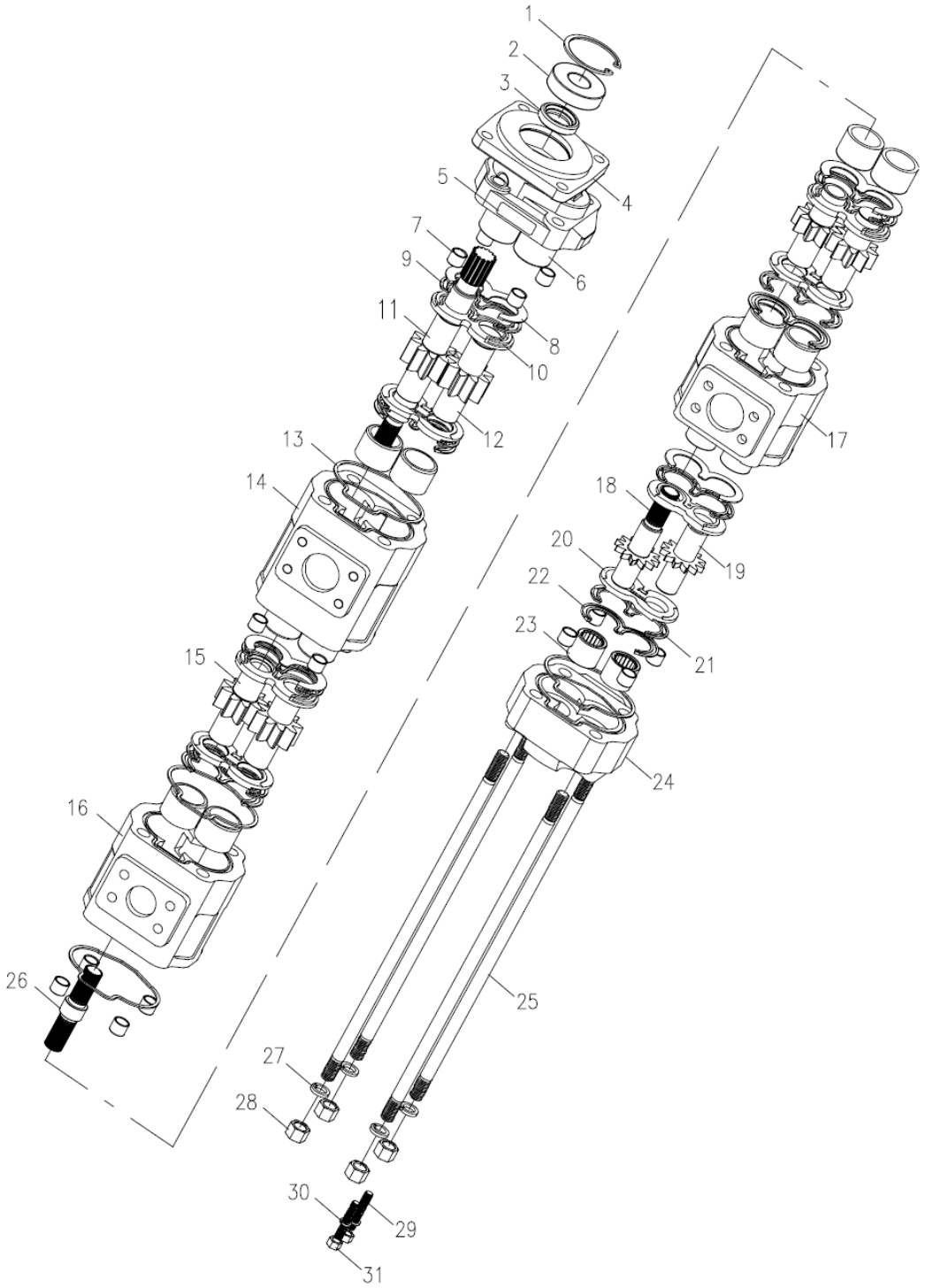

4 BOMBAS DE ENGRENAGEM
D1010000082_100032Y

POS.	CÓDIGO	DESCRIÇÃO E ESPECIFICAÇÃO	QUANT.	OBSERVAÇÃO
1	(1)	Anel de retenção	1	
2	(2)	Camisa	1	
3	(3)	Retentor	1	
4	(4)	Tampa dianteira	1	
5	(5)	Placa de identificação do ZOOMLION	1	
6	(6)	Rolamento	12	
7	(7)	Camisa de posicionamento	16	
8	(8)	Placa do defletor	6	
9	(9)	Anel de vedação	6	
10	(10)	Placa lateral	6	
11	(11)	Eixo da engrenagem de acionamento I	1	
12	(12)	Eixo da engrenagem acionada	3	
13	(13)	Anel retangular	4	
14	(14)	Corpo da bomba I	1	
15	(15)	Eixo da engrenagem de acionamento II	2	
16	(16)	Corpo da bomba II	1	
17	(17)	Corpo da bomba III	1	
18	(18)	Eixo da engrenagem de acionamento IV	1	
19	(19)	Eixo da engrenagem acionada	1	
20	(20)	Placa lateral	2	
21	(21)	Anel de vedação	2	
22	(22)	Placa do defletor	2	
23	(23)	Rolamento	4	
24	(24)	Corpo da tampa traseira	1	
25	(25)	Prisioneiro de ponta dupla M16x515	4	
26	(26)	Eixo da hélice	1	
27	(27)	Arruela de pressão 16	4	
28	(28)	Porca M16	4	
29	(29)	Prisioneiro de soldagem tipo A para soldagem manual	2	
30	(30)	Arruela de pressão 10	2	
31	(31)	Porca sextavada 10	2	

INSTALAÇÃO DA CABINE DO OPERADOR
D00672004920000000Y

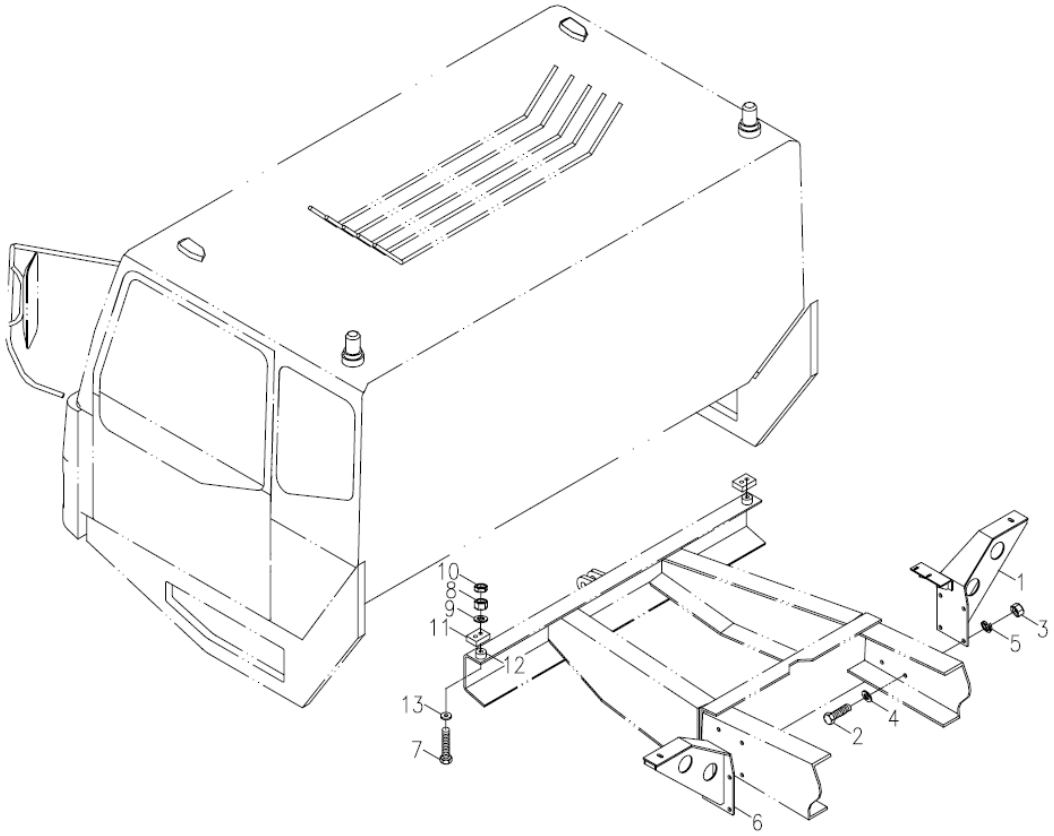

INSTALAÇÃO DA CABINE DO OPERADOR D00672004920000000Y

POS.	CÓDIGO	DESCRIÇÃO E ESPECIFICAÇÃO	QUANT.	OBSERVAÇÃO
1	00671604910200000	Suporte direito	1	
2	1040000198	Parafuso M16x50-8.8, GB/T5783-2000	8	
3	1040200110	Porca M16-8, GB/T6170-2000	8	
4	1040300052	Arruela 16-200HV, GB/T97.1-2002	8	
5	1040300065	Arruela 16, GB/T93-1987	8	
6	00672004920200000	Suporte esquerdo	1	
7	1040000017	Parafuso M12x80-8.8, GB/T5782-2000	4	
8	1040200096	Porca M12-8, GB/T6170-2000	4	
9	1040300081	Arruela 12-140HV, GB/T96.1-2002	4	
10	1040200088	Porca M12-04, GB/T6172.1-2000	4	
11	00670404900001010	Bloco de almofada	4	
12	00670404900001020	Bloco de almofada	4	
13	00670404900001030	Arruela	4	
14	202230020	Cola	1	
15	00671404900001010	Sinal de aviso	1	
16	00634014900201010	Almofada à prova de choque na cabine do operador	1	

INSTALAÇÃO DO PNEU DE ESTEPE
D00672005500000000Y

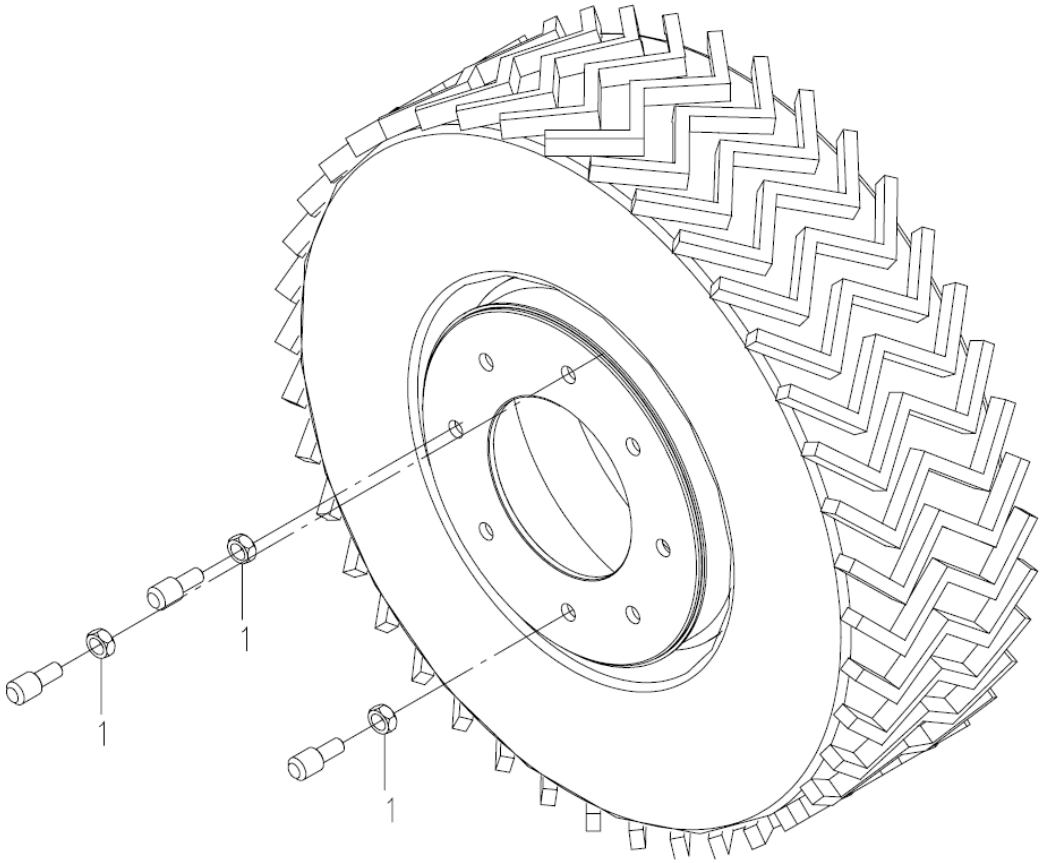

INSTALAÇÃO DO PNEU DE ESTEPE
D00672005500000000Y

POS.	CÓDIGO	DESCRIÇÃO E ESPECIFICAÇÃO	QUANT.	OBSERVAÇÃO
1	1040200026	Porca M22	5	

INSTALAÇÃO DAS PRANCHAS
D00671445800000000Y

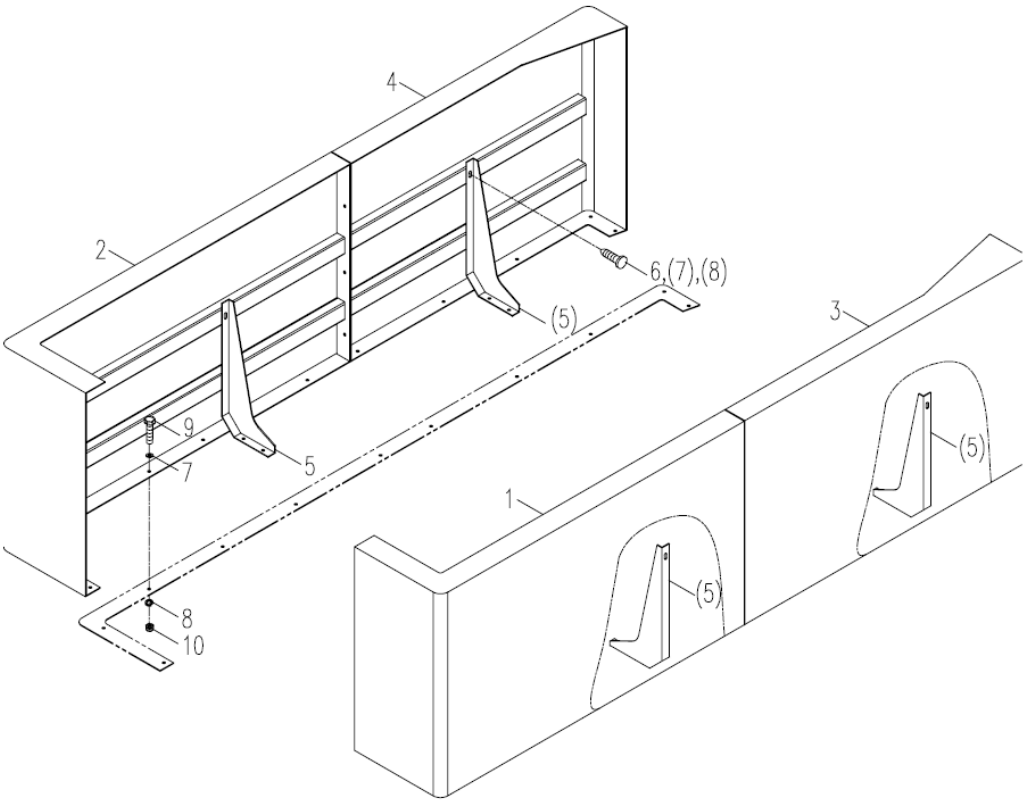

INSTALAÇÃO DAS PRANCHAS
D00671445800000000Y

POS.	CÓDIGO	DESCRIÇÃO E ESPECIFICAÇÃO	QUANT.	OBSERVAÇÃO
1	1991900064	Pranchas dianteiras esquerdas	1	
2	1991900065	Pranchas dianteiras direitas	1	
3	1991900066	Pranchas traseiras esquerdas	1	
4	1991900067	Pranchas traseiras direitas	1	
5	00671555800001010	Suporte	4	
6	1040100177	Parafuso ST6.3x16-C GB845-1985	8	
7	1040300051	Arruela 6-200HV, GB/T97.1-2002	42	
8	1040300062	Arruela 6, GB/T93-1987	42	
9	1040000362	Parafuso M6x20-8,8	34	
10	1040200111	Porca M6-8, GB/T6170-2000	34	

INSTALAÇÃO DA JUNTA GIRATÓRIA CENTRAL D00631114840400000Y

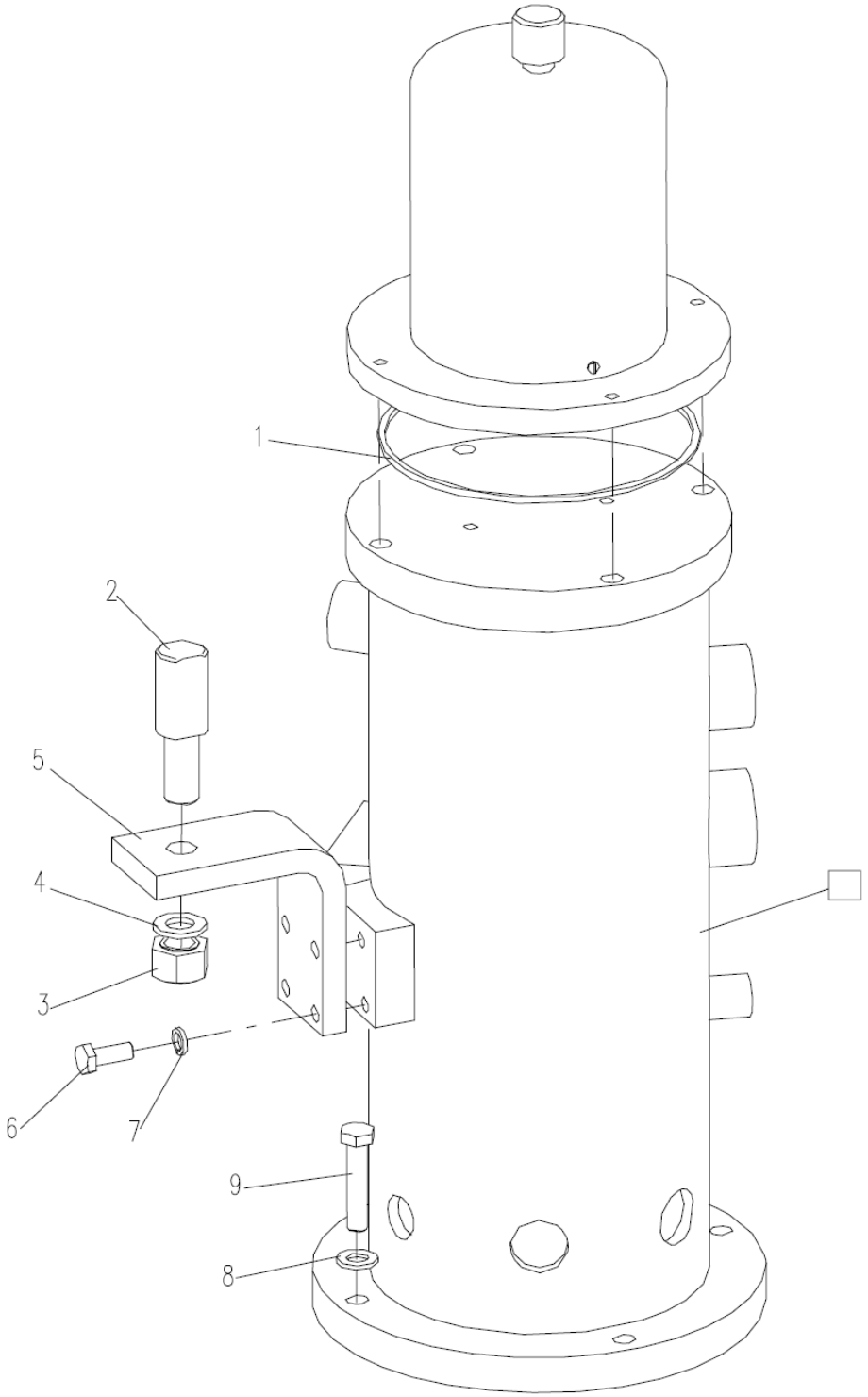

INSTALAÇÃO DA JUNTA GIRATÓRIA CENTRAL D00631114840400000Y

POS.	CÓDIGO	DESCRIÇÃO E ESPECIFICAÇÃO	QUANT.	OBSERVAÇÃO
1	00630874880201010	Sapata	1	
2	00631254810601020	Pino	1	
3	1040200097	Porca M20-8, GB/T6170-2000	1	
4	1040300106	Arruela 20-200HV, GB/T97.1-2002	1	
5	00631254810601010	Placa	1	
6	1040000114	Parafuso M10x25-8.8, GB/T5783-2000	4	
7	1040300067	Arruela 10, GB/T93-1987	4	
8	1040300054	Arruela 12, GB/T93-1987	4	
9	1040000169	Parafuso M12x45-8.8, GB/T5783-2000	4	

JUNTA GIRATÓRIA CENTRAL
D1011200022_100029Y

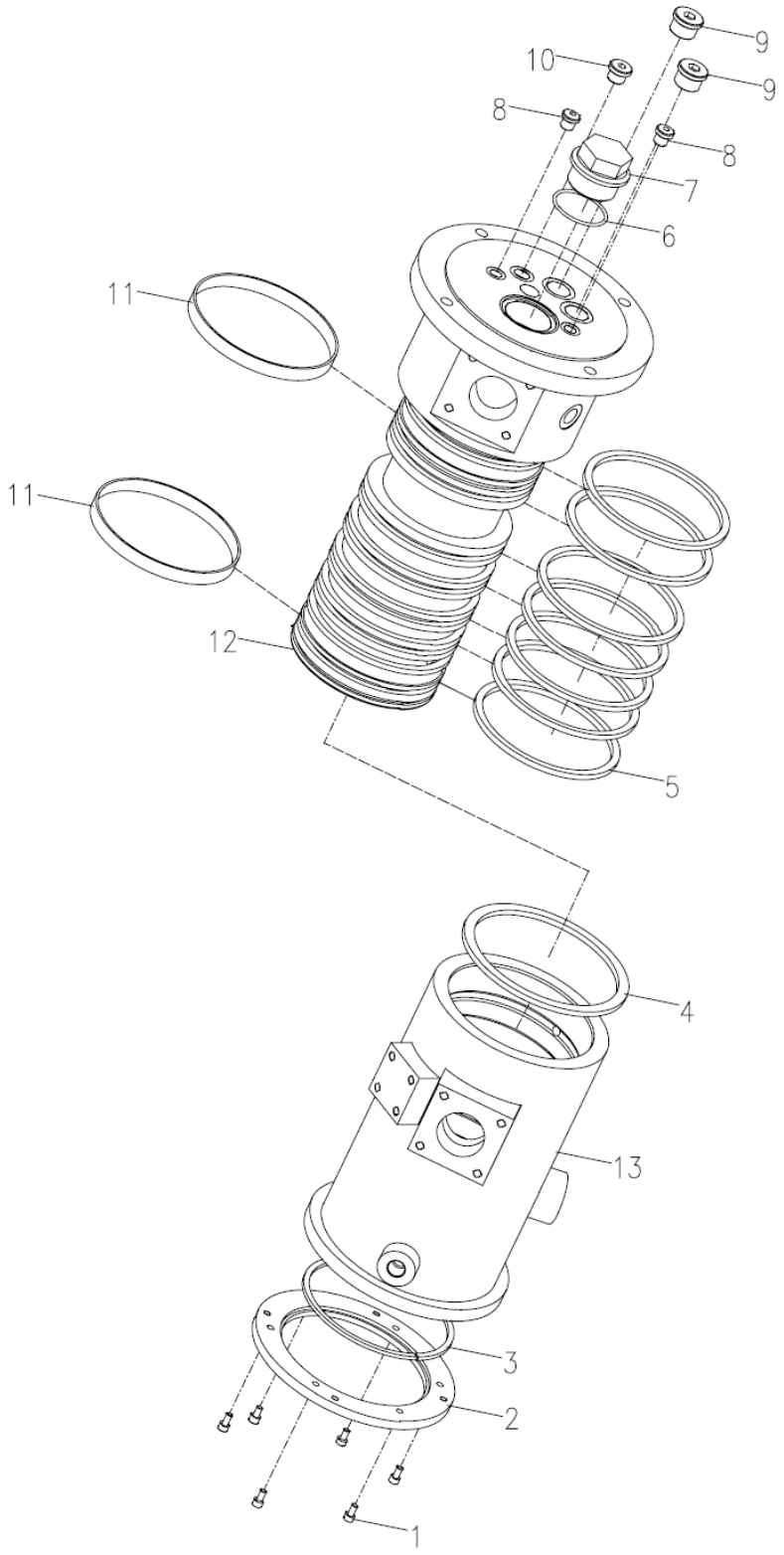

JUNTA GIRATÓRIA CENTRAL
D1011200022_100029Y

POS.	CÓDIGO	DESCRIÇÃO E ESPECIFICAÇÃO	QUANT.	OBSERVAÇÃO
1	1040100127	Parafuso M6x12-8,8, GB/T70.1-2000	6	
2	(1)	Placa de conexão	1	
3	(2)	Anel	1	
4	(3)	Sapata	1	
5	(4)	Anel de vedação	7	
6	1081000009	Anel O 60x3,1, GB1235-1976	1	
7	(5)	Bujão	1	
8	(6)	Bujão de proteção de saída	2	
9	(7)	Bujão de proteção de saída	2	
10	(8)	Bujão de proteção de saída	1	
11	(9)	Anel guia	2	
12	(10)	Corpo de fixação	1	
13	(11)	Corpo de fixação	1	

JUNTA GIRATÓRIA CENTRAL
D1011200022_6500Y

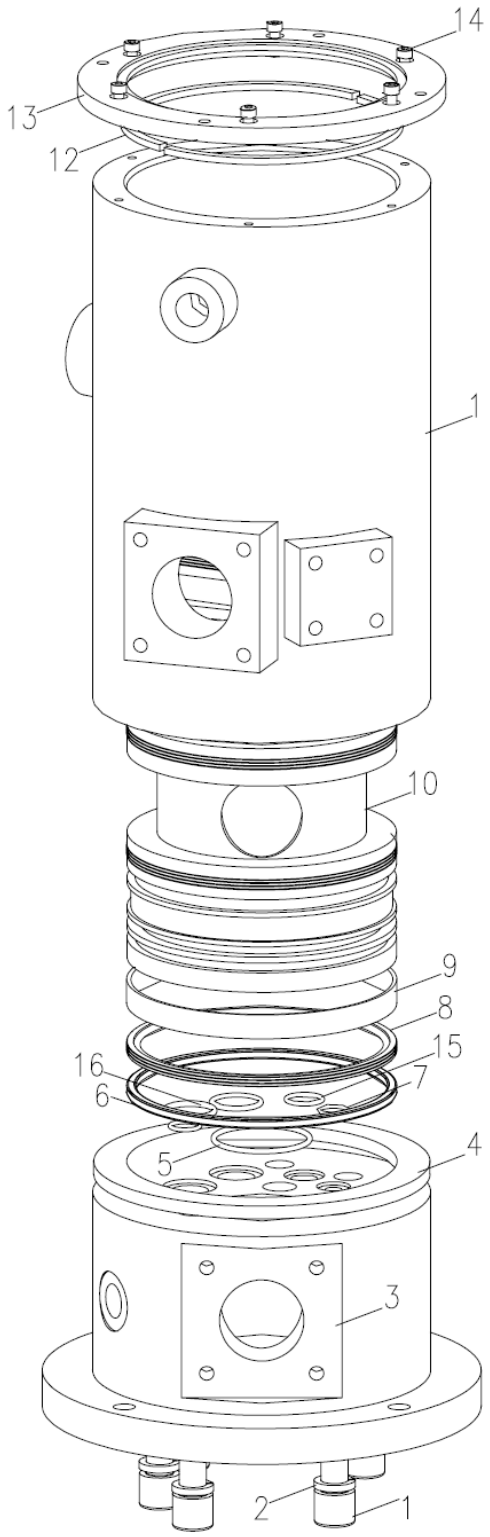

JUNTA GIRATÓRIA CENTRAL
D1011200022_6500Y

POS.	CÓDIGO	DESCRIÇÃO E ESPECIFICAÇÃO	QUANT.	OBSERVAÇÃO
1	1040101694	Parafuso M12x25-8,8, GB/T70-1985	7	
2	(1)	Arruela lisa 16, GB93-87	7	
3	(2)	Assento do suporte	1	
4	(3)	Anel retentor	1	
5	1081000009	Anel O 60x3,1, GB1235-1976	1	
6	(4)	Anel	1	
7	1081000035	Anel O 20x2,4, GB1235-1976	2	
8	(5)	Vedação	7	
9	(6)	Anel guia	2	
10	(7)	Núcleo da válvula	1	
11	(8)	Cilindro	1	
12	(9)	Anel retentor	2	
13	(10)	Base	1	
14	(11)	Parafuso M6x16, GB70-85	6	
15	1081000045	Anel O 32x3,1, GB1235-1976	2	
16	1081000055	Anel O 24x2,4, GB1235-1976	1	

INSTALAÇÃO DO TANQUE DE ÓLEO HIDRÁULICO
D00631254810400000Y

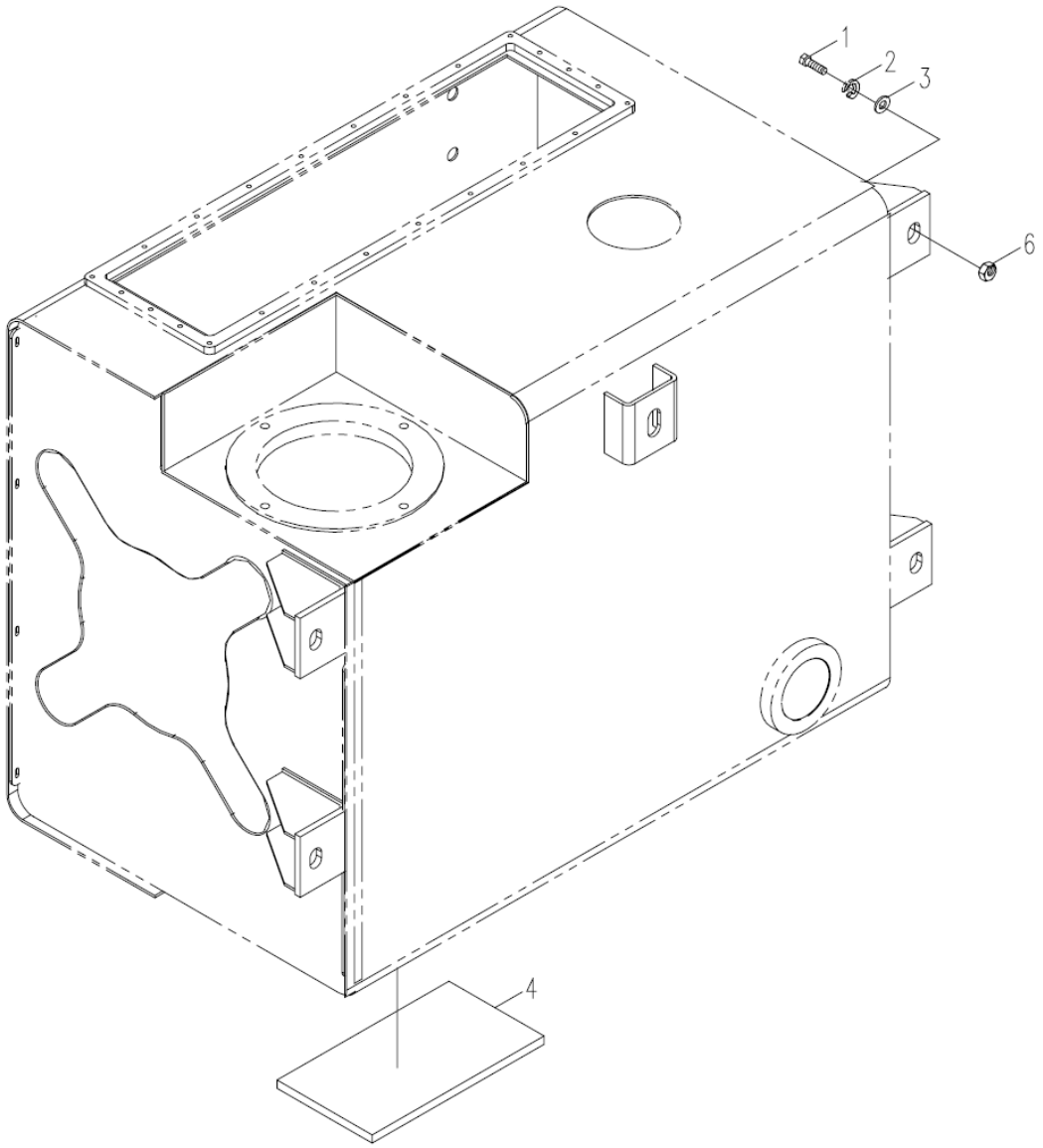

INSTALAÇÃO DO TANQUE DE ÓLEO HIDRÁULICO D00631254810400000Y

POS.	CÓDIGO	DESCRIÇÃO E ESPECIFICAÇÃO	QUANT.	OBSERVAÇÃO
1	1040000055	Parafuso M20x45-8.8, GB/T5783-2000	4	
2	1040300038	Arruela 20, GB/T93-1987	4	
3	1040300106	Arruela 20-200HV, GB/T97.1-2002	4	
4	00631254810401020	Sapata	2	
5	202230016	Cola Loctite	0,02kg	
6	1040200097	Porca M20-8, GB/T6170-2000	4	

SUPORTE DE LANÇA
D006311703000000000Y

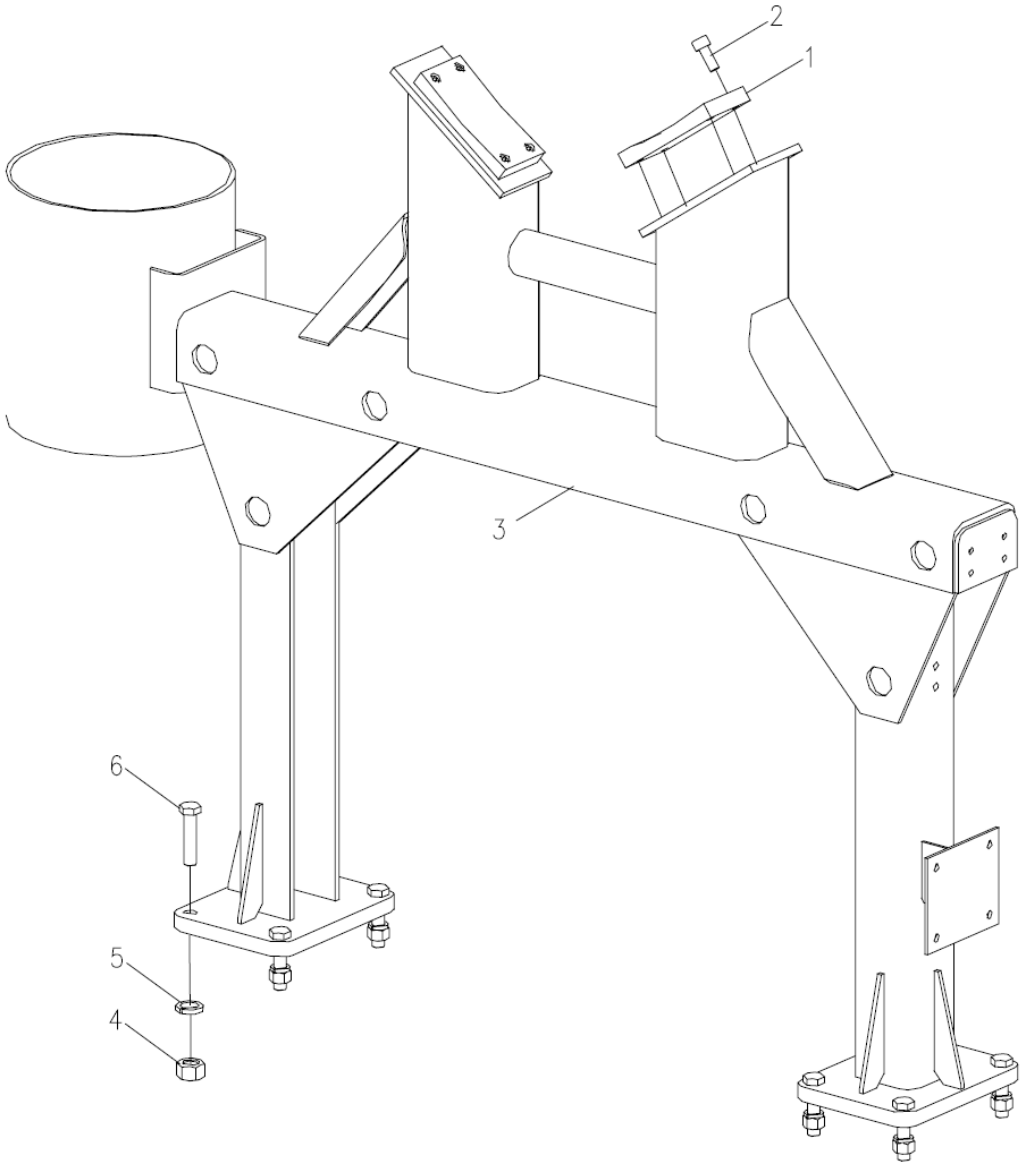

SUPORTE DE LANÇA
D00631170300000000Y

POS.	CÓDIGO	DESCRIÇÃO E ESPECIFICAÇÃO	QUANT.	OBSERVAÇÃO
1	00631140320001010	Sapata	2	
2	1040100069	Parafuso M8x20-8,8, GB/T70.1-2000	8	
3	00631170300200000	Suporte da lança soldado	1	
4	1040200110	Porca M16-8, GB/T6170-2000	8	
5	1040300065	Arruela 16, GB/T93-1987	8	
6	1040000209	Parafuso M16x70-8.8, GB/T5783-2000	8	

INSTALAÇÃO DO MEDIDOR DE NÍVEL
D00631144730600000Y

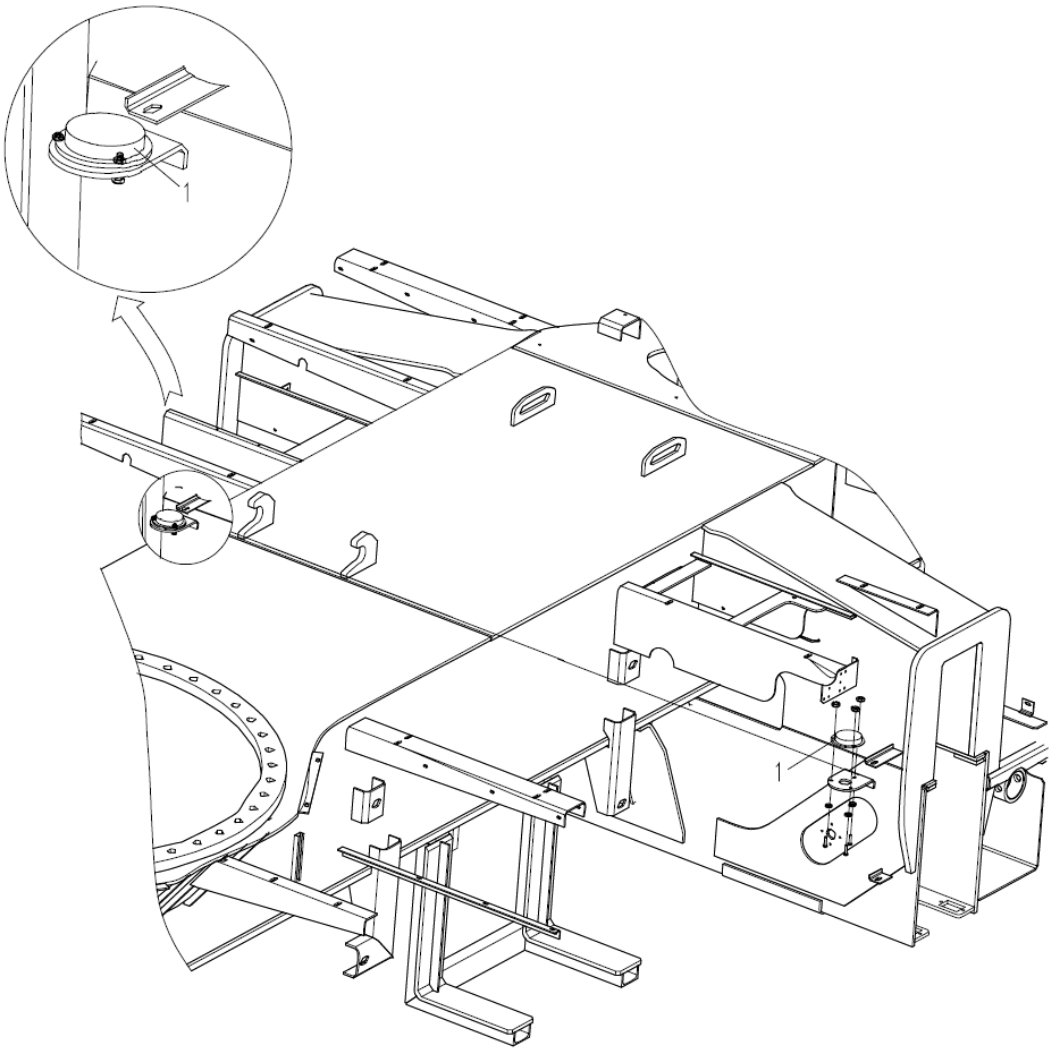

INSTALAÇÃO DO MEDIDOR DE NÍVEL
D00631144730600000Y

POS.	CÓDIGO	DESCRIÇÃO E ESPECIFICAÇÃO	QUANT.	OBSERVAÇÃO
1	1991800017	Medidor de nível	2	

ZOOMLION

CATÁLOGO DE PEÇAS DE REPOSIÇÃO PARA CAMINHÃO GUINDASTE

CAPÍTULO 8 SISTEMA DE FREIO

SISTEMA DE FREIO A AR
D00672003510000000Y

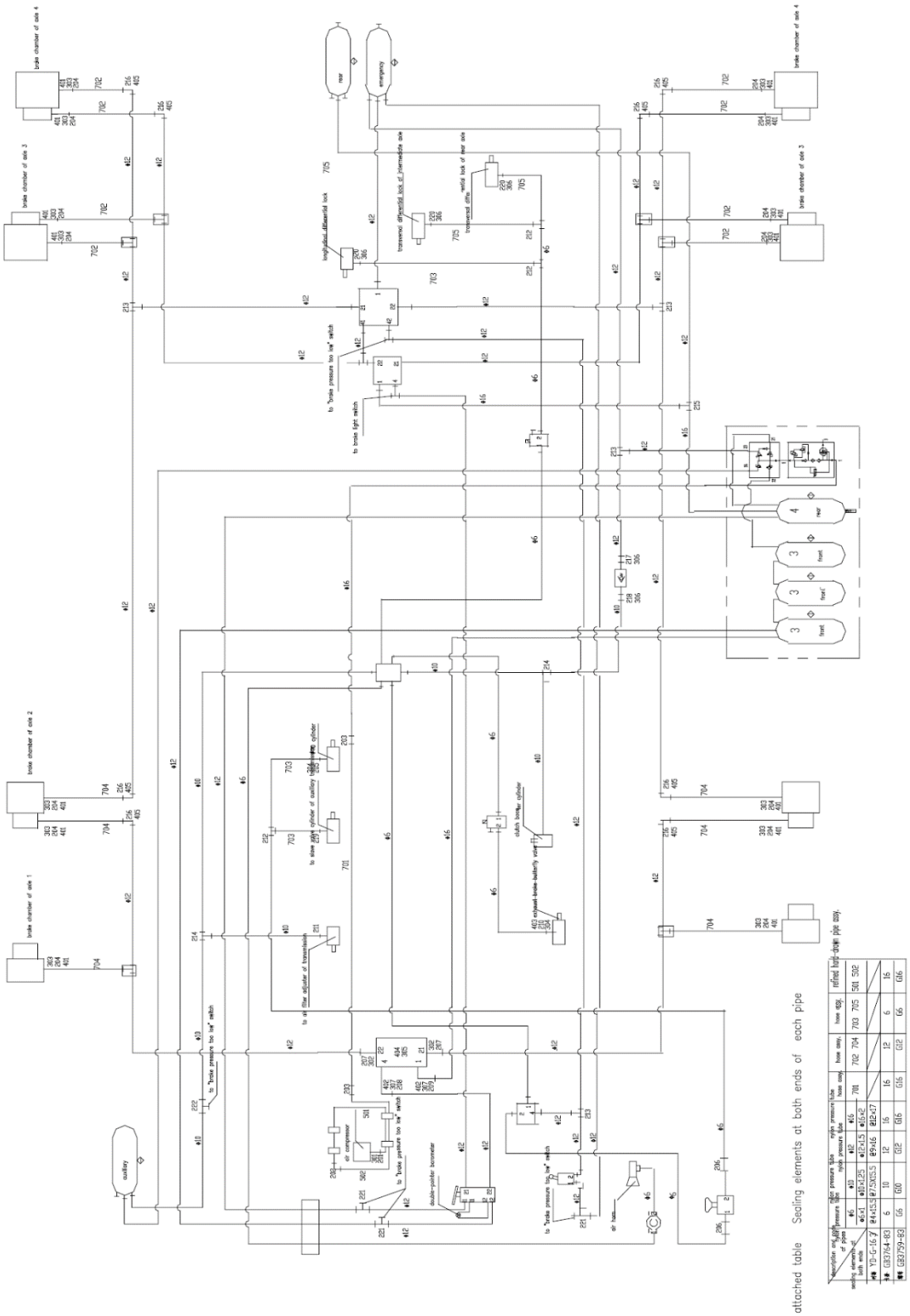

SISTEMA DE FREIO A AR
D00672003510000000Y

POS.	CÓDIGO	DESCRIÇÃO E ESPECIFICAÇÃO	QUANT.	OBSERVAÇÃO
1	00672403500400001	Instalação do reservatório de ar 1	1	
2	00676433504000000	Instalação da abraçadeira do tubo	2	
3	00676433503800000	Instalação da abraçadeira do tubo	2	
4	1070500006	Válvula de pé	1	
5	00670713501400000	Instalação da união de antepara	6	
6	00671233510600000	Conjunto de instalação de conexão de seis modos	1	
7	00670713501800000	Instalação da válvula de relé	1	
8	00671243500400000	Instalação de válvula de ar solenóide	2	
9	00672403501200000	Instalação da válvula de relé do diferencial	1	
10	00672403500600001	Instalação do reservatório de ar 2	1	
11	00672403500800001	Instalação do reservatório de ar 3	1	
12	1010300132	Válvula de retenção	1	
13	00672403501000001	Conjunto do reservatório de ar e do bloco de válvulas	1	
14	00670713502000000	Instalação de válvula de desligamento de controle de ar	1	
15	00670713502200000	Instalação da buzina de ar	1	
16	00671233501400000	Instalação do botão da buzina de ar	1	
17	00672003510200000	Conjunto do tubo nylon	1	
18	00672003510001010	Diagrama esquemático - sistema de freio a ar	1	
19	00672003510600000	Conjunto da mangueira de borracha da linha de ar do chassi	1	
20	00672003510400000	Conjunto do tubo de borracha da linha de ar do chassi	1	
21	1990200009	Cinta de nylon	60	
201	00676603500001120	Conexão reta	1	
202	1140100953	Corpo da conexão G16, GB/T3733.2-1983	1	
203	1140100948	Corpo da conexão G16, GB/T3733.2-1983	2	
204	00676603500001020	União do cotovelo	14	
205	00676603500001160	Conexão reta	1	
206	1140100951	Corpo da conexão G6, GB/T3733.2-1983	2	
207	00676603500001140	Conexão reta	2	
208	00676603501401010	Cotovelo de rosca reta	1	
209	00676603500601020	União do cotovelo	1	
210	00676533501201011	União do cotovelo	1	
211	00670103510001020	Conexão reta	1	
212	1140100930	Corpo da conexão G6, GB/T3745-1983	3	
213	1140100952	Corpo da conexão G12, GB/T3745-1983	4	

SISTEMA DE FREIO A AR
D00672003510000000Y

POS.	CÓDIGO	DESCRIÇÃO E ESPECIFICAÇÃO	QUANT.	OBSERVAÇÃO
214	1140100923	Corpo da conexão G10, GB/T3745-1983	2	
215	00670603500001040	União T	1	
216	1140100971	Corpo da conexão G12, GB/T3749-1983	8	
217	00676603520001030	Conector de rosca reta	1	
218	00671203500401010	Conector de rosca reta	1	
219	00676603500001180	Conexão reta	1	
220	00676603500801020	Conexão reta	3	
221	00670403500001050	União T	3	
222	00670113500001020	União T	1	
301	1040300113	Arruela 27, JB/T1002-1977	1	
302	1040300105	Arruela 22, JB/T1002-1977	2	
303	1081001295	Arruela de combinação	14	
304	1040300026	Arruela 10, JB/T1002-1977	2	
305	1040300063	Arruela 8, GB/T93-1987	2	
306	1040300023	Arruela 14, JB/T1002-1977	5	
307	1081001294	Arruela de combinação	2	
401	1040200157	Porca M16x1, GB/T3763-1983	14	
402	1040200154	Porca M22x1,, GB/T3763-1983	2	
403	1040200271	Porca M10x1, GB/T373-1983	1	
404	1040200192	Porca M8- GB/T6170-2000	2	
405	1040200164	Porca M18x1.5, GB/T373-1983	8	

CONJUNTO DO RESERVATÓRIO DE AR E DO BLOCO DE VÁLVULAS D00672403501000001Y

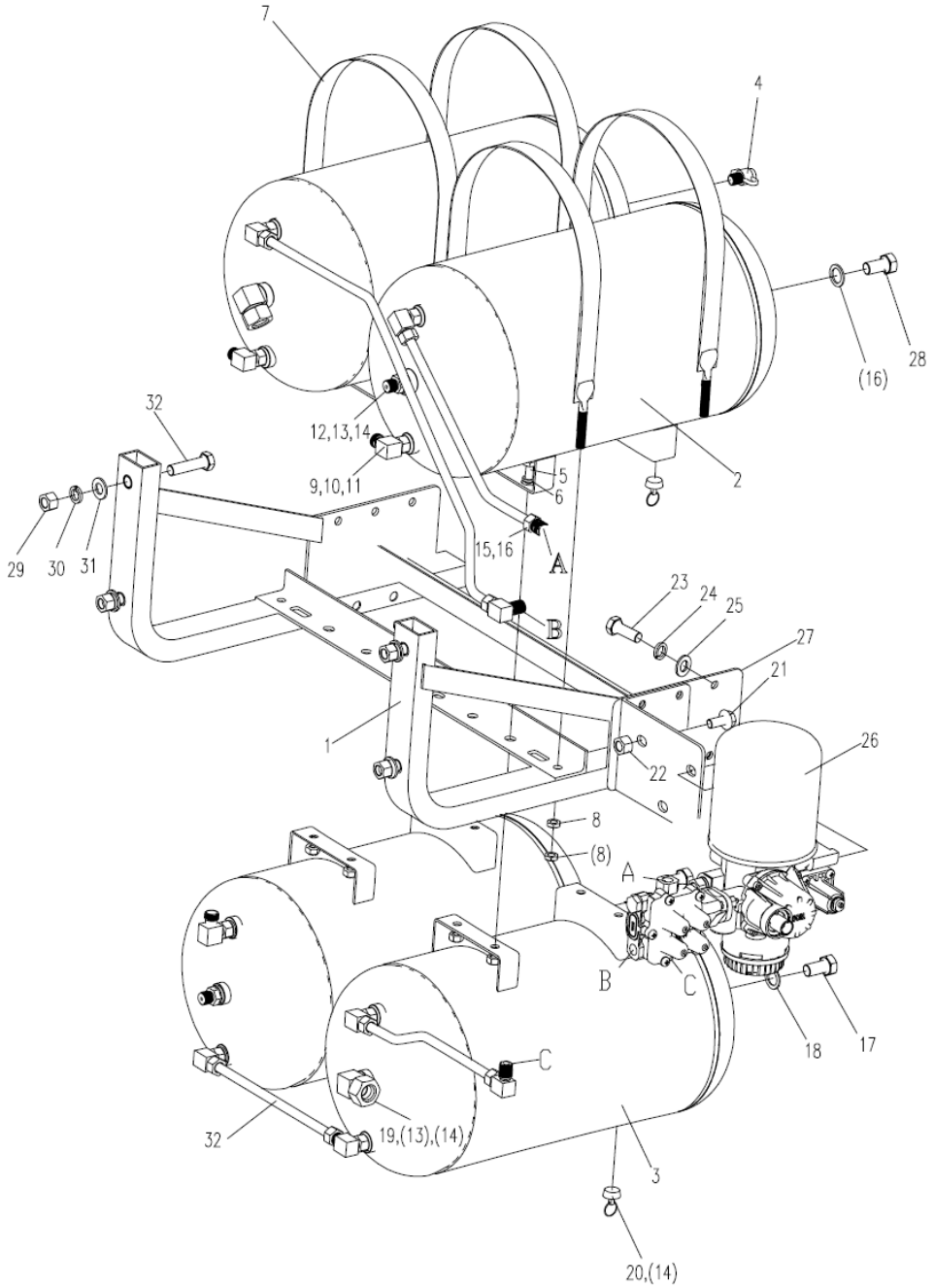

CONJUNTO DO RESERVATÓRIO DE AR E DO BLOCO DE VÁLVULAS D00672403501000001Y

POS.	CÓDIGO	DESCRIÇÃO E ESPECIFICAÇÃO	QUANT.	OBSERVAÇÃO
1	00672403502000000	Conjunto do suporte do reservatório de ar	1	
2	00672403502200000	Conjunto do reservatório de ar	2	
3	00672403501800000	Conjunto do reservatório de ar	2	
4	1079900207	Conexão de carga	1	
5	1040000114	Parafuso M10x25-8.8, GB/T5783-2000	8	
6	1040300067	Arruela 10, GB/T93-1987	8	
7	00671233510230000	Cinta de aperto	4	
8	1040200105	Porca M10-04, GB/T6172.1-2000	8	
9	00676603500001020	União do cotovelo	9	
10	1040200157	Porca M16x1.5, GB/T3763-1983	9	
11	1081001295	Sapata de vedação combinada	9	
12	00676603501401010	Cotovelo de rosca reta	2	
13	1040200154	Porca M22x1.5, GB/T3763-1983	4	
14	1081001294	Sapata de vedação combinada	8	
15	1140100925	Corpo da conexão G12, GB/T3733,2-1983	1	
16	1040300022	Arruela 16, JB/T1002-1977	2	
17	1140101274	Bujão M22x1,5, JB/T1000-1977	3	
18	1040300105	Arruela 22, JB/T1002-1977	3	
19	00676603500601020	União do cotovelo	2	
20	1070600000	Válvula de drenagem de água (manual)	4	
21	1040000872	Parafuso M10x25-8.8, GB/T5789-1986	4	
22	1040200319	Porca M10-8, GB/T6177.1-2000	4	
23	1040000108	Parafuso M12x30-8.8, GB/T5783-2000	3	
24	1040300054	Arruela 12, GB/T93-1987	3	
25	1040300041	Arruela 12-200HV , GB/T97.1-2002	3	
26	1079900209	Unidade de manuseio de ar	1	
27	00671233510211060	Suporte do secador a ar	1	
28	1140101275	Bujão M16x1,5, JB/T1000-1977	1	
29	1040200293	Porca M14-8, GB/T6177.1-2000	4	
30	1040300068	Arruela 14, GB/T93-1987	4	
31	1040300055	Arruela 14-200HV , GB/T97.1-2002	4	
33	00671233510201020	Conjunto do tubo de pressão de nylon	4	
34	202230005	Cola Loctite	1,0kg	

ZOOMLION

CATÁLOGO DE PEÇAS DE REPOSIÇÃO PARA CAMINHÃO GUINDASTE

CAPÍTULO 9 SISTEMA ELÉTRICO

SISTEMA DE FREIO A AR
D00672003510000000Y

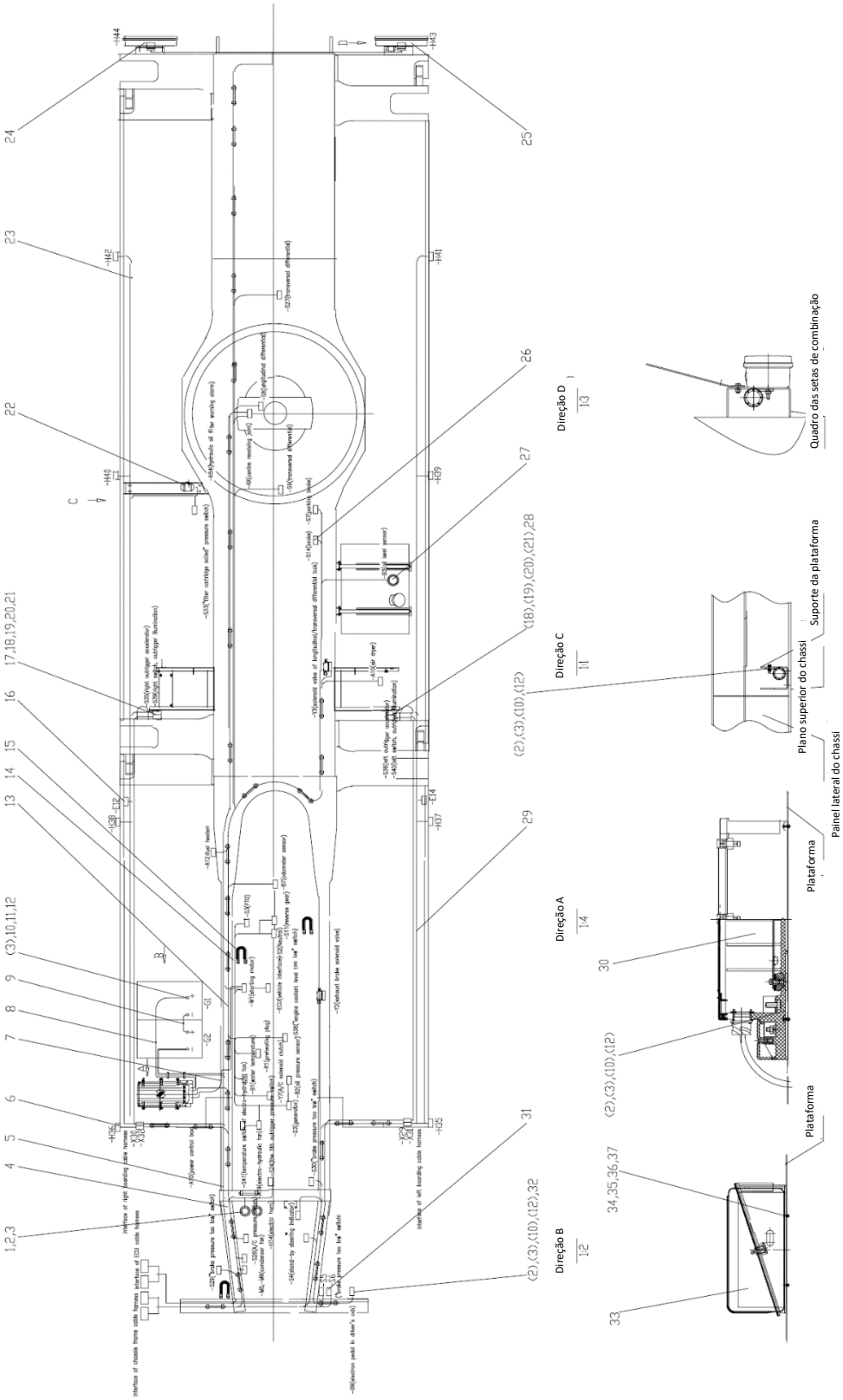

PARTE ELÉTRICA – CHASSI
D00672006310000000Y

POS.	CÓDIGO	DESCRIÇÃO E ESPECIFICAÇÃO	QUANT.	OBSERVAÇÃO
1	1020403043	Buzina elétrica	1	
2	1040000239	Parafuso M8x25-8.8, GB/T5782-2000	11	
3	1040300063	Arruela 8, GB/T93-1987	16	
4	00672006310200001	Chicote de fio do chassi	1	
5	00671636350800005	Chicote de cabos da ECU	1	
6	1020400335	Luz de marcação lateral	8	
7	00671636351200000	Fio terra negativo da bateria	1	
8	00670136331200000	Fio (conectando a bateria ao relé da bateria)	1	
9	00671556301600000	Conexão em série da bateria	1	
10	1040200192	Porca M8-8, GB/T6170-2000	13	
11	1040000018	Parafuso M8x30-8.8, GB/T5783-2000	4	
12	1040300066	Arruela 8-200HV, GB/T97.1-2002	22	
13	00671636351000000	Fio (conectando a chave geral da bateria ao motor de partida)	1	
14	00671636351400000	Chicote de fio do motor	1	
15	00671556302000000	Fio terra	3	
16	1020400053	Iluminação da patola	2	
17	1020500657	Conjunto da caixa de interruptor das patolas	1	
18	1040100047	Parafuso M4x20-4,8, GB/T818-2000	8	
19	1040300045	Arruela 4-200HV, GB/T97.1-2002	8	
20	1040300044	Arruela 4, GB/T93-1987	8	
21	1040200100	Porca M4-8, GB/T6170-2000	8	
22	1020400093	Campainha	2	
23	00671636350600001	Chicote de cabo das pranchas direitas	1	
24	1020400416	Sinais combinados traseiros com 7 funções (D)	1	
25	1020400414	Sinais combinados traseiros com 7 funções (E)	1	
26	1020500046	Interruptor da luz de freio	1	
27	1021400016	Sensor de combustível	1	
28	1020500656	Conjunto da caixa de interruptor das patolas	1	
29	00672006310400000	Chicote de cabo das pranchas esquerdas	1	
30	1020900039	Caixa de controle de energia	1	
31	1020500009	Interruptor da luz de advertência	5	
32	1031700064	Conjunto do pedal eletrônico	1	
33	1020900023	Conjunto do suporte da bateria	1	

PARTE ELÉTRICA – CHASSI
D00672006310000000Y

POS.	CÓDIGO	DESCRIÇÃO E ESPECIFICAÇÃO	QUANT.	OBSERVAÇÃO
34	1040000107	Parafuso M6x20-8.8, GB/T5783-2000	4	
35	1040300051	Arruela 6-200HV, GB/T97.1-2002	4	
36	1040300062	Arruela 6, GB/T93-1987	4	
37	1040200111	Porca M6-8, GB/T6170-2000	4	
38	1021400257	Sensor do hodômetro	1	
39	00671636300001010	Suporte	1	
40	1990200005	Cinta de nylon	220	
41	1990200008	Cinta de nylon	180	
42	1990200007	Cinta de nylon	65	
43	1020700443	Fecho do chicote de fio	2	
44	1020700444	Suporte do fecho do chicote de fio	2	

ZOOMLION

CATÁLOGO DE PEÇAS DE REPOSIÇÃO PARA CAMINHÃO GUINDASTE

CAPÍTULO 10 SISTEMA HIDRÁULICO

DESENHO DO LAYOUT DO TUBO – SISTEMA HIDRÁULICO, CHASSI D00631171720000000Y

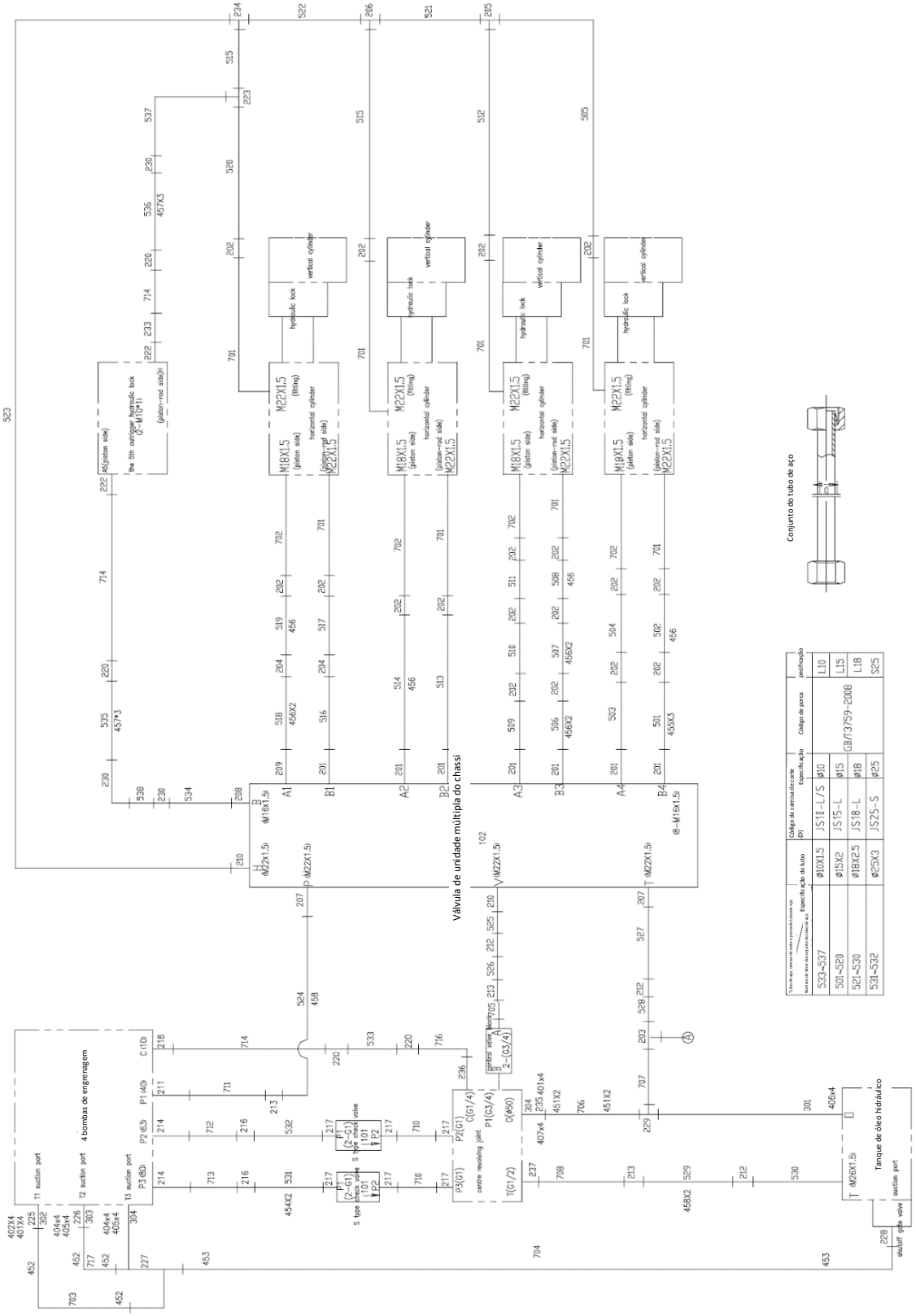

DESENHO DO LAYOUT DO TUBO – SISTEMA HIDRÁULICO, CHASSI D00631171720000000Y

POS.	CÓDIGO	DESCRIÇÃO E ESPECIFICAÇÃO	QUANT.	OBSERVAÇÃO
1	00631141750400000	Conjunto do tubo de aço do sistema hidráulico, chassi	1	
2	00631141750600000	Conjunto da mangueira de borracha do sistema hidráulico, chassi	1	
101	1010300084	Válvula de retenção tipo S	2	
102	1010300777	Válvula de operação do chassi	1	
201	1140102489	Conexão do tubo L15/M16x1.5E, GB/T3733-2008	7	
202	1140102547	Conexão do tubo L15, GB/T3740-2008	18	
203	1140103258	Conexão	1	
204	1140102537	Conexão do tubo L15, GB/T3737-2008	2	
205	1140102739	Conexão	1	
206	1140102737	Conexão	1	
207	1140102497	Conexão do tubo L18/M22x1.5E, GB/T3733-2008	3	
208	1140109435	Corpo da conexão reta tipo mordida de rosca cônica	1	
209	1140109436	Corpo da conexão reta tipo mordida de rosca cônica	1	
210	1140109437	Corpo da conexão reta tipo mordida de rosca cônica	2	
211	1140108437	Conexão da flange integral	1	
212	1140102548	Conexão do tubo L18, GB/T3740-2008	3	
213	1140102538	Conexão do tubo L18, GB/T3737-2008	3	
214	1140108436	Conexão da flange integral	2	
216	1140102543	Conexão do tubo S25, GB/T3737-2008	2	
217	1140102525	Conexão do tubo S25/G1”E, GB/T3733-2008	6	
218	1140102482	Conexão do tubo L10/M18x1.5E, GB/T3733-2008	1	
220	1140102536	Conexão do tubo L10, GB/T3737-2008	4	
222	1140102152	Conexão do tubo L10/M10x1E, GB/T3733-2008	2	
223	1140102742	Conexão	1	
225	00631141740400000	União de sucção	1	
226	00630941720400000	União de sucção	1	
227	00631141740200000	União de sucção	1	
228	00631141700400000	União de sucção do tanque de óleo	1	
229	00631141720400000	Conexão de retorno	1	
230	1140102546	Conexão do tubo L10, GB/T3740-2008	3	
233	1140102662	Conexão	1	
234	1140102738	Conexão	1	
235	00631141750200000	Conexão de retorno da junta giratória central	1	

DESENHO DO LAYOUT DO TUBO – SISTEMA HIDRÁULICO, CHASSI D00631171720000000Y

POS.	CÓDIGO	DESCRIÇÃO E ESPECIFICAÇÃO	QUANT.	OBSERVAÇÃO
236	1140102477	Conexão do tubo L10/G1/4"E, GB/T3733-2008	1	
237	1140102153	Conexão do tubo L18/G1/2"E, GB/T3733-2008	1	
301	1081000023	Anel O 75x3,1, GB1235-1976	1	
302	1081000047	Anel O 40x3,1, GB1235-1976	1	
303	1081000062	Anel O 55x3,1, GB1235-1976	1	
304	1081000077	Anel O 65x3,1, GB1235-1976	2	
401	1040300067	Arruela 10, GB/T93-1987	8	
402	1040000366	Parafuso M10x35-10.9, GB/T5783-2000	4	
403	1040100054	Parafuso M12x35-8,8, GB/T70.1-2000	4	
404	1040300054	Arruela 12, GB/T93-1987	16	
405	1040000094	Parafuso M12x35-8.8, GB/T5783-2000	8	
406	1040100125	Parafuso M12x30-8,8, GB/T70.1-2000	4	
407	1040000116	Parafuso M10x20-8.8, GB/T5783-2000	4	
408	1990200005	Cinta de nylon	30	
451	1990200647	Abraçadeira para mangueira	4	
452	1990200528	Abraçadeira para mangueira	4	
453	1990200691	Abraçadeira para mangueira	2	
454	1990200230	Abraçadeira do tubo	4	
455	1990200227	Abraçadeira do tubo	3	
456	1990200228	Abraçadeira do tubo	13	
457	1990200050	Abraçadeira do tubo	4	
458	1990200229	Abraçadeira do tubo	4	
703	00631141740001020	Mangueiro de sucção	1	
704	00631141727041010	Mangueiro de sucção	1	
706	00631141750001010	Mangueiro de sucção	1	
717	00631141740001010	Mangueiro de sucção	1	

VÁLVULA DE OPERAÇÃO DO CHASSI
D1010300777_6500Y

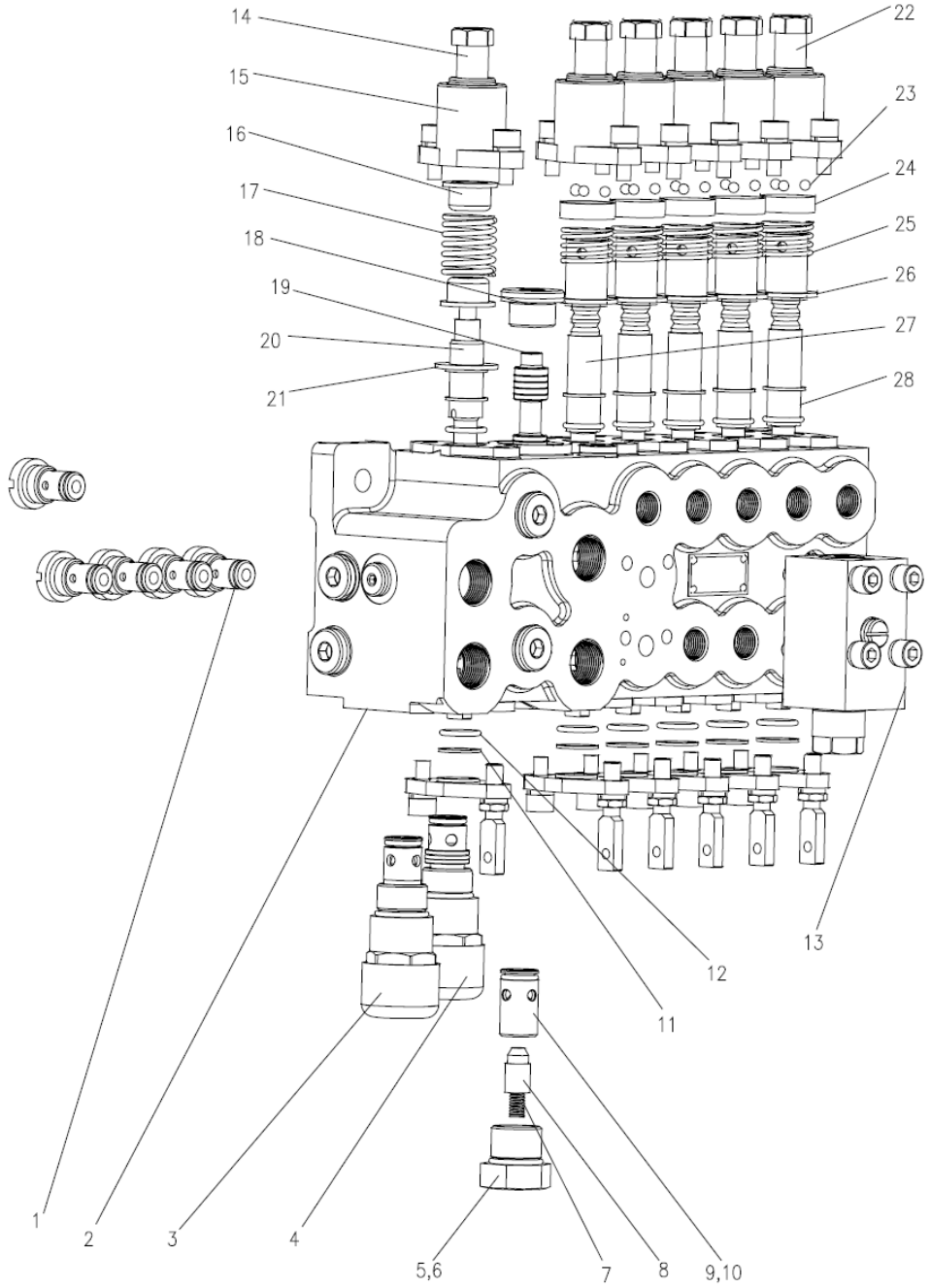

VÁLVULA DE OPERAÇÃO DO CHASSI D1010300777_6500Y

POS.	CÓDIGO	DESCRIÇÃO E ESPECIFICAÇÃO	QUANT.	OBSERVAÇÃO
		Válvula de controle direcional da unidade múltipla		
1	(1)	Válvula de retenção	5	
2	(2)	Corpo da válvula	1	
3	1019803061	Válvula de alívio	1	
4	(3)	Válvula de sobrecarga	1	
5	1081003555	Anel O GB/T1235-1976, 26x2.4	1	
6	(4)	Bujão	1	
7	(5)	Mola	1	
8	(6)	Núcleo da válvula de retenção	1	
9	1081003550	Anel O GB/T1235-1976, 18x2.4	2	
10	(7)	revestimento da válvula	1	
11	1040301764	Anel retentor GB/T1235-1976, B20x1,25	12	
12	1081001551	Anel O GB/T1235-1976, 20x2.4	12	
13	(8)	Válvula de controle piloto	1	
14	(9)	Porca	1	
15	(10)	Tampa	6	
16	(11)	00676601700401060 Assento da mola	2	
17	(12)	Mola	1	
18	(13)	Bujão de parafuso	1	
19	(14)	Pistão	1	
20	(15)	Haste da válvula	1	
21	(16)	Arruela	1	
22	(17)	Porca	5	
23	1080400027	Esfera de aço	15	
24	(18)	Anel de fixação	5	
25	(19)	Mola	5	
26	(20)	Assento da esfera	5	
27	(21)	Haste da válvula	4	
28	(22)	Haste da válvula	1	

VÁLVULA DE OPERAÇÃO DO CHASSI
D1010300777_6500Y

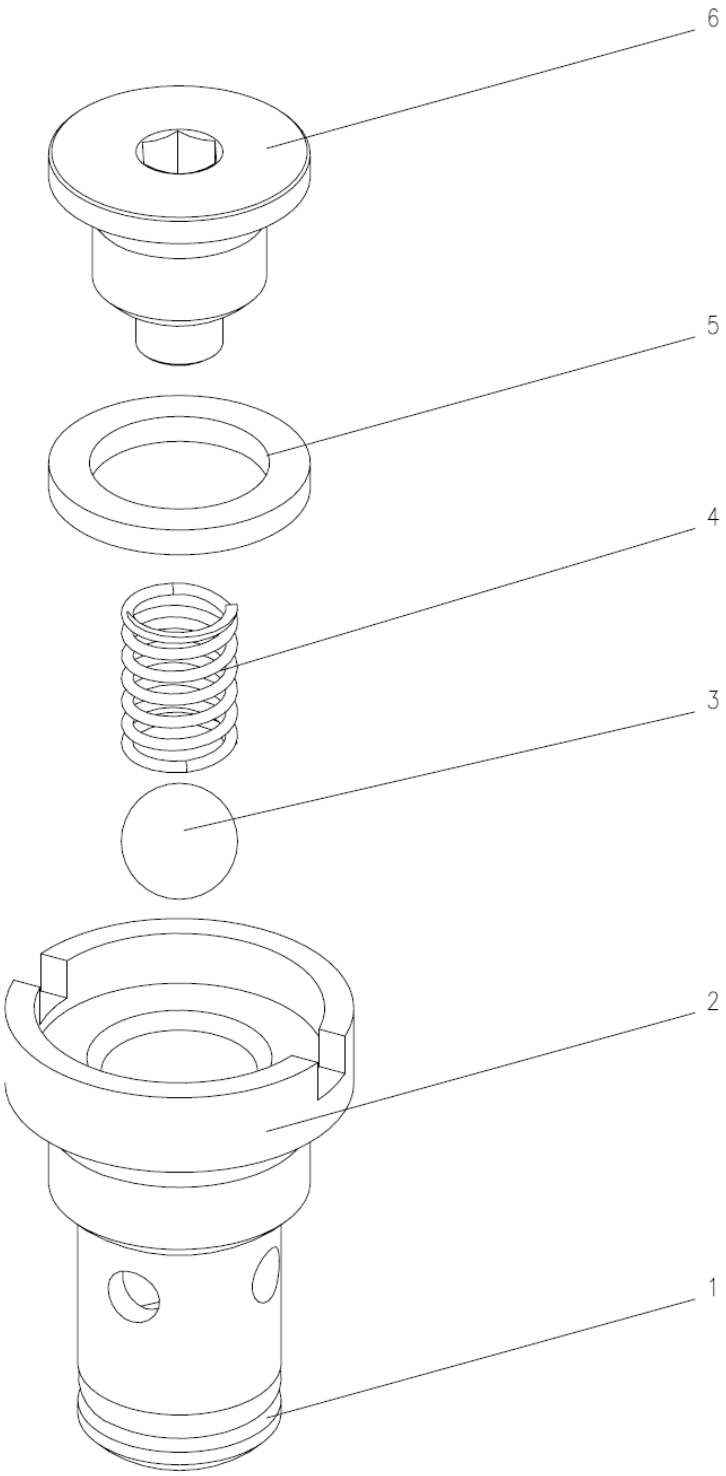

VÁLVULA DE OPERAÇÃO DO CHASSI D1010300777_6500Y

POS.	CÓDIGO	DESCRIÇÃO E ESPECIFICAÇÃO	QUANT.	OBSERVAÇÃO
		Válvula de retenção		
1	1081003538	Anel O GB/T1235-1976, 14x2.4	1	
2	(23)	Conjunto de parafuso	1	
3	1054500063	Esfera de aço GB/T308-2002, Dw8	1	
4	(24)	Mola	1	
5	1040301535	Arruela de vedação combinada JB982-1977, 12	1	
6	(25)	Bujão	1	

VÁLVULA DE OPERAÇÃO DO CHASSI
D1010300777_6500Y

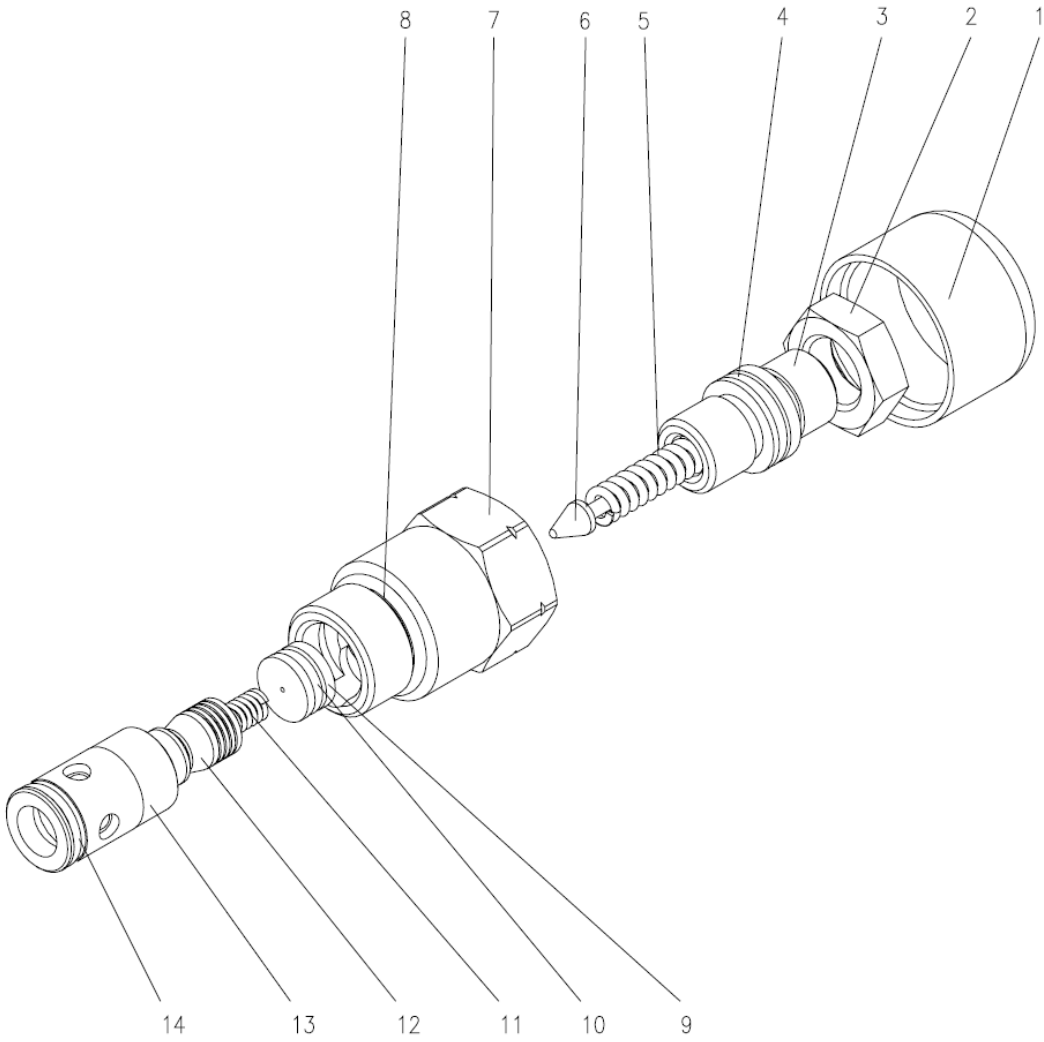

VÁLVULA DE OPERAÇÃO DO CHASSI D1010300777_6500Y

POS.	CÓDIGO	DESCRIÇÃO E ESPECIFICAÇÃO	QUANT.	OBSERVAÇÃO
		Válvula de alívio		
1	(26)	Tampa	1	
2	1040201204	Porca GB/T6172-2000, M16x1,5	1	
3	(27)	Prisioneiro de ajuste	1	
4	1081001551	Anel O	1	
5	(28)	Mola	1	
6	(29)	Válvula de agulha	1	
7	(30)	Conjunto de parafuso	1	
8	1081003555	Anel O	1	
9	(31)	assento da válvula de agulha	1	
10	1081003538	Anel O	1	
11	(32)	Mola	1	
12	(33)	Núcleo da válvula	1	
13	(34)	revestimento da válvula	1	
14	1081003550	Anel O	1	

VÁLVULA DE OPERAÇÃO DO CHASSI
D1010300777_6500Y

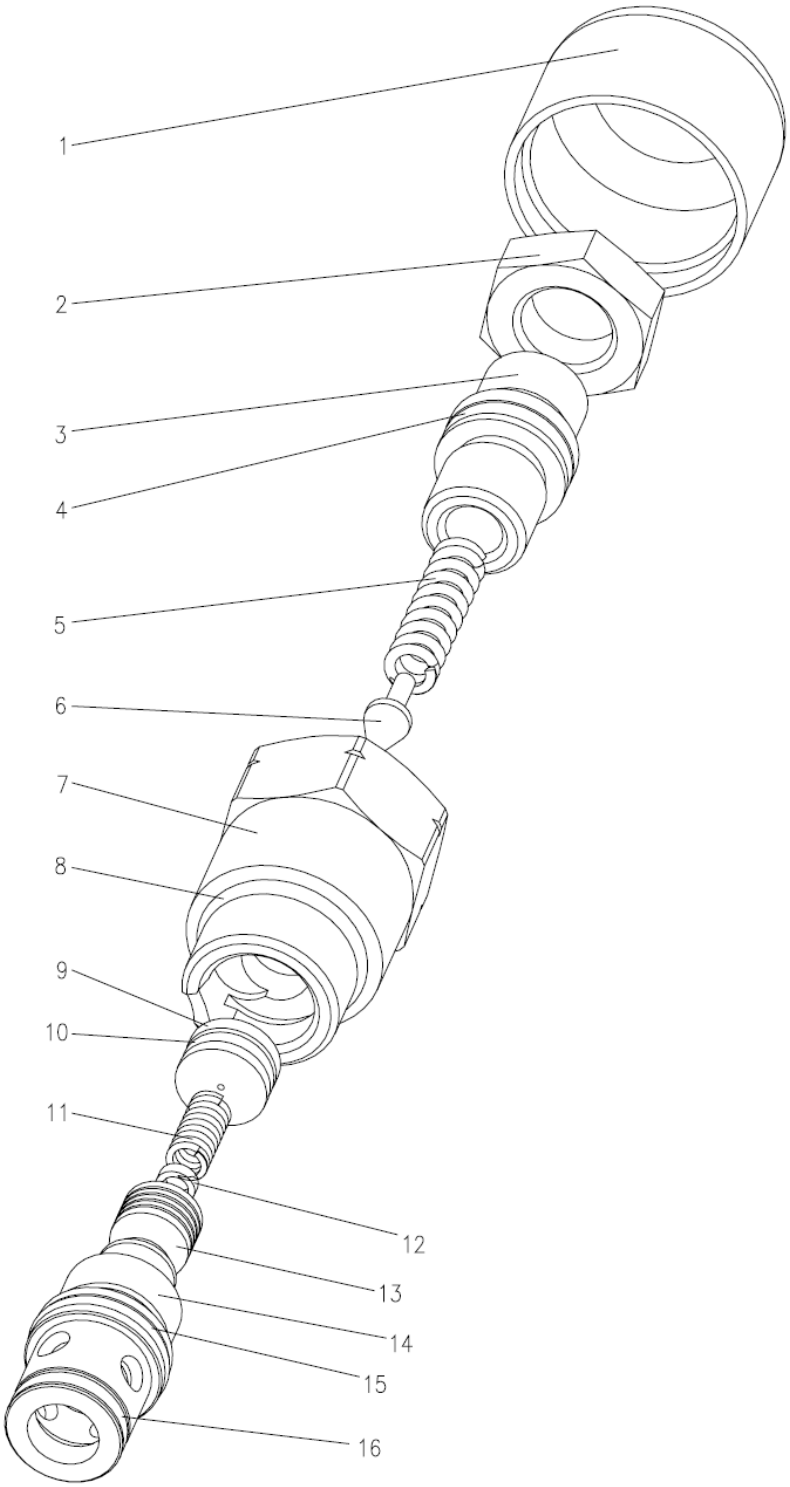

VÁLVULA DE OPERAÇÃO DO CHASSI D1010300777_6500Y

POS.	CÓDIGO	DESCRIÇÃO E ESPECIFICAÇÃO	QUANT.	OBSERVAÇÃO
		Válvula de sobrecarga		
1	(35)	Tampa	1	
2	1040200599	Porca GB/T6173-2000, M16x1,5	1	
3	(36)	Prisioneiro de ajuste	1	
4	1081001551	Anel O	1	
5	(37)	Mola	1	
6	(38)	Válvula de agulha	1	
7	(39)	Conjunto de parafuso	1	
8	1081003555	Anel O	1	
9	(40)	assento da válvula de agulha	1	
10	1081003538	Anel O	1	
11	(41)	Mola	1	
12	(42)	Arruela	1	
13	(43)	Núcleo da válvula	1	
14	(44)	revestimento da válvula	1	
15	(45)	Anel O GB/T3452.3-1998, 18x1,8	2	
16	1081003550	Anel O	1	

VÁLVULA DE OPERAÇÃO DO CHASSI
D1010300777_6500Y

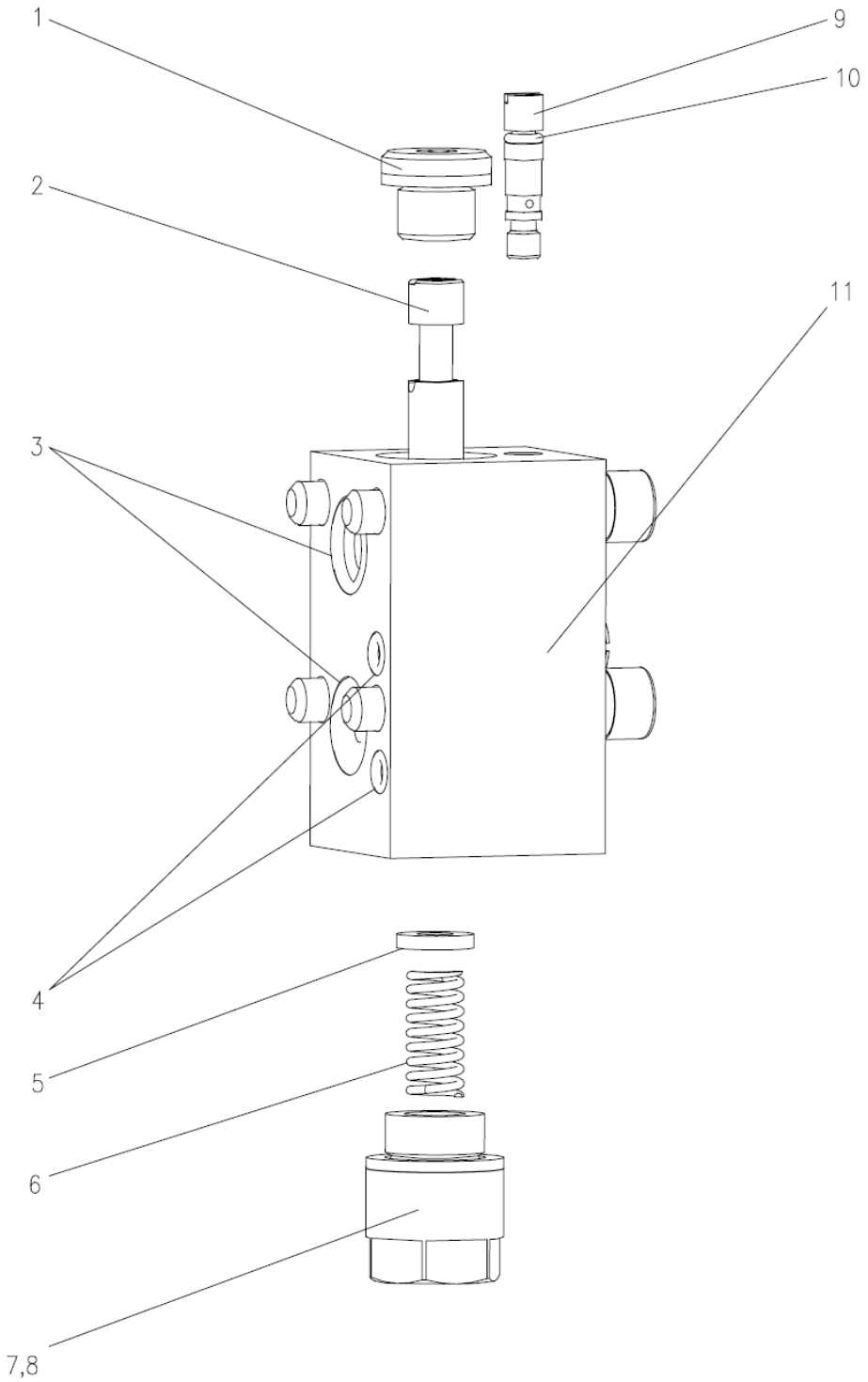

VÁLVULA DE OPERAÇÃO DO CHASSI D1010300777_6500Y

POS.	CÓDIGO	DESCRIÇÃO E ESPECIFICAÇÃO	QUANT.	OBSERVAÇÃO
		Válvula de controle piloto		
1	(46)	Bujão de parafuso	1	
2	(47)	Haste da válvula	1	
3	1081003550	Anel O	2	
4	1081200477	Anel O GB/T1235-1976, 8x1.9	1	
5	(48)	00676601700401060 Assento da mola	1	
6	(49)	Mola	1	
7	1040300744	Coxim de combinação JB982-1977, 18	1	
8	(50)	00676601700401060 Assento da mola	1	
9	(51)	Haste de amortecimento	1	
10	1089800106	Anel O GB/T3452.1-2005, 3,55x1,8	1	
11	(52)	Corpo da válvula	1	

VÁLVULA DE OPERAÇÃO DO CHASSI
D1010300777_6500Y

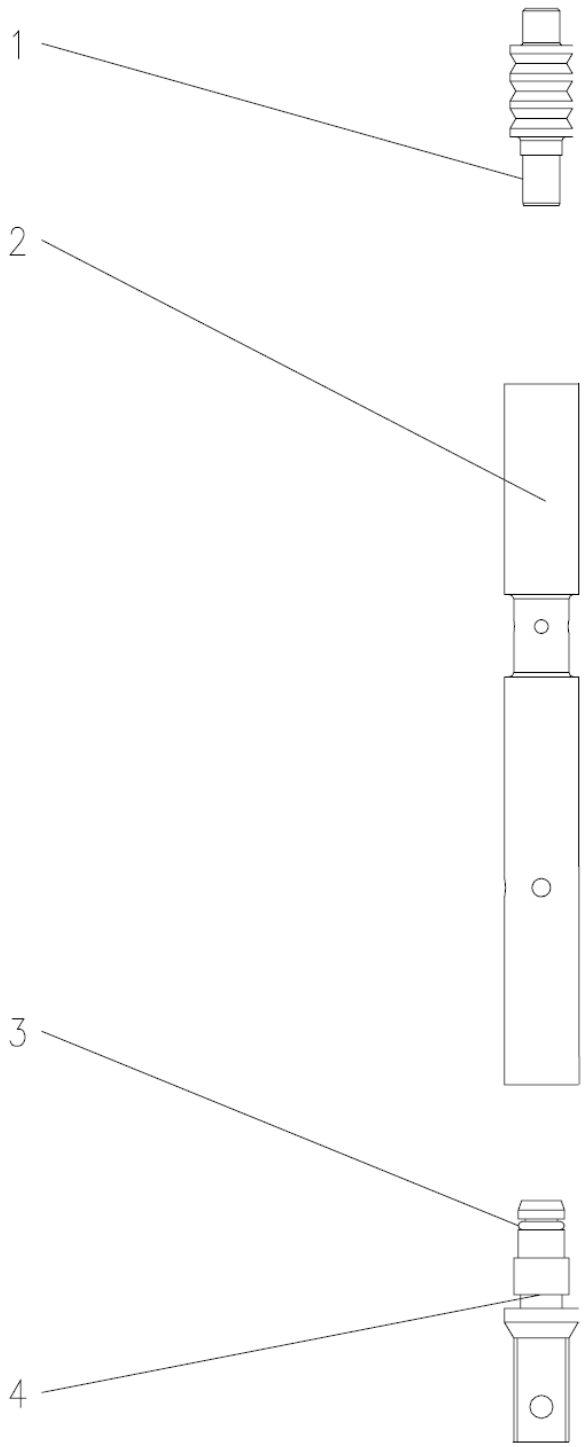

VÁLVULA DE OPERAÇÃO DO CHASSI
D1010300777_6500Y

POS.	CÓDIGO	DESCRIÇÃO E ESPECIFICAÇÃO	QUANT.	OBSERVAÇÃO
		Haste da válvula		
1	(53)	Haste de posicionamento	1	
2	(54)	Haste da válvula	1	
3	1089800074	Anel O GB/T1235-1976, 10x1,9	1	
4	(55)	cabeça da haste	1	