# CATÁLOGO DE PEÇAS DE REPOSIÇÃO DO CAMINHÃO GUINDASTE ZMC60

Edição de agosto de 2013: 01

# Aos Usuários

Agradecemos que tenha escolhido nossa máquina para sua aplicação. Vamos fazer o nosso melhor para oferecer a você um serviço atencioso e de qualidade.

Este catálogo apresenta as características estruturais e de montagem das peças de reposição.

A leitura cuidadosa e a compreensão do material apresentado neste catálogo economizarão seu tempo de reparo e pedido.

Para uma melhor utilização deste catálogo de peças de reposição, os símbolos abaixo significam:

| SÍMBOLO | OBSERVAÇÕES |
|---|---|
| ▲ | Opcional 1 |
| △ | Opcional 2 |
| ▼ | Opcional 3 |
| ▽ | Opcional 4 |
| • | Opcional |
| H | Usado em região de alta temperatura |
| L | Usado em região de baixa temperatura |
| A | Permutável |
| B | Deslocável |
| C | Não removível |
| D | Removível |

Declaração

Nossos produtos e documentos técnicos estão sujeitos a melhorias e alterações técnicas sem aviso prévio. Portanto, mantenha-se atualizado com nossas informações de tecnologia.

# ÍNDICE

CAPÍTULO I GUINDASTE

1.1 ZMC60 caminhão guindaste D00631170000020000Y ..... 1-2

CAPÍTULO 2 LANÇA

2.1 Conjunto da lança básica D00631178510000000Y ..... 2-2
2.2 Conjunto da seção da lança telescópica 1 D00631178610000000Y ..... 2-4
2.3 Conjunto da seção da lança telescópica 2 D00631178710000000Y ..... 2-6
2.3.1 Conjunto da polia D00633230000000061Y ..... 2-8
2.4 Conjunto da seção da lança telescópica 3 D00631178810000000Y ..... 2-10
2.4.1 Conjunto da polia D00631208800400000Y ..... 2-14
2.5 Conjunto da seção da lança telescópica 4 D00631148930000000Y ..... 2-16
2.5.1 Conjunto da polia D00631148930400000Y ..... 2-20
2.6 Conjunto da lança principal D00631170110000000Y ..... 2-22
2.6.1 Conjunto da guia do cabo de içamento D00631200100200000Y ..... 2-26
2.7 Instalação da lança principal D00631144780200000Y ..... 2-28
2.8 Instalação do braço D00631144780800000Y ..... 2-30
2.9 Braço D00631250200000000Y ..... 2-32
2.9.1 Conjunto da polia D00633130201000000Y ..... 2-36
2.10 Mecanismo telescópico D00631171810000000Y ..... 2-38
2.11 Assento da guia D00631141801400000Y ..... 2-42
2.12 Conjunto da cabeça do rolo D00631141810400000Y ..... 2-44
2.13 Suporte de cabo de aço D00631141810200001Y ..... 2-46
2.14 Roldana de içamento auxiliar D00631121200200000Y ..... 2-48
2.15 Instalação da roldana de içamento auxiliar D00631121200400000Y ..... 2-50
2.16 Instalação do indicador de ângulo D00630947100000000Y ..... 2-52
2.17 Cilindro de movimentação da lança D00631148430300000_6400Y..... 2-54
2.18 Dispositivo de fixação para gancho D00631254300000000Y ..... 2-56
2.19 Cilindro de telescopagem I D00631178410100000_6400Y ..... 2-58
2.20 Cilindro de telescopagem II D00631178410200000_6400Y ..... 2-62

CAPÍTULO 3 MESA GIRATÓRIA

3.1 Instalação da mesa giratória D00631144780600000Y ..... 3-2
3.2 Instalação do contrapeso D00631254720400000Y ..... 3-4
3.3 Capota e sua instalação D00631140530000000Y ..... 3-6
3.4 Instalação da proteção contra chuva D00631320500200000Y ..... 3-8
3.4.1 Capô esquerdo D1991900070_101253Y ..... 3-10
3.4.1 Capô esquerdo D1991900070_102388Y ..... 3-12
3.5 Dispositivo de resfriamento de óleo D00631147410000000Y ..... 3-14
3.5.1 Dispositivo do radiador D1010400046_100026Y ..... 3-16

CAPÍTULO 4 MECANISMO DE IÇAMENTO

4.1 Mecanismo de içamento D00631143520000000Y ..... 4-2
4.1.1 Redutor do guincho D1030200699_100013Y ..... 4-4
4.1.2 Motor do guincho D1010100011_100025Y ..... 4-8
4.1.3 Motor do guincho D1010100011_32793Y ..... 4-12

CAPÍTULO 5 MECANISMO DE GIRO

5.1 Mecanismo de giro D00631324400000000Y ..... 5-2
5.1.1 Redutor de giro D1030200558_103651Y ..... 5-4
5.1.2 Motor D1010100271_32793Y ..... 5-8
5.2 Anel giratório e sua instalação D00631144520000000Y ..... 5-10

CAPÍTULO 6 CABINE DO OPERADOR

6.1 Cabine do operador D1130000079_100037Y ..... 6-2
6.2 Instalação da cabine do operador D00631254720800000Y ..... 6-12
6.3 Instalação do pedal do acelerador D00631124010400000Y ..... 6-14

CAPÍTULO 7 PATOLA

7.1 Patola e a instalação do seu cilindro D00631144780400000Y ..... 7-2
7.2 Mecanismo operacional da patola D00631145800000000Y ..... 7-4
7.3 A 5ª patola D00631141110000000Y ..... 7-6

7.4 O cilindro da 5ª patola 00631148411400000_6400Y ..... 7-8
7.5 Sapata da patola D00631171300000000Y ..... 7-10
7.6 Cilindro horizontal D00631158420500000_6400Y ..... 7-12
7.7 Cilindro vertical dianteiro D00631148410700000_6400Y ..... 7-14
7.8 Cilindro vertical traseiro D00631148410800000_6400Y ..... 7-16
7.9 Instalação da trava hidráulica D00631124800200000Y 7-18

CAPÍTULO 8 SISTEMA DE AR CONDICIONADO PARA VEÍCULO

8.1 A/C D00631157600000000Y ..... 8-2

CAPÍTULO 9 SISTEMA ELÉTRICO

9.1 Parte elétrica – cabine do operador D00631147810000000Y ..... 9-2
9.2 Parte elétrica – mesa giratória D00631176320000000Y ..... 9-6
9.3 Parte elétrica da lança principal D00631146470000000Y..... 9-8
9.4 Parte elétrica do braço D00631146520000000Y..... 9-12

CAPÍTULO 10 SISTEMA HIDRÁULICO

10.1 Desenho do layout do tubo - sistema hidráulico, superestrutura
D00631141690200000Y ..... 10-4
10.1.1 Válvula de freio de giro D1010300496_6500Y ..... 10-8
10.1.2 Válvula de controle direcional eletro-hidráulica D1010302101_6500Y ..... 10-10
10.1.3 Válvula de equilíbrio de movimentação da lança D1010302235_6500Y ..... 10-12
10.1.4 Válvula de freio de duas seções D1010300473_6500Y ..... 10-14
10.1.5 Válvula operacional da superestrutura D1010302025_6500Y ..... 10-16
10.1.6 Válvula da almofada de giro D1010303837_6500Y ..... 10-40
10.2 Desenho do layout do tubo - módulo de controle D00631141690400000Y ..... 10-48
10.2.1 Válvula de controle de combinação II D1010301822_6500Y ..... 10-50
10.2.2 Válvula de controle de combinação I D1010301821_6500Y ..... 10-52

ZOOMLION

# CATÁLOGO DE PEÇAS DE REPOSIÇÃO DO CAMINHÃO GUINDASTE

## CAPÍTULO I GUINDASTE

# CAMINHÃO GUINDASTE ZMC60
# D00631170000020000Y

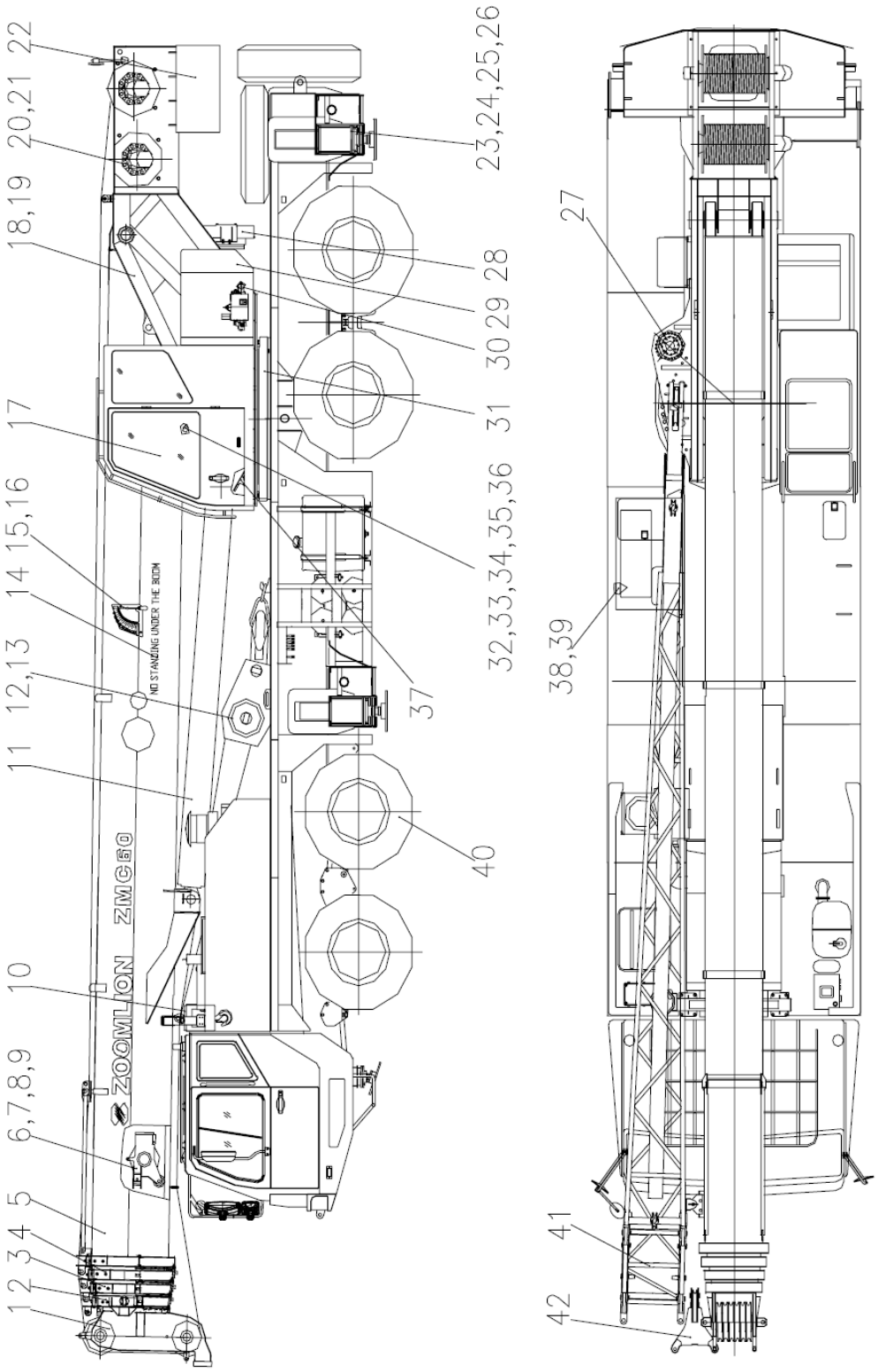

# CAMINHÃO GUINDASTE ZMC60
# D00631170000020000Y

| POS. | CÓDIGO | DESCRIÇÃO E ESPECIFICAÇÃO | QUANT. | OBSERVAÇÃO |
|---|---|---|---|---|
| 1 | 00631148930000000 | Conjunto 4 da seção de lança telescópica. | 1 | |
| 2 | 00631178810000000 | Conjunto 3 da seção de lança telescópica. | 1 | |
| 3 | 00631178710000000 | Conjunto 2 da seção de lança telescópica. | 1 | |
| 4 | 00631178610000000 | Conjunto 1 da seção de lança telescópica. | 1 | |
| 5 | 00631178510000000 | Conjunto da lança básica | 1 | |
| 6 | 00631170110000000 | Conjunto da lança principal | 1 | |
| 7 | 00631171810000000 | Sistema de telescopagem | 1 | |
| 8 | 00631178410100000 | Cilindro de telescopagem I | 1 | |
| 9 | 00631178410200000 | Cilindro de telescopagem II | 1 | |
| 10 | 1090400019 | Gancho | 1 | |
| 11 | 00631148430300000 | Cilindro de movimentação da lança | 1 | |
| 12 | 1090400121 | Gancho | 1 | |
| 13 | 00631254300000000 | Cilindro de movimentação da lança | 1 | |
| 14 | 00631170000021010 | Desenho de pintura - caminhão guindaste ZMC60 | 1 | |
| 15 | 00630947100000000 | Instalação do indicador de ângulo | 1 | |
| 16 | 00631177040000000 | Placa de identificação e sua instalação | 1 | |
| 17 | 1130000079 | Conjunto da cabine do operador | 1 | |
| 18 | 00631173410000000 | Conjunto da mesa giratória e seus acessórios soldados | | |
| 19 | 00631144780000000 | Elemento estrutural montado | 1 | |
| 20 | 00631143520000000 | Mecanismo de içamento | 1 | |
| 21 | 00631148210000000 | Cabo de içamento | 1 | |
| 22 | 00630940640000000 | Contrapeso | 1 | |
| 23 | 00631140820000000 | Viga deslizante | 4 | |
| 24 | 00631142200000000 | Cilindro vertical | 1 | |
| 25 | 00631158420500000 | Cilindro horizontal | 4 | |
| 26 | 00631171300000000 | Sapata da patola | 4 | |
| 27 | 00631324400000000 | Mecanismo de giro | 1 | |
| 28 | 00631147410000000 | Dispositivo de resfriamento de óleo | 1 | |
| 29 | 00631140530000000 | Instalação do capô | 1 | |
| 30 | 00631144860000000 | Instalação de elementos hidráulicos | 1 | |
| 31 | 00631144520000000 | Anel de giro e sua instalação | 1 | |
| 32 | 00631147710000000 | Parte elétrica da superestrutura | 1 | |
| 33 | 00631147810000000 | Parte elétrica - cabine do operador | 1 | |

# CAMINHÃO GUINDASTE ZMC60
# D00631170000020000Y

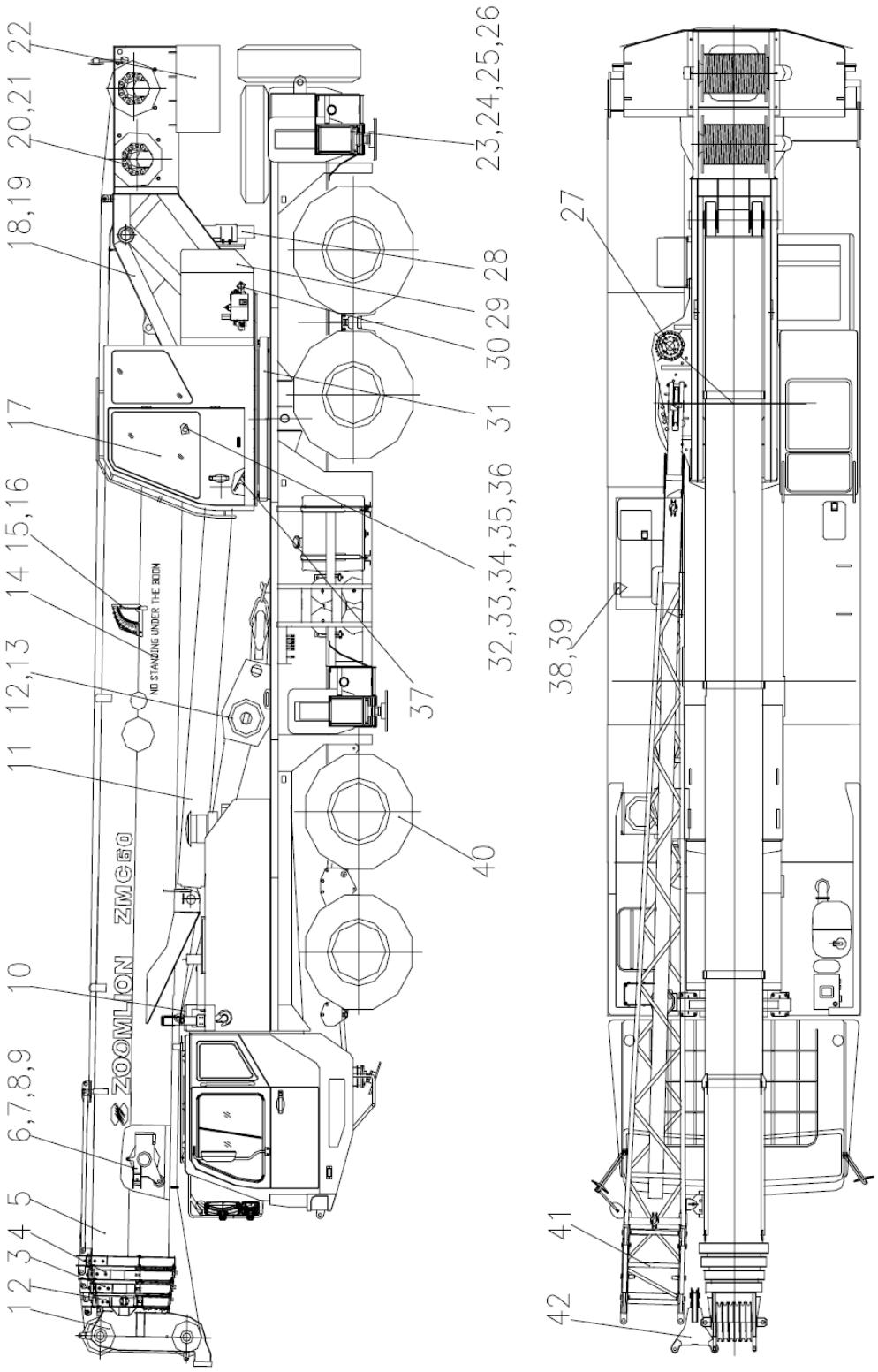

# CAMINHÃO GUINDASTE ZMC60
# D00631170000020000Y

| POS. | CÓDIGO | DESCRIÇÃO E ESPECIFICAÇÃO | QUANT. | OBSERVAÇÃO |
|---|---|---|---|---|
| 34 | 00631176320000000 | Parte elétrica - mesa giratória | 1 | |
| 35 | 00631146470000000 | Parte elétrica da lança principal | 1 | |
| 36 | 00631146520000000 | Parte elétrica do braço | 1 | |
| 37 | 00631144010000000 | Instalação do acelerador | 1 | |
| 38 | 00631141570000000 | Diagrama esquemático - sistema hidráulico | 1 | |
| 39 | 00631141690000000 | Desenho do layout do tubo - sistema hidráulico, superestrutura | 1 | |
| 40 | 00672000000020000 | ZLJ5442JQZV3.2T Chassis de finalidade especial para caminhão guindaste | 1 | |
| 41 | 00631250200000000 | Braço | 1 | |
| 42 | 00631121200000000 | Conjunto da roldana de içamento auxiliar | 1 | |
| 43 | 1021500488 | Limitador de momento de carga | 1 | |
| 44 | 204060003 | Óleo hidráulico L-HM68, GB11118.1-94 | 900L | |
| 45 | 00631157600000000 | A/C | 1 | |
| 46 | 00631147500000000 | Aquecedor | 1 | |
| 47 | 00631179400020000 | Conjunto do material de entrega | 1 | |
| 48 | 1090400117 | Gancho | 1 | |
| 49 | 00631170000020010 | Conjunto da peça padrão da superestrutura | 1 | |
| 50 | 00630876600000000 | Instalação dos elementos do sistema elétrico (opcional) | 1 | |
| 51 | 1090400073 | Gancho | 1 | |
| 52 | 00633099300000000 | Caixa de embalagem (para exportação) | 1 | |

ZOOMLION

# CATÁLOGO DE PEÇAS DE REPOSIÇÃO DO CAMINHÃO GUINDASTE

## CAPÍTULO 2 LANÇA

# CONJUNTO DA LANÇA BÁSICA
# D00631178510000000Y

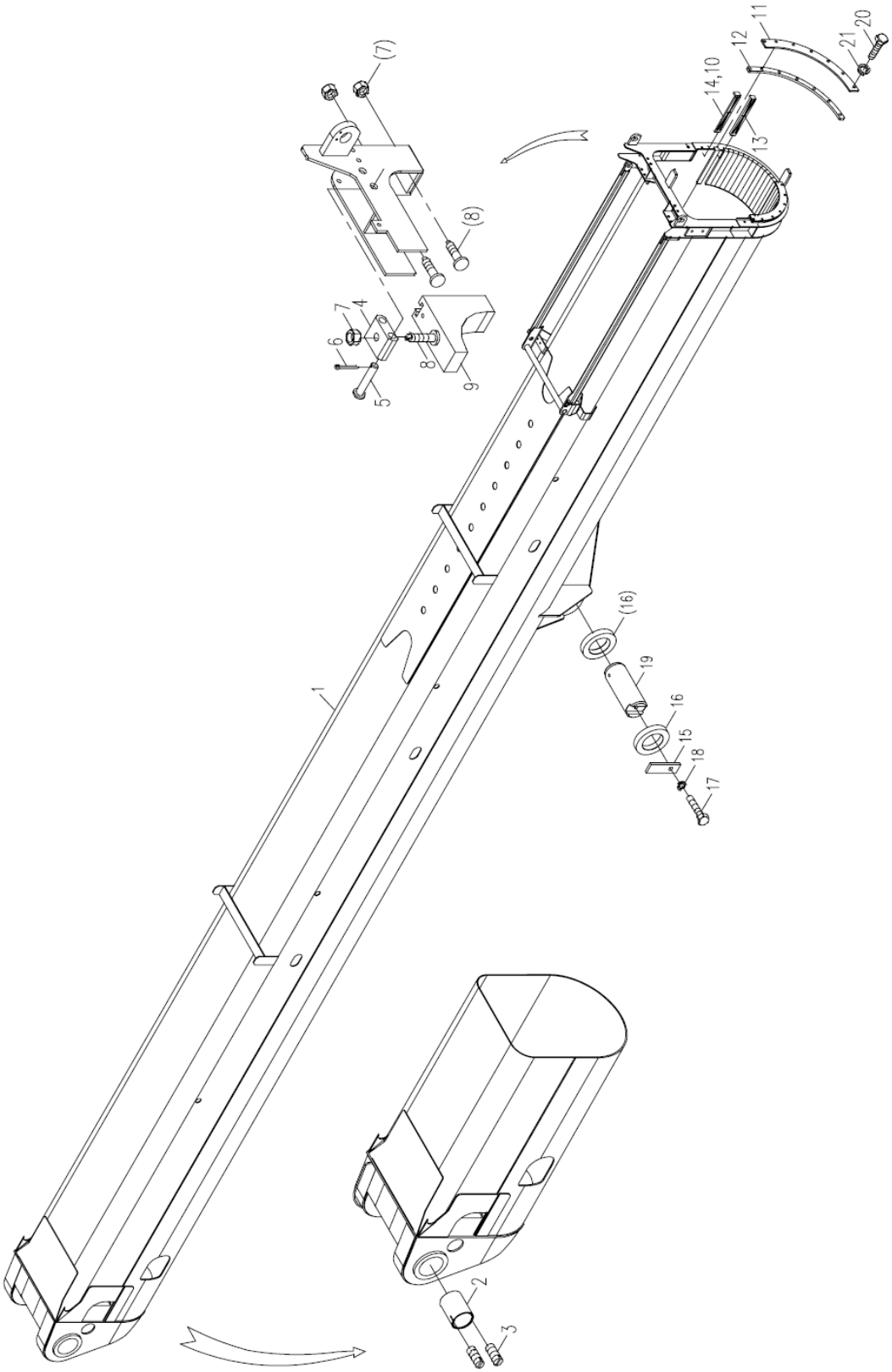

# CONJUNTO DA LANÇA BÁSICA D00631178510000000Y

| POS. | CÓDIGO | DESCRIÇÃO E ESPECIFICAÇÃO | QUANT. | OBSERVAÇÃO |
|---|---|---|---|---|
| 1 | 00631178510200000 | Lança básica soldada | 1 | |
| 2 | 00631178500001010 | Camisa do eixo | 2 | |
| 3 | 1040100135 | Parafuso M8x20-33H, GB/T72-1988 | 4 | |
| 4 | 00631148510001010 | Placa | 2 | |
| 5 | 1040500068 | Pino 4x26, GB/T91-2000 | 4 | |
| 6 | 00631148510001020 | Pino | 4 | |
| 7 | 1040200110 | Porca M16-8, GB/T6170-2000 | 6 | |
| 8 | 00633108500001050 | Parafuso | 6 | |
| 9 | 00631258500001040 | Bloco deslizante | 2 | |
| 10 | 204040017 | Graxa de dissulfeto de molibdênio | 8,0kg | |
| 11 | 00631148520001020 | Defletor | 2 | |
| 12 | 00631148520001030 | Sapata | 2 | |
| 13 | 00631148510001060 | Bloco deslizante | 29 | |
| 14 | 00631148520001010 | Bloco deslizante | 4 | |
| 14 | 00631148520001050 | Bloco deslizante | 4 | |
| 15 | 00631218500001010 | Suporte do eixo | 1 | |
| 16 | 00631228500001040 | Camisa de espaçamento | 2 | |
| 17 | 1040000269 | Parafuso M16x30-8.8, GB/T5783-2000 | 1 | |
| 18 | 1040300065 | Arruela 16, GB/T93-1987 | 1 | |
| 19 | 00631148500001010 | Eixo | 1 | |
| 20 | 1040000152 | Parafuso M10x40-8.8, GB/T5783-2000 | 14 | |
| 21 | 1040300067 | Arruela 10, GB/T93-1987 | 14 | |

# CONJUNTO DA SEÇÃO DE LANÇA TELESCÓPICA 1 D00631178610000000Y

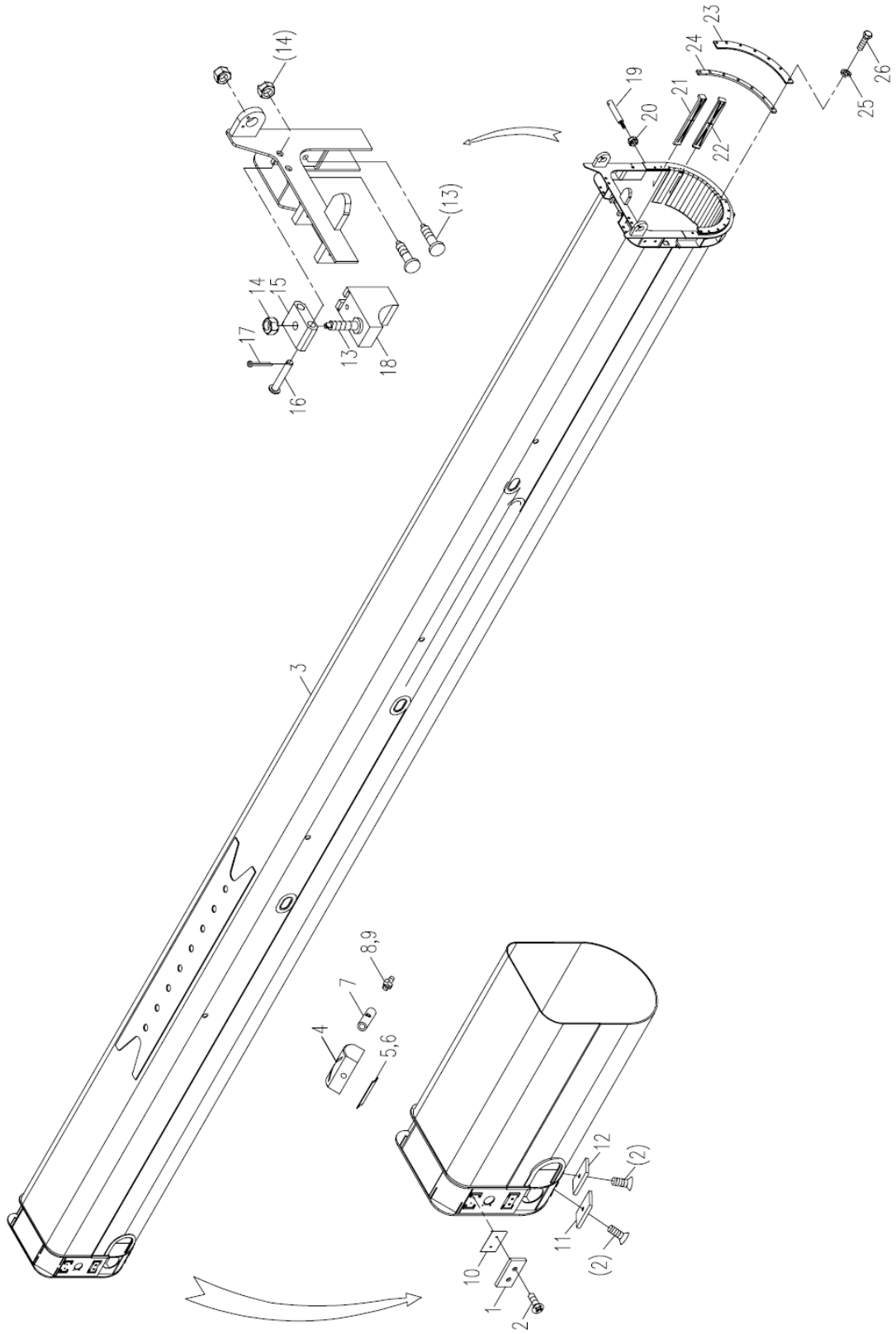

# CONJUNTO DA SEÇÃO DE LANÇA TELESCÓPICA 1 D00631178610000000Y

| POS. | CÓDIGO | DESCRIÇÃO E ESPECIFICAÇÃO | QUANT. | OBSERVAÇÃO |
|---|---|---|---|---|
| 1 | 00631148610001010 | Bloco deslizante | 4 | |
| 2 | 1040100080 | Parafuso M8x16-4,8, GB/T819.1-2000 | 12 | |
| 3 | 00631178610200000 | Seção da lança telescópica 1 soldada | 1 | |
| 4 | 00631208620001010 | Bloco deslizante | 2 | |
| 5 | 00631208620001020 | Placa | 4 | |
| 6 | 00631208620001050 | Placa | 4 | |
| 7 | 00631208620001030 | Camisa | 2 | |
| 8 | 1080000001 | Recipiente de óleo M10x1, GB1152-1979 | 2 | |
| 9 | 204040017 | Graxa de dissulfeto de molibdênio | 10,0kg | |
| 10 | 00631148610001040 | Sapata | 12 | |
| 11 | 00631148610001020 | Bloco deslizante | 2 | |
| 12 | 00631148610001030 | Bloco deslizante | 2 | |
| 13 | 00633108500001050 | Parafuso | 6 | |
| 14 | 1040200110 | Porca M16-8, GB/T6170-2000 | 6 | |
| 15 | 00631148510001010 | Placa | 2 | |
| 16 | 00631148510001020 | Pino | 4 | |
| 17 | 1040500068 | Pino 4x26, GB/T91-2000 | 4 | |
| 18 | 00631258500001040 | Bloco deslizante | 2 | |
| 19 | 00630848610001010 | Prisioneiro de fixação do cabo | 1 | |
| 20 | 1040200097 | Porca M20-8, GB/T6170-2000 | 1 | |
| 21 | 00631148520001010 | Bloco deslizante | 4 | |
| 21 | 00631148520001050 | Bloco deslizante | 4 | |
| 22 | 00631148510001060 | Bloco deslizante | 27 | |
| 23 | 00631148620001020 | Placa de pressão | 2 | |
| 24 | 00631148620001010 | Sapata | 2 | |
| 25 | 1040300067 | Arruela 10, GB/T93-1987 | 14 | |
| 26 | 1040000122 | Parafuso M10x35-8.8, GB/T5783-2000 | 14 | |
| | | | | |
| | | | | |
| | | | | |
| | | | | |
| | | | | |
| | | | | |
| | | | | |

# CONJUNTO DA SEÇÃO DE LANÇA TELESCÓPICA 2
# D00631178710000000Y

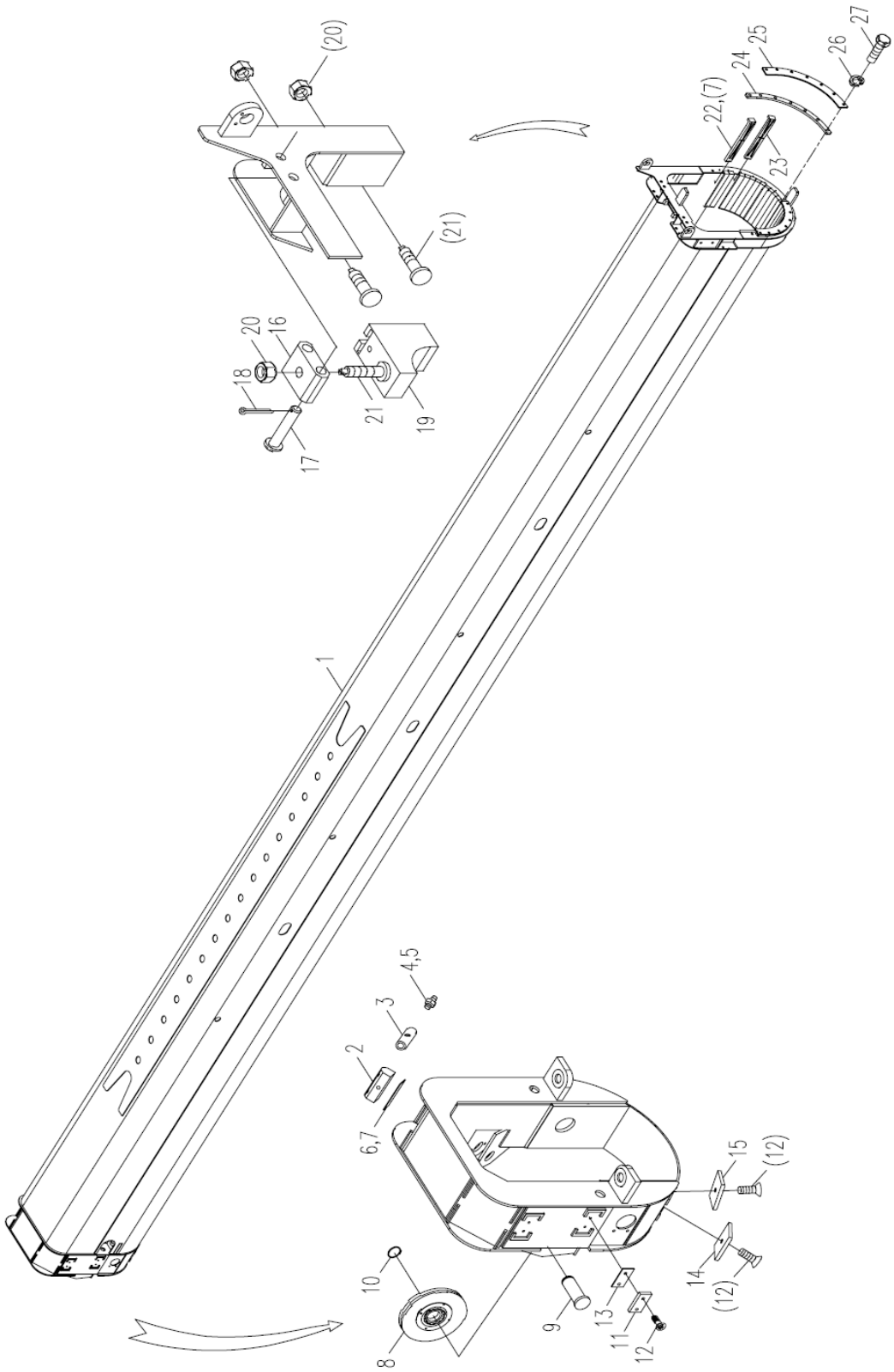

# CONJUNTO DA SEÇÃO DE LANÇA TELESCÓPICA 2 D00631178710000000Y

| POS. | CÓDIGO | DESCRIÇÃO E ESPECIFICAÇÃO | QUANT. | OBSERVAÇÃO |
|---|---|---|---|---|
| 1 | 00631178710200000 | Seção da lança telescópica 2 soldada | 1 | |
| 2 | 00631208620001010 | Bloco deslizante | 2 | |
| 3 | 00631208620001030 | Camisa | 2 | |
| 4 | 1080000001 | Recipiente de óleo M10x1, GB1152-1979 | 2 | |
| 5 | 204040017 | Graxa de dissulfeto de molibdênio | 6,0kg | |
| 6 | 00631208620001050 | Placa | 2 | |
| 7 | 00631208620001020 | Placa | 2 | |
| 8 | 00633230000000061 | Conjunto da polia | 2 | |
| 9 | 00633148700001020 | Pino | 2 | |
| 10 | 1040300096 | Anel retentor 40, GB/T894.1-1986 | 2 | |
| 11 | 00631148610001010 | Bloco deslizante | 4 | |
| 12 | 1040100080 | Parafuso M8x16-4,8, GB/T819.1-2000 | 12 | |
| 13 | 00631148610001040 | Sapata | 8 | |
| 14 | 00631148610001020 | Bloco deslizante | 2 | |
| 15 | 00631148610001030 | Bloco deslizante | 2 | |
| 16 | 00631148510001010 | Placa | 2 | |
| 17 | 00631148510001020 | Pino | 4 | |
| 18 | 1040500068 | Pino 4x26, GB/T91-2000 | 4 | |
| 19 | 00631258500001040 | Bloco deslizante | 2 | |
| 20 | 1040200110 | Porca M16-8, GB/T6170-2000 | 6 | |
| 21 | 00633108500001050 | Parafuso | 6 | |
| 22 | 00631148520001010 | Bloco deslizante | 4 | |
| 22 | 00631148520001050 | Bloco deslizante | 4 | |
| 23 | 00631148510001060 | Bloco deslizante | 25 | |
| 24 | 00631148720001020 | Sapata | 2 | |
| 25 | 00631148720001010 | Placa de vedação | 2 | |
| 26 | 1040300067 | Arruela 10, GB/T93-1987 | 14 | |
| 27 | 1040000122 | Parafuso M10x35-8.8, GB/T5783-2000 | 14 | |
| | | | | |
| | | | | |
| | | | | |
| | | | | |
| | | | | |
| | | | | |

# CONJUNTO DA POLIA
# D00633230000000061Y

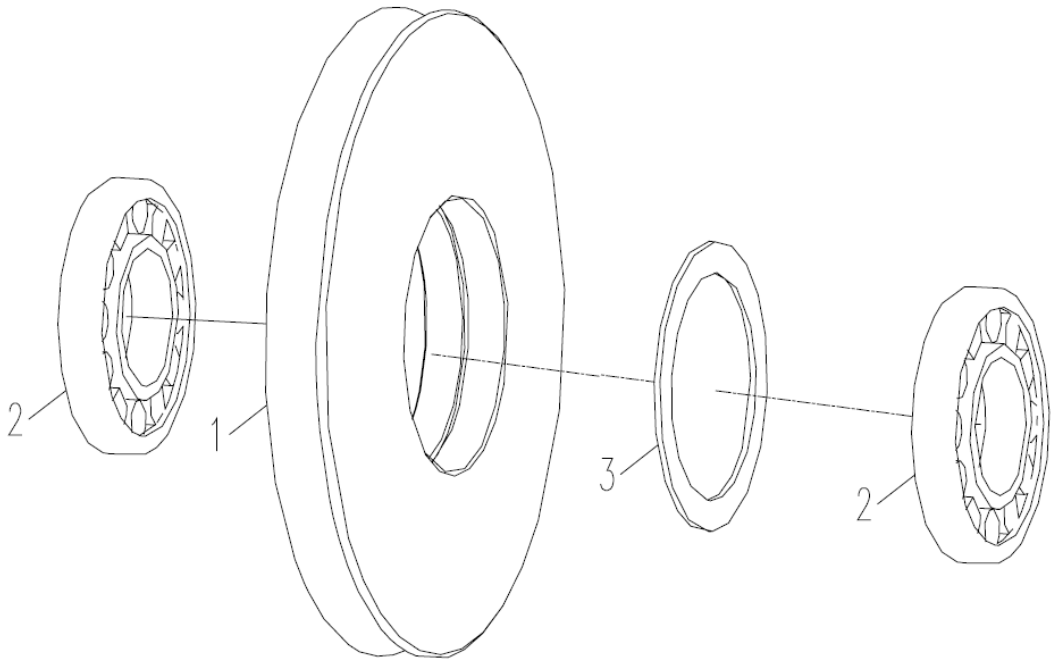

# CONJUNTO DA POLIA
# D00633230000000061Y

| POS. | CÓDIGO | DESCRIÇÃO E ESPECIFICAÇÃO | QUANT. | OBSERVAÇÃO |
|---|---|---|---|---|
| 1 | 00633230000000066 | Polia | 1 | |
| 2 | 00633230000000031 | Rolamento | 2 | |
| 3 | 1040300125 | Anel retentor 80, GB/T893.1-1986 | 1 | |
| 4 | 204110014 | Graxa à base de lítio | 0,1kg | |

# CONJUNTO DA SEÇÃO DE LANÇA TELESCÓPICA 3
# D00631178810000000Y

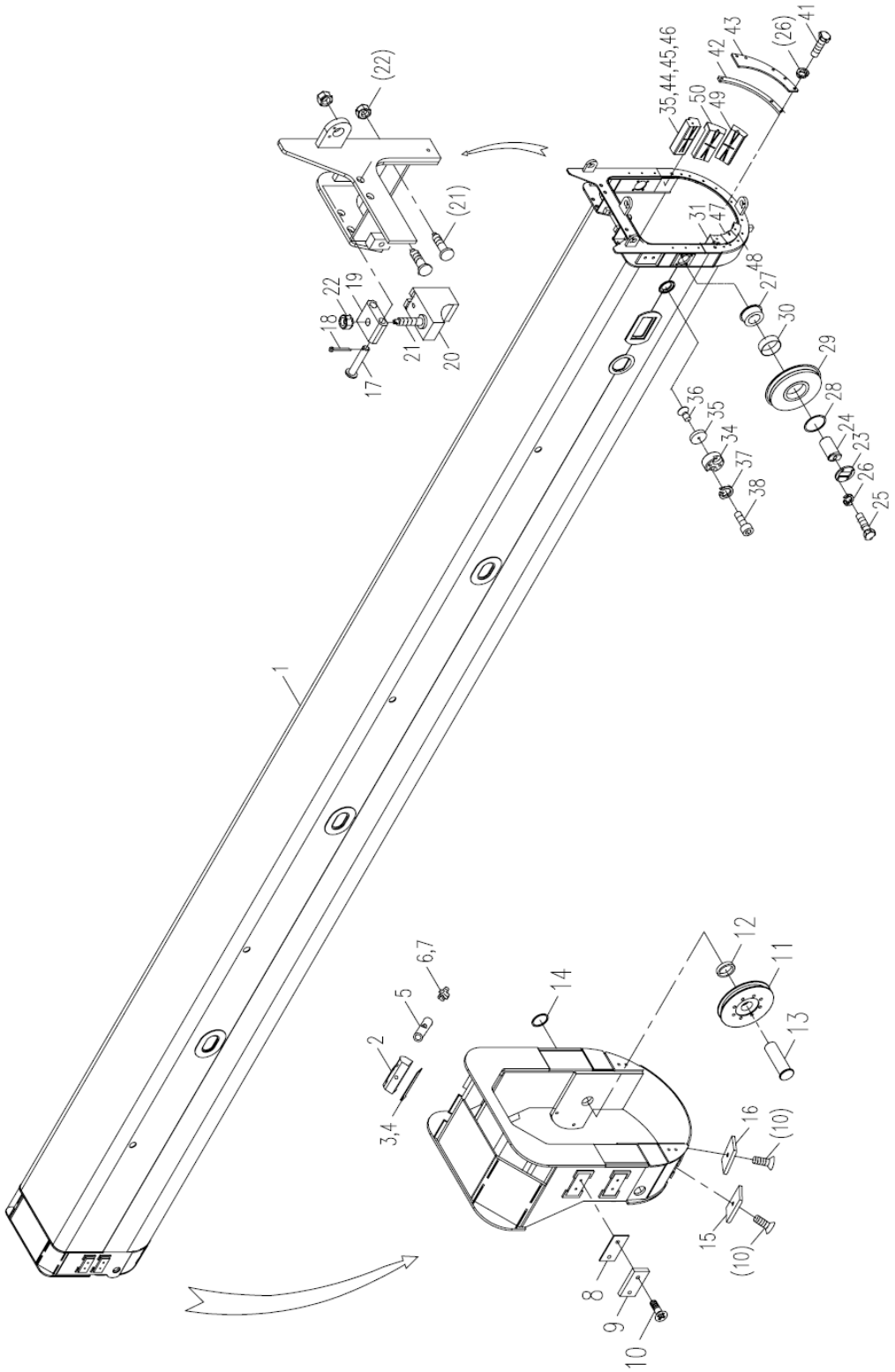

# CONJUNTO DA SEÇÃO DE LANÇA TELESCÓPICA 3 D00631178810000000Y

| POS. | CÓDIGO | DESCRIÇÃO E ESPECIFICAÇÃO | QUANT. | OBSERVAÇÃO |
|---|---|---|---|---|
| 1 | 00631178810200000 | Seção da lança telescópica 3 soldada | 1 | |
| 2 | 00631208820001010 | Bloco deslizante | 2 | |
| 3 | 00631208820001020 | Placa | 4 | |
| 4 | 00631208820001070 | Placa | 4 | |
| 5 | 00631208620001030 | Camisa | 2 | |
| 6 | 204040017 | Graxa de dissulfeto de molibdênio | 8,0kg | |
| 7 | 1080000001 | Recipiente de óleo M10x1, GB1152-1979 | 2 | |
| 8 | 00631148610001040 | Sapata | 12 | |
| 9 | 00631148610001010 | Bloco deslizante | 4 | |
| 10 | 1040100080 | Parafuso M8x16-4,8, GB/T819.1-2000 | 12 | |
| 11 | 00631208800400000 | Conjunto da polia | 2 | |
| 12 | 00633230000000133 | Anel do espaçador | 2 | |
| 13 | 00631148810001010 | Pino | 2 | |
| 14 | 1040300096 | Anel retentor 40, GB/T894.1-1986 | 2 | |
| 15 | 00631148610001020 | Bloco deslizante | 2 | |
| 16 | 00631148610001030 | Bloco deslizante | 2 | |
| 17 | 00631148510001020 | Pino | 4 | |
| 18 | 1040500068 | Pino 4x26, GB/T91-2000 | 4 | |
| 19 | 00631148510001010 | Placa | 2 | |
| 20 | 00631178810001010 | Bloco deslizante | 2 | |
| 21 | 00633108500001050 | Parafuso | 6 | |
| 22 | 1040200110 | Porca M16-8, GB/T6170-2000 | 6 | |
| 23 | 00631148810001080 | Tampa da extremidade | 2 | |
| 24 | 00631148810001070 | Eixo | 2 | |
| 25 | 1040000258 | Parafuso M10x100-8.8, GB/T5782-2000 | 8 | |
| 26 | 1040300067 | Arruela 10, GB/T93-1987 | 18 | |
| 27 | 00631148810001060 | Camisa | 2 | |
| 28 | 00631148810001090 | Anel do espaçador | 2 | |
| 29 | 00631148810001050 | Camisa | 2 | |
| 30 | 00631148810001040 | Polia | 2 | |
| 31 | 00631148820001090 | Bloco deslizante | 1 | |
| 33 | 00631148810001021 | Bloco deslizante | 1 | |
| 35 | 00631148820001100 | Bloco deslizante | 1 | |
| 36 | 00631148810001140 | Bloco guia | 2 | |

# CONJUNTO DA SEÇÃO DE LANÇA TELESCÓPICA 3
# D00631178810000000Y

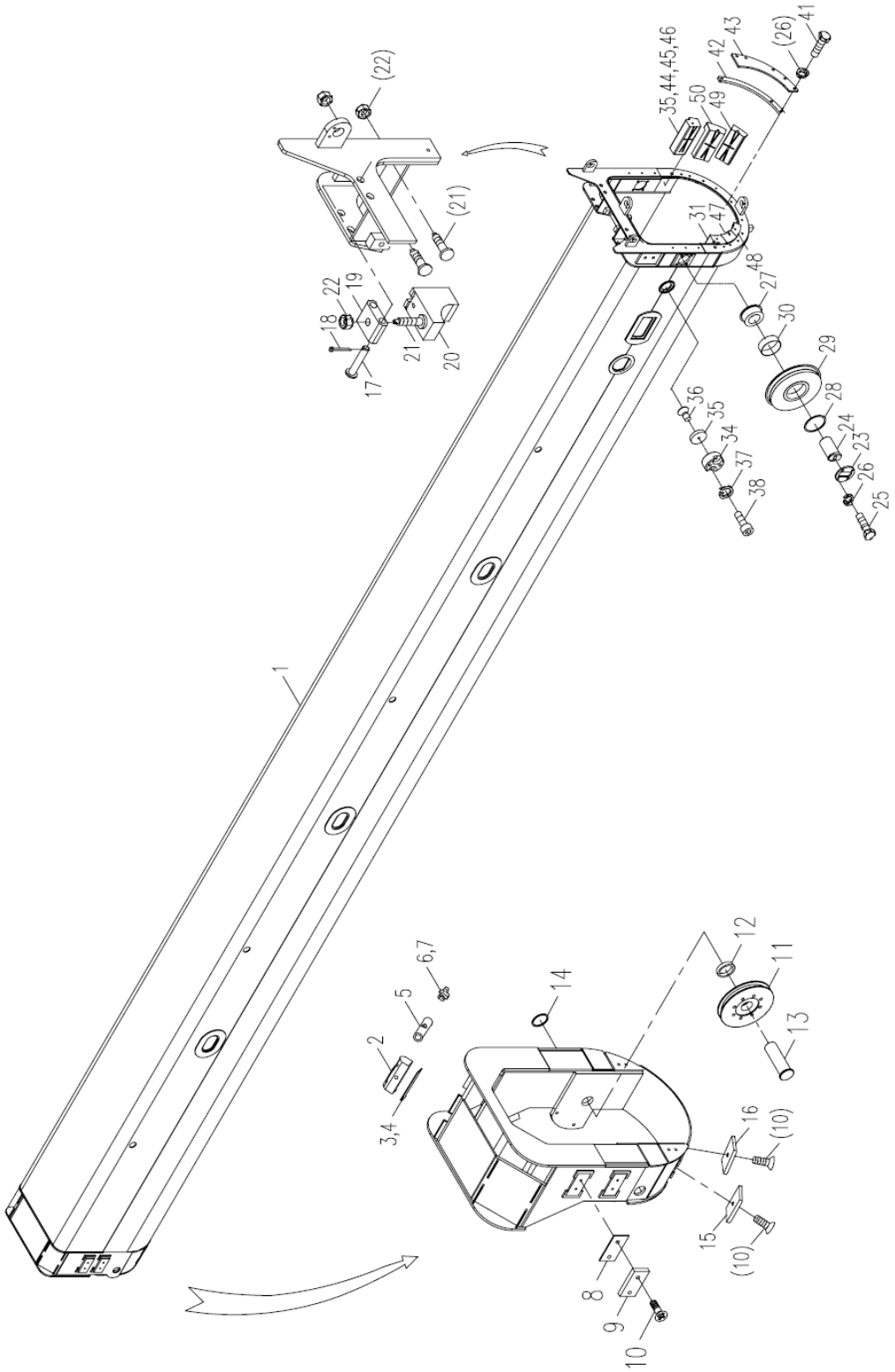

# CONJUNTO DA SEÇÃO DE LANÇA TELESCÓPICA 3 D00631178810000000Y

| POS. | CÓDIGO | DESCRIÇÃO E ESPECIFICAÇÃO | QUANT. | OBSERVAÇÃO |
|---|---|---|---|---|
| 37 | 00631228500001020 | Bloco deslizante | 2 | |
| 38 | 1040100168 | Parafuso M5x12-4,8, GB/T819.1-2000 | 4 | |
| 39 | 1040300209 | Arruela 8-100HV, GB/T5287-1985 | 2 | |
| 40 | 1040100260 | Parafuso M8x12-8,8, GB/T70.1-2000 | 2 | |
| 41 | 1040000152 | Parafuso M10x40-8.8, GB/T5783-2000 | 10 | |
| 42 | 00631148820001070 | Placa de vedação | 2 | |
| 43 | 00631148820001080 | Sapata | 2 | |
| 44 | 00630878830001170 | Bloco de referência | 2 | |
| 45 | 1040100082 | Parafuso M8x25-4,8, GB/T819.1-2000 | 4 | |
| 46 | 00630878830001180 | Sapata | 6 | |
| 47 | 00631148820001110 | Bloco deslizante | 1 | |
| 47 | 00631148820001120 | Bloco deslizante | 1 | |
| 47 | 00631148820001130 | Bloco deslizante | 1 | |
| 48 | 00631148820001140 | Bloco deslizante | 1 | |
| 48 | 00631148820001150 | Bloco deslizante | 1 | |
| 48 | 00631148820001160 | Bloco deslizante | 1 | |
| 49 | 00631148820001170 | Bloco deslizante | 1 | |
| 49 | 00631148820001180 | Bloco deslizante | 1 | |
| 49 | 00631148820001190 | Bloco deslizante | 1 | |
| 50 | 00631148820001200 | Bloco deslizante | 1 | |
| 50 | 00631148820001210 | Bloco deslizante | 1 | |
| 50 | 00631148820001220 | Bloco deslizante | 1 | |

# CONJUNTO DA POLIA
# D00631208800400000Y

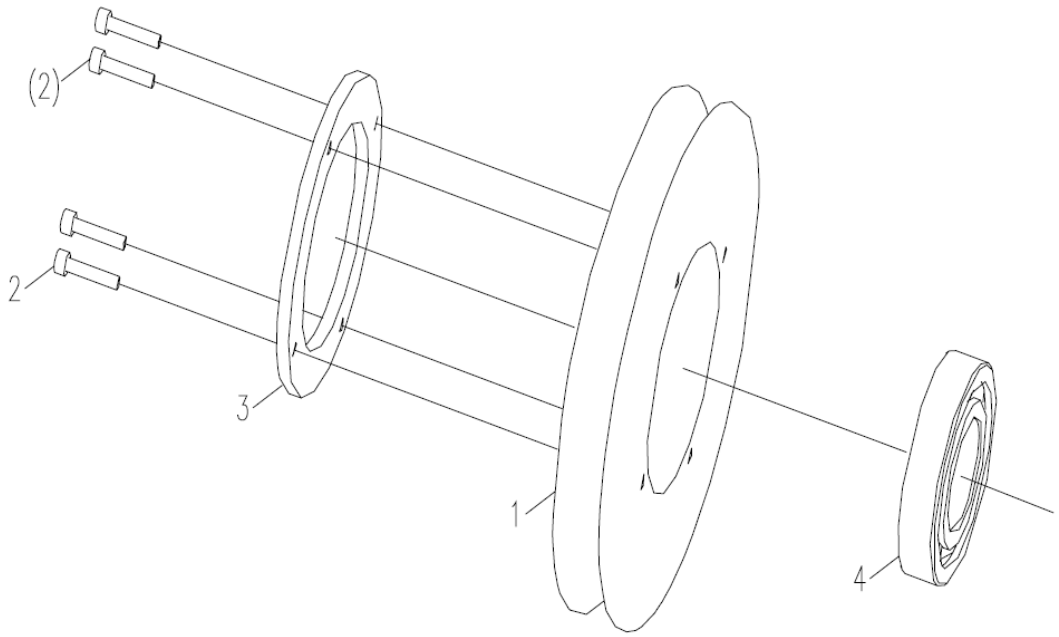

# CONJUNTO DA POLIA
# D00631208800400000Y

| POS. | CÓDIGO | DESCRIÇÃO E ESPECIFICAÇÃO | QUANT. | OBSERVAÇÃO |
|---|---|---|---|---|
| 1 | 00631208800401010 | Polia | 1 | |
| 2 | 1040100036 | Parafuso M5x25-8,8, GB/T70.1-2000 | 4 | |
| 3 | 00633098700401020 | Tampa | 1 | |
| 4 | 1050200056 | Rolamento antifricção 80308, GB278-1982 | 1 | |
| 5 | 204110014 | Graxa à base de lítio | 0,1kg | |

# CONJUNTO DA SEÇÃO DE LANÇA TELESCÓPICA 4 D00631148930000000Y

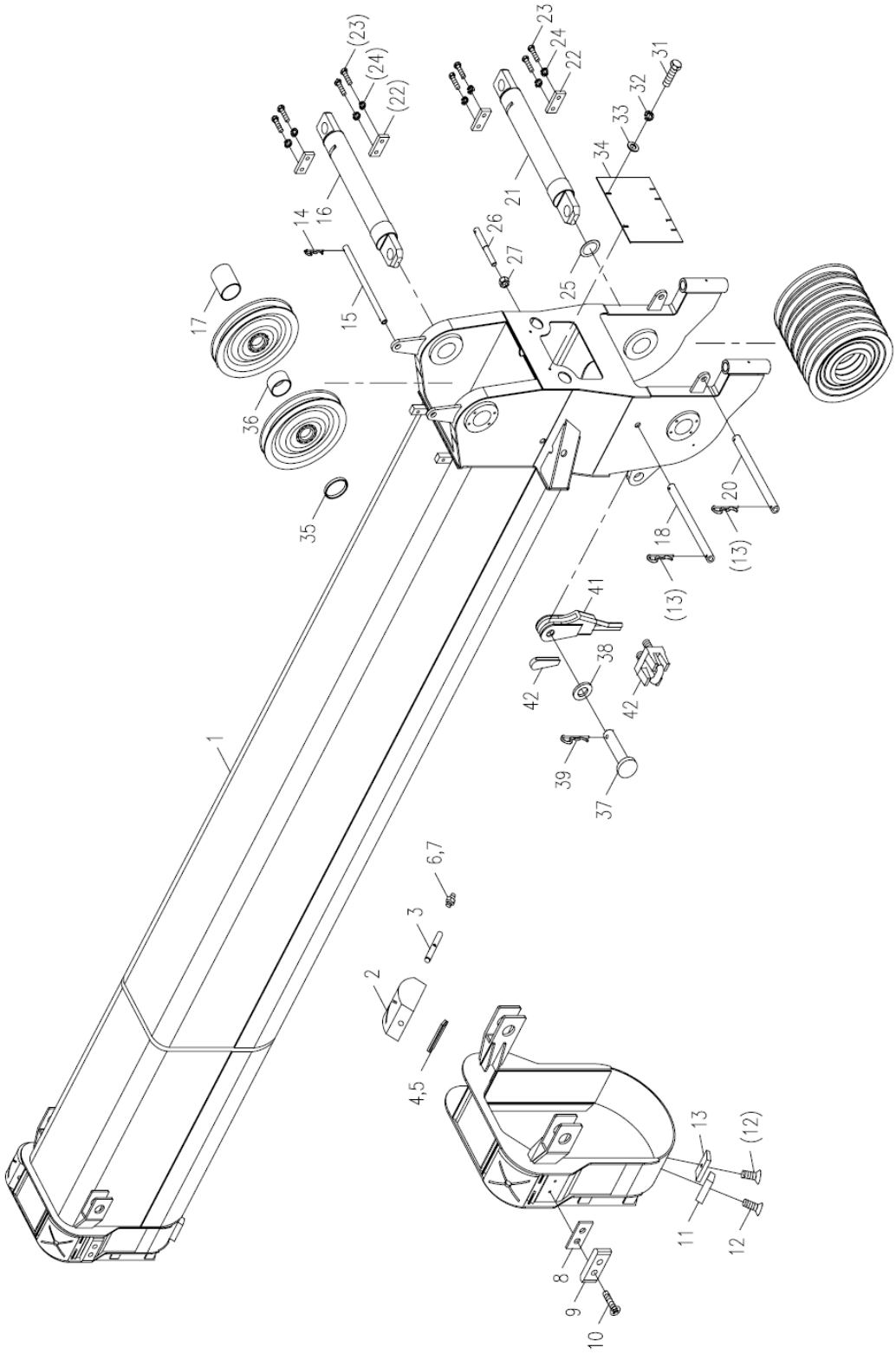

# CONJUNTO DA SEÇÃO DE LANÇA TELESCÓPICA 4 D00631148930000000Y

| POS. | CÓDIGO | DESCRIÇÃO E ESPECIFICAÇÃO | QUANT. | OBSERVAÇÃO |
|---|---|---|---|---|
| 1 | 00631148930200000 | Seção da lança telescópica 4 soldada | 1 | |
| 2 | 00631208920001030 | Bloco deslizante | 2 | |
| 3 | 00631208620001030 | Camisa | 2 | |
| 4 | 00631208920001020 | Placa | 2 | |
| 5 | 00631208920001040 | Placa | 2 | |
| 6 | 1080000001 | Recipiente de óleo M10x1, GB1152-1979 | 3 | |
| 7 | 204040017 | Graxa de dissulfeto de molibdênio | 8,0kg | |
| 8 | 00631258900001020 | Bloco deslizante | 2 | |
| 9 | 00631148610001040 | Sapata | 4 | |
| 10 | 1040100082 | Parafuso M8x25-4,8, GB/T819.1-2000 | 4 | |
| 11 | 00631148910001020 | Bloco deslizante | 2 | |
| 12 | 1040100080 | Parafuso M8x16-4,8, GB/T819.1-2000 | 4 | |
| 13 | 00631148910001010 | Bloco deslizante | 2 | |
| 14 | 006340000007 | Pino de mola (D22, 24, 25, 28) | 6 | |
| 15 | 00631208900001010 | Tubo | 1 | |
| 16 | 00631148900400000 | Fuso da polia superior | 1 | |
| 17 | 00631148900001010 | Camisa de espaçamento | 1 | |
| 18 | 00633230000000143 | Tubo | 1 | |
| 19 | 00631148930400000 | Conjunto da polia | 8 | |
| 20 | 00631148900001020 | Tubo | 1 | |
| 21 | 00631148900001030 | Fuso da polia inferior | 1 | |
| 22 | 00633230000000139 | Tubo | 4 | |
| 23 | 1040000116 | Parafuso M10x20-8.8, GB/T5783-2000 | 8 | |
| 24 | 1040300067 | Arruela 10, GB/T93-1987 | 8 | |
| 25 | 00633230000000050 | Camisa de espaçamento | 7 | |
| 26 | 00631148900001050 | Prisioneiro de fixação do cabo | 1 | |
| 27 | 1040200175 | Porca M22-8, GB/T6170-2000 | 1 | |
| 31 | 1040000018 | Parafuso M8x30-8.8, GB/T5783-2000 | 2 | |
| 32 | 1040300094 | Arruela 8-140HV, GB/T96.1-2002 | 2 | |
| 33 | 1040300063 | Arruela 8, GB/T93-1987 | 2 | |
| 34 | 00631208900001050 | Placa | 1 | |
| 35 | 00631148900001060 | Camisa de espaçamento | 1 | |
| 36 | 00631148900001040 | Camisa de espaçamento | 1 | |
| 37 | 00630878910001020 | Pino | 1 | |

# CONJUNTO DA SEÇÃO DE LANÇA TELESCÓPICA 4
# D00631148930000000Y

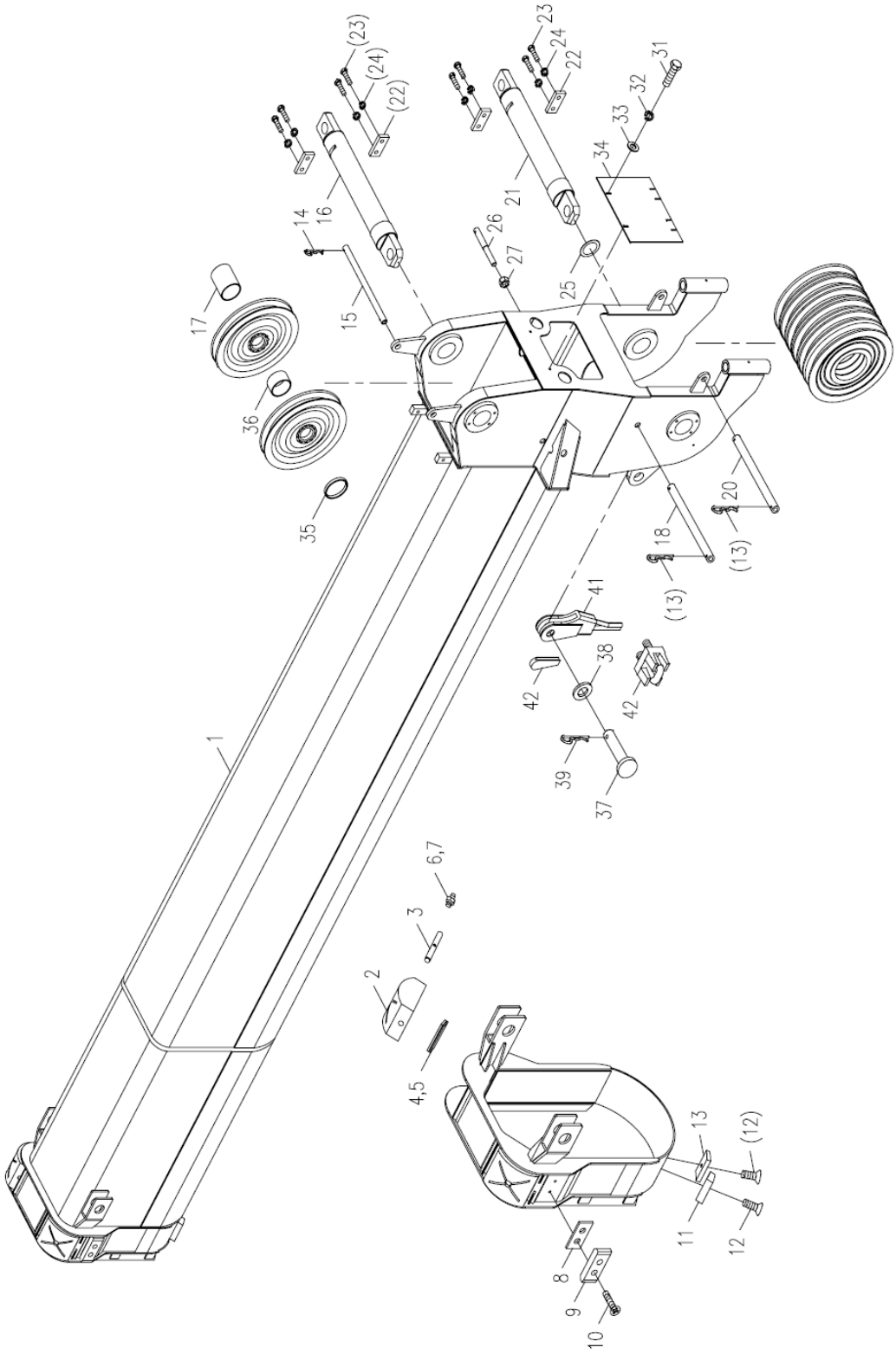

# CONJUNTO DA SEÇÃO DE LANÇA TELESCÓPICA 4 D00631148930000000Y

| POS. | CÓDIGO | DESCRIÇÃO E ESPECIFICAÇÃO | QUANT. | OBSERVAÇÃO |
|---|---|---|---|---|
| 38 | 1040300090 | Arruela 36-200HV, GB/T97.1-2002 | 1 | |
| 39 | 006340000029 | Pino de mola (D30, 32,35) | 1 | |
| 40 | 00633240000000004 | Cunha | 1 | |
| 41 | 00630878910001010 | Camisa da cunha | 1 | |
| 42 | 1090100001 | Abraçadeira do cabo de aço | 1 | |
| 43 | 1081200167 | Tampa de poeira do bocal de graxa | 1 | |

# CONJUNTO DA POLIA
# D00631148930400000Y

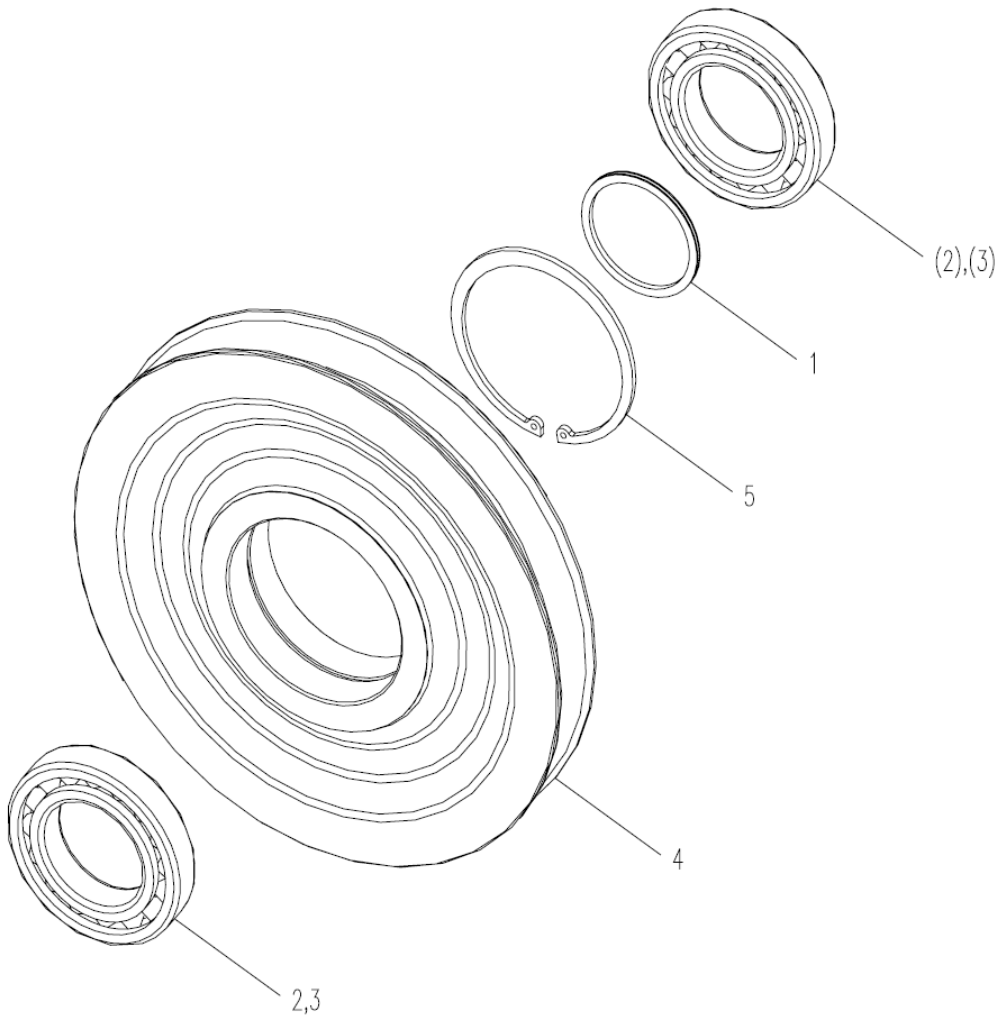

# CONJUNTO DA POLIA
# D00631148930400000Y

| POS. | CÓDIGO | DESCRIÇÃO E ESPECIFICAÇÃO | QUANT. | OBSERVAÇÃO |
|---|---|---|---|---|
| 1 | 00633230000000043 | Camisa do espaçador | 1 | |
| 2 | 1050200113 | Rolamento antifricção (esfera ranhurada) 6217-2Z, GB276-1994 | 2 | |
| 3 | 204110014 | Graxa à base de lítio | 0,1kg | |
| 4 | 00631148930401010 | Polia | 1 | |
| 5 | 00633230000000051 | Anel de pressão | 1 | |

# CONJUNTO DA LANÇA PRINCIPAL
# D00631170110000000Y

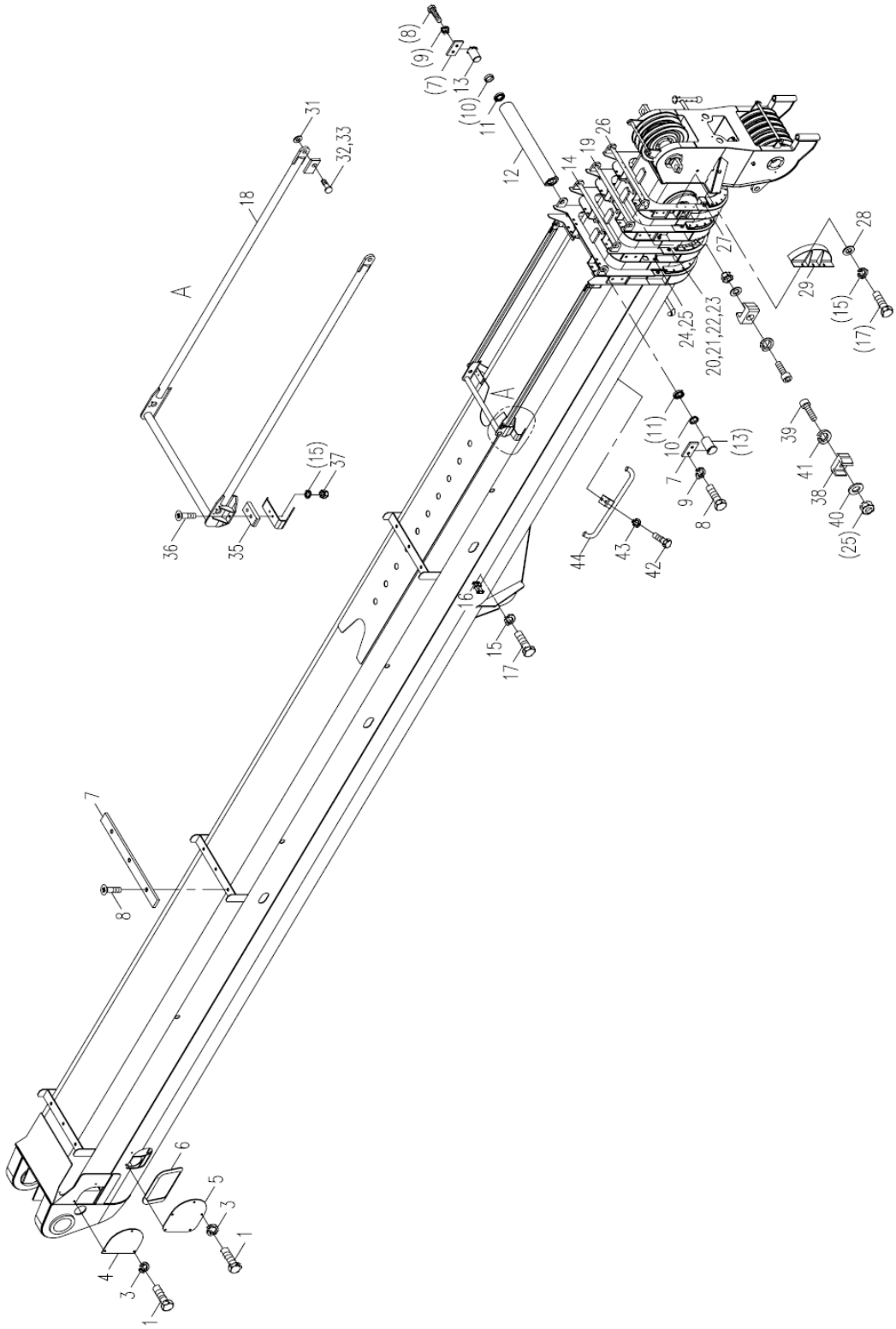

# CONJUNTO DA LANÇA PRINCIPAL D00631170110000000Y

| POS. | CÓDIGO | DESCRIÇÃO E ESPECIFICAÇÃO | QUANT. | OBSERVAÇÃO |
|---|---|---|---|---|
| 1 | 1040000204 | Parafuso M5x10-8.8, GB/T5783-2000 | 12 | |
| 2 | 1040300060 | Arruela 5, GB/T93-1987 | 12 | |
| 3 | 1040300048 | Arruela 5-200HV, GB/T97.1-2002 | 12 | |
| 4 | 00631220100001020 | Placa | 2 | |
| 5 | 00631140110001010 | Placa | 1 | |
| 6 | 00631140110001020 | Placa | 1 | |
| 7 | 006340000013 | Defletor 30 | 8 | |
| 8 | 1040000109 | Parafuso M6x16-8.8, GB/T5783-2000 | 16 | |
| 9 | 1040300062 | Arruela 6, GB/T93-1987 | 16 | |
| 10 | 00631900100001080 | Camisa de espaçamento | 8 | |
| 11 | 1050200084 | Rolamento da esfera ranhurada 6006Z 6006Z, GB276-1994 | 8 | |
| 12 | 00631400100001040 | Tambor | 1 | |
| 13 | 00631900100001100 | Pino | 8 | |
| 14 | 00631400100001050 | Tambor | 1 | |
| 15 | 1040300063 | Arruela 8, GB/T93-1987 | 22 | |
| 16 | 00631140110400000 | Bloco do porta-cabo | 1 | |
| 17 | 1040000098 | Parafuso M8x16-8.8, GB/T5783-2000 | 18 | |
| 18 | 00631200100200000 | Conjunto da guia do cabo de içamento | 1 | |
| 19 | 00631210100001040 | Tambor | 1 | |
| 20 | 1040100089 | Parafuso M12x40-8,8, GB/T70.1-2000 | 2 | |
| 21 | 1040100038 | Parafuso M12x50-8,8, GB/T70.1-2000 | 6 | |
| 22 | 00630820100200000 | Sapata de ajuste (opcional) | 2 | |
| 23 | 00631250100001040 | Placa de pressão | 6 | |
| 24 | 00630870130200000 | Bloco de ajuste | 2 | |
| 25 | 1040200113 | Porca M10-8, GB/T6170-2000 | 20 | |
| 26 | 00630620100001040 | Tambor | 1 | |
| 27 | 00630870120001010 | Placa de pressão | 2 | |
| 28 | 1040300066 | Arruela 8-200HV, GB/T97.1-2002 | 6 | |
| 29 | 00631140110200000 | Tampa da polia | 2 | |
| 30 | 00633144700201020 | Ripa | 3 | |
| 31 | 1040100158 | Parafuso M8x35-4,8, GB/T819.1-2000 | 9 | |
| 32 | 1040300106 | Arruela 20-200HV, GB/T97.1-2002 | 4 | |
| 33 | 00630930100001010 | Pino | 2 | |
| 34 | 1040500057 | Pino 5x50, GB/T91-2000 | 2 | |

# CONJUNTO DA LANÇA PRINCIPAL
# D00631170110000000Y

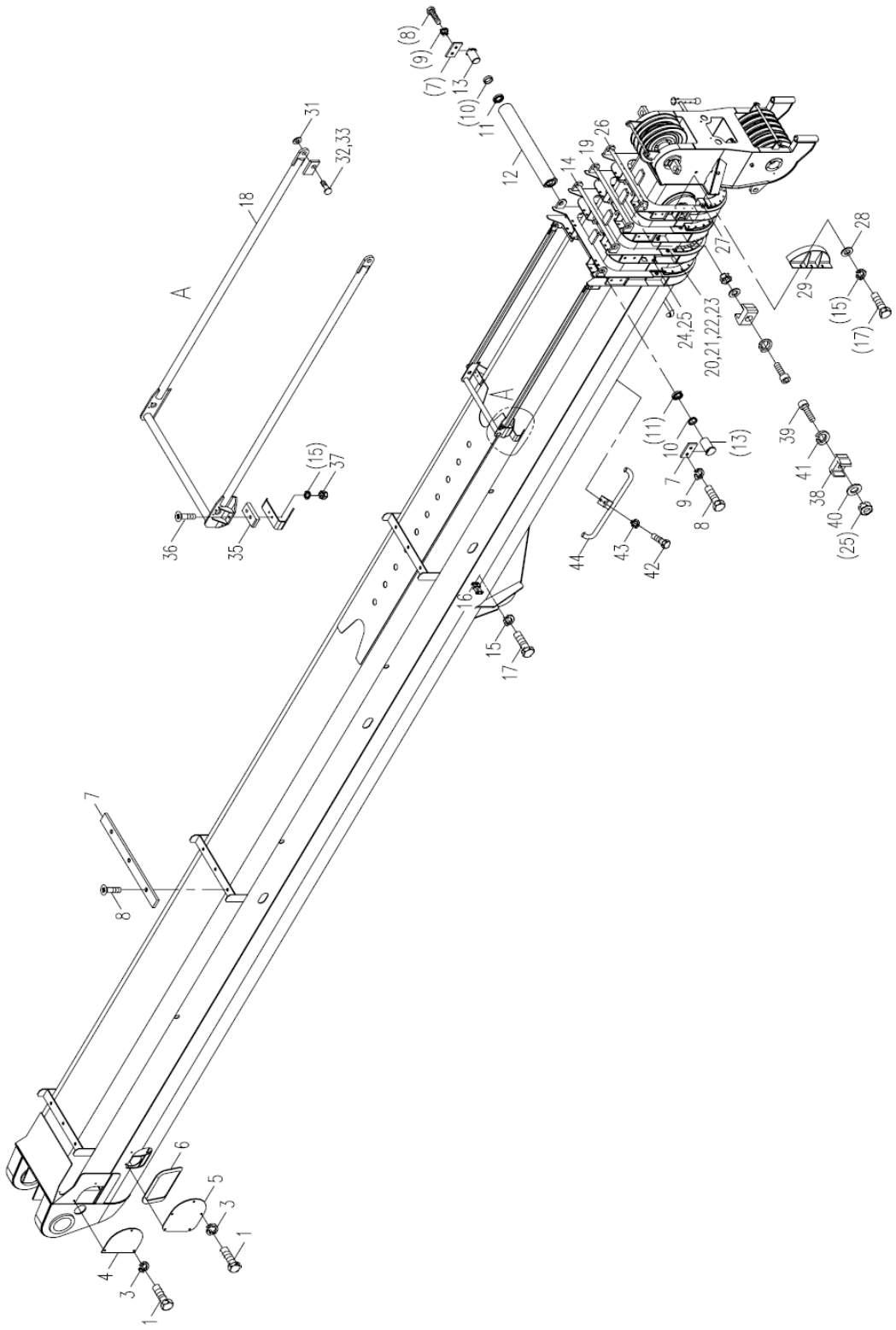

# CONJUNTO DA LANÇA PRINCIPAL
# D00631170110000000Y

| POS. | CÓDIGO | DESCRIÇÃO E ESPECIFICAÇÃO | QUANT. | OBSERVAÇÃO |
|---|---|---|---|---|
| 35 | 00631170100001010 | Sapata | 2 | |
| 36 | 1040100095 | Parafuso M8x40-4,8, GB/T819.1-2000 | 4 | |
| 37 | 1040200192 | Porca M8-8, GB/T6170-2000 | 4 | |
| 38 | 00631410100001040 | Bloco de alinhamento | 16 | |
| 39 | 1040100166 | Parafuso M10x50-8,8, GB/T70.1-2000 | 16 | |
| 40 | 1040300027 | Arruela 10-140HV, GB/T96.1-2002 | 50 | |
| 41 | 1040300067 | Arruela 10, GB/T93-1987 | 16 | |

# CONJUNTO DA GUIA DO CABO DE IÇAMENTO D00631200100200000Y

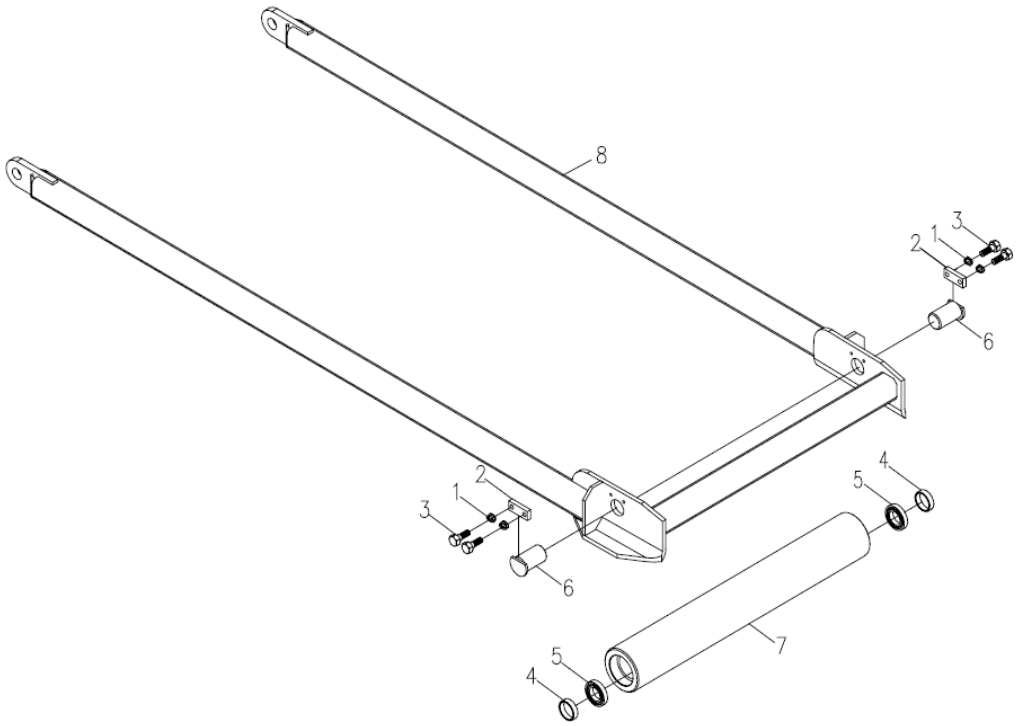

# CONJUNTO DA GUIA DO CABO DE IÇAMENTO D00631200100200000Y

| POS. | CÓDIGO | DESCRIÇÃO E ESPECIFICAÇÃO | QUANT. | OBSERVAÇÃO |
|---|---|---|---|---|
| 1 | 1040300062 | Arruela 6, GB/T93-1987 | 4 | |
| 2 | 006340000013 | Defletor | 2 | |
| 3 | 1040000109 | Parafuso M6x16-8.8, GB/T5783-2000 | 4 | |
| 4 | 00631900100001080 | Camisa do espaçador | 2 | |
| 5 | 1050200084 | Rolamento da esfera de ranhura profunda 6006Z 6006Z, GB276-1994 | 2 | |
| 6 | 00631900100001100 | Pino | 2 | |
| 7 | 00631200100201010 | Tambor | 1 | |
| 8 | 00631200100210000 | Guia do cabo de içamento | 1 | |

# INSTALAÇÃO DA LANÇA PRINCIPAL
# D00631144780200000Y

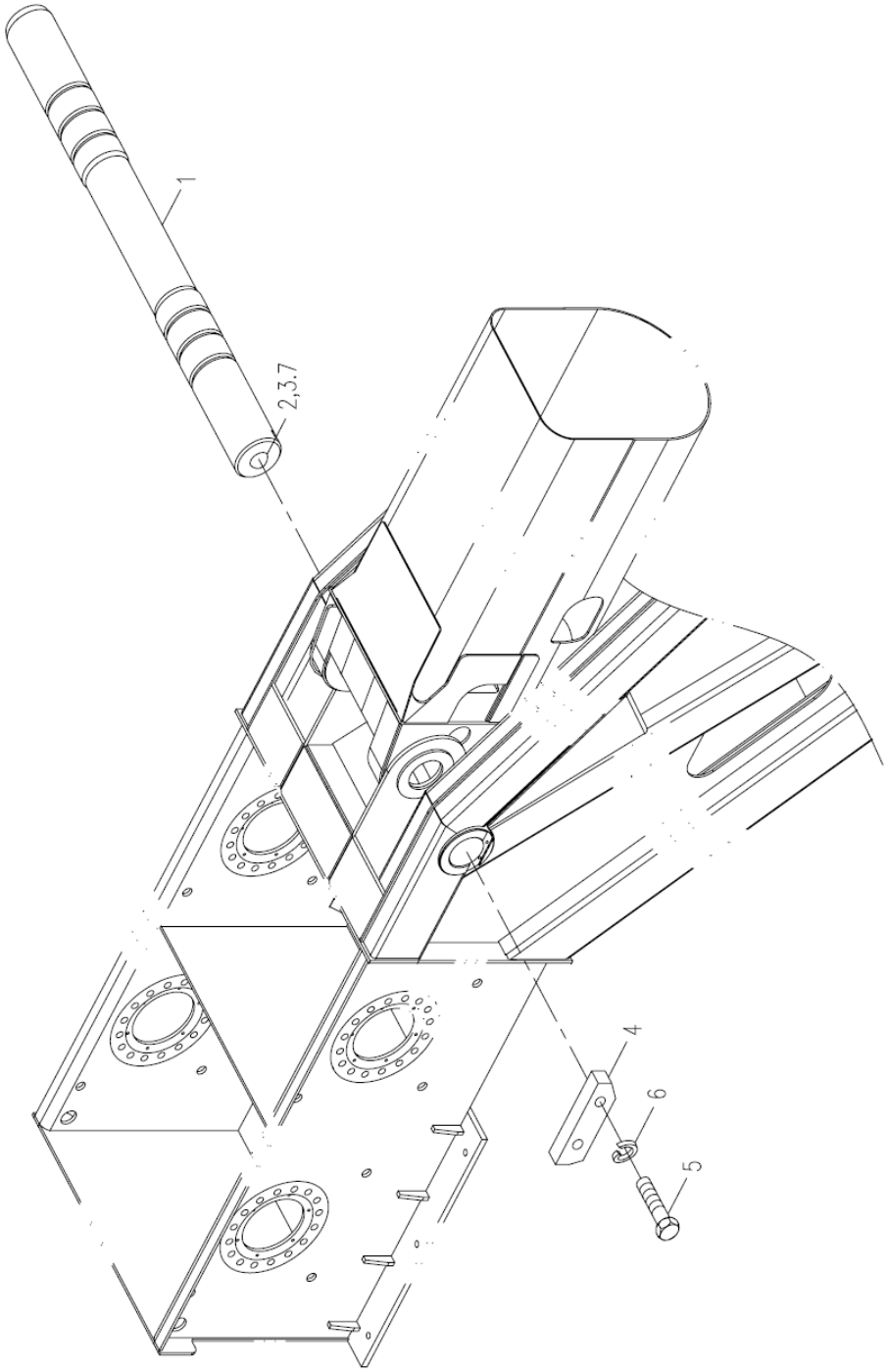

# INSTALAÇÃO DA LANÇA PRINCIPAL D00631144780200000Y

| POS. | CÓDIGO | DESCRIÇÃO E ESPECIFICAÇÃO | QUANT. | OBSERVAÇÃO |
|---|---|---|---|---|
| 1 | 00631144780201010 | Eixo de montagem da lança principal | 1 | |
| 2 | 1080000002 | Recipiente de óleo M10x1, GB1152-1989 | 2 | |
| 3 | 204110014 | Graxa à base de lítio | 2,0kg | |
| 4 | 00631174700601020 | Defletor | 1 | |
| 5 | 1040000102 | Parafuso M14x35-8.8, GB/T5783-2000 | 2 | |
| 6 | 1040300068 | Arruela 14, GB/T93-1987 | 2 | |
| 7 | 1081200167 | Tampa de poeira do bocal de graxa | 2 | |

# INSTALAÇÃO DO BRAÇO
# D00631144780800000Y

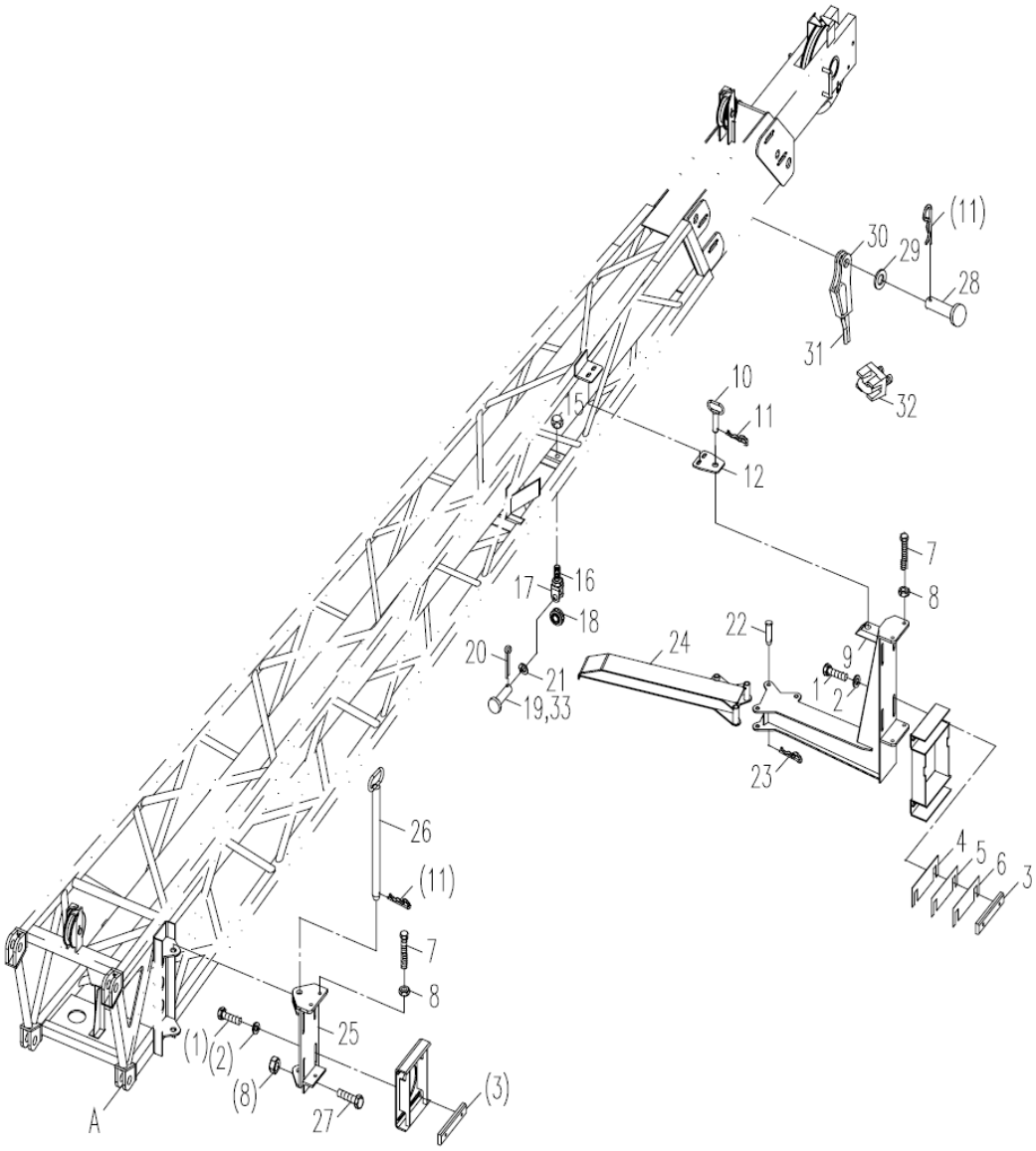


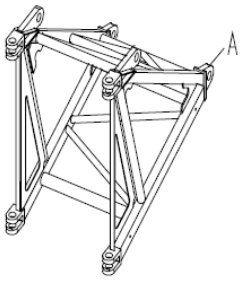

# INSTALAÇÃO DO BRAÇO D00631144780800000Y

| POS. | CÓDIGO | DESCRIÇÃO E ESPECIFICAÇÃO | QUANT. | OBSERVAÇÃO |
|---|---|---|---|---|
| 1 | 1040000140 | Parafuso M16x45-10.9, GB/T5783-2000 | 10 | |
| 2 | 1040300052 | Arruela 16-200HV, GB/T97.1-2002 | 10 | |
| 3 | 00633130200001240 | Sapata | 4 | |
| 4 | 00633130200001290 | Sapata | 1 | |
| 5 | 00633130200001300 | Sapata | 1 | |
| 6 | 00633130200001310 | Sapata | 1 | |
| 7 | 1040000664 | Parafuso M20x130-8,8 | 8 | |
| 8 | 1040200097 | Porca M20-8, GB/T6170-2000 | 9 | |
| 9 | 00631324700480000 | Suporte intermediário | 1 | |
| 10 | 00633130203400000 | Pino | 1 | |
| 11 | 006340000029 | Pino de mola (D30, 32,35) | 3 | |
| 12 | 00631224700401010 | Placa de montagem | 1 | |
| 13 | 1040300065 | Arruela 16, GB/T93-1987 | 2 | |
| 14 | 1040200110 | Porca M16-8, GB/T6170-2000 | 2 | |
| 15 | 1040200146 | Porca M30x2-8, GB/T6171-2000 | 4 | |
| 16 | 00631504700401010 | Prisioneiro | 2 | |
| 17 | 00631504700410000 | Suporte | 2 | |
| 18 | 00631504700401020 | Rolo | 2 | |
| 19 | 00631504700401030 | Eixo | 2 | |
| 20 | 1040500077 | Pino 5x30, GB/T91-2000 | 2 | |
| 21 | 1040300106 | Arruela 20-200HV, GB/T97.1-2002 | 2 | |
| 22 | 00631324700401010 | Pino | 2 | |
| 23 | 006340000032 | Pino de mola (D16, 18,20) | 2 | |
| 24 | 00631324700490000 | Adaptador | 1 | |
| 25 | 00631324700500000 | Suporte | 1 | |
| 26 | 00633100200600000 | Pino | 1 | |
| 27 | 1040000556 | Parafuso M20x55-8,8 | 1 | |
| 28 | 00630878910001020 | Pino | 1 | |
| 29 | 1040300090 | Arruela 36-200HV, GB/T97.1-2002 | 1 | |
| 30 | 00630878910001010 | Camisa da cunha | 1 | |
| 31 | 00633240000000004 | Cunha | 1 | |
| 32 | 1090100001 | Abraçadeira do cabo de aço | 1 | |
| 33 | 204110014 | Graxa à base de lítio | 0,1kg | |
| | | | | |

# BRAÇO
# D00631250200000000Y

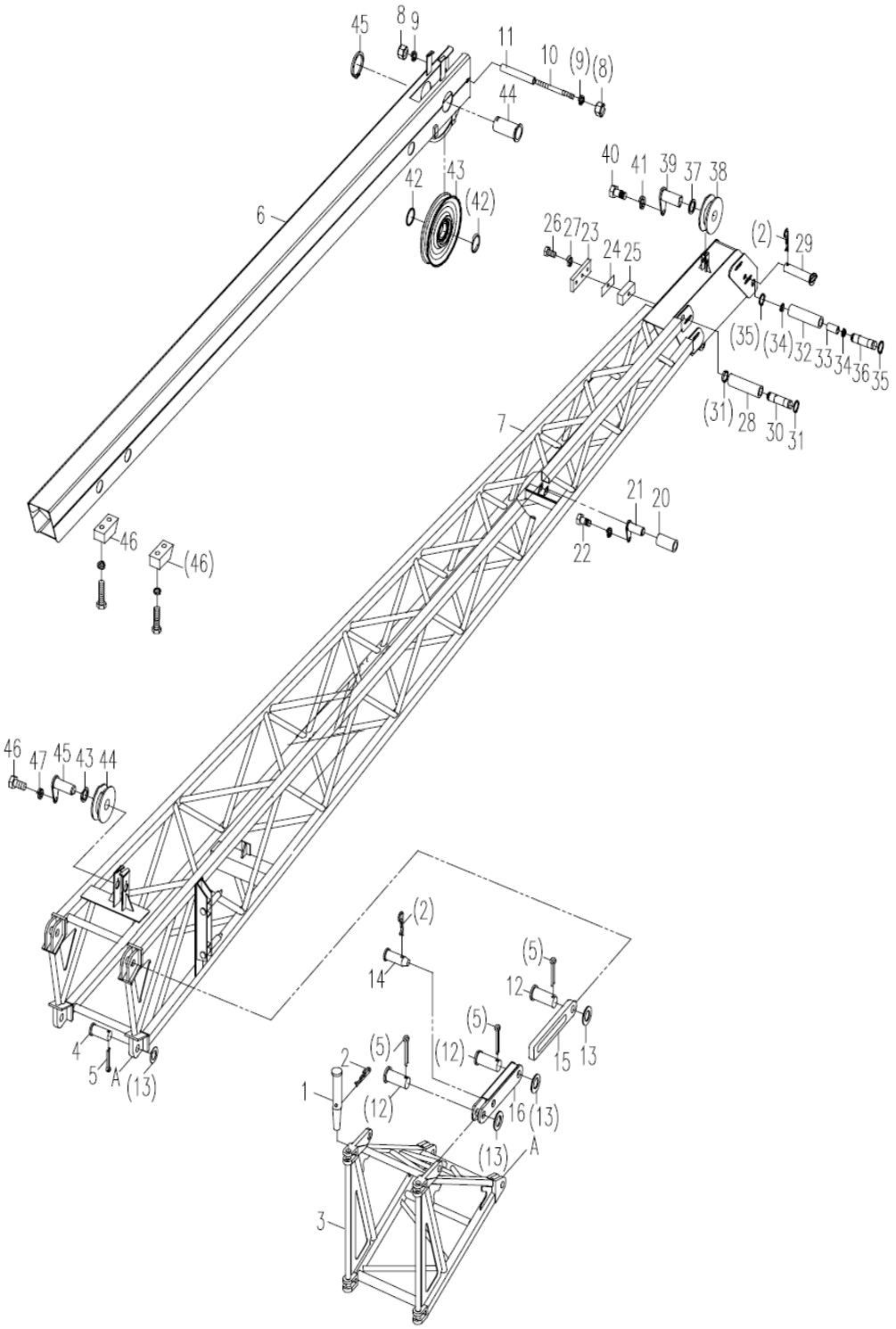

# BRAÇO
# D00631250200000000Y

| POS. | CÓDIGO | DESCRIÇÃO E ESPECIFICAÇÃO | QUANT. | OBSERVAÇÃO |
|---|---|---|---|---|
| 1 | 00633100200201220 | Pino | 4 | |
| 2 | 006340000001 | Pino de mola (D40, 45) | 7 | |
| 3 | 00631220200200000 | Adaptador | 1 | |
| 4 | 00633130200001030 | Pino | 2 | |
| 5 | 1040500076 | Pino 8x60, GB/T91-2000 | 8 | |
| 6 | 00631220200400000 | Lança em forma de caixa | 1 | |
| 7 | 00631250200600000 | Braço de treliça | 1 | |
| 8 | 1040200196 | Porca M18-5, GB/T923-1988 | 2 | |
| 9 | 1040300028 | Arruela 18, GB/T93-1987 | 2 | |
| 10 | 00633130200001010 | Pino de proteção do cabo | 1 | |
| 11 | 00633130200001020 | Tubo de proteção do cabo | 1 | |
| 12 | 00633130200001130 | Pino | 6 | |
| 13 | 00633130200001170 | Arruela | 8 | |
| 14 | 00633130200001160 | Pino | 2 | |
| 15 | 00631220200001010 | Pino | 2 | |
| 16 | 00631220200800000 | Suporte de tração | 2 | |
| 18 | 1040300063 | Arruela 8, GB/T93-1987 | 1 | |
| 20 | 00633130201600000 | Tambor | 1 | |
| 21 | 00633130201800000 | Pino | 1 | |
| 22 | 1040000103 | Parafuso M8x12-8.8, GB/T5783-2000 | 1 | |
| 23 | 00633130200001050 | Sapata | 24 | |
| 24 | 00633130200001060 | Placa | 8 | |
| 25 | 00633130200001070 | Bloco deslizante | 8 | |
| 26 | 1040000093 | Parafuso M12x20-8.8, GB/T5783-2000 | 24 | |
| 27 | 1040300054 | Arruela 12, GB/T93-1987 | 24 | |
| 28 | 00633130200800000 | Tambor | 1 | |
| 29 | 00633130200600000 | Pino | 1 | |
| 30 | 1040300017 | Anel retentor 45, GB/T894.1-1986 | 2 | |
| 31 | 00633130200001080 | Pino | 1 | |
| 32 | 00633130201400001 | Rolo | 1 | |
| 33 | 00633130200001350 | Camisa | 1 | |
| 34 | 00633130200001100 | Buchas | 2 | |
| 35 | 1040300018 | Anel retentor 50, GB/T894.1-1986 | 2 | |
| 36 | 00633130200001111 | Pino | 1 | |

# BRAÇO
# D00631250200000000Y

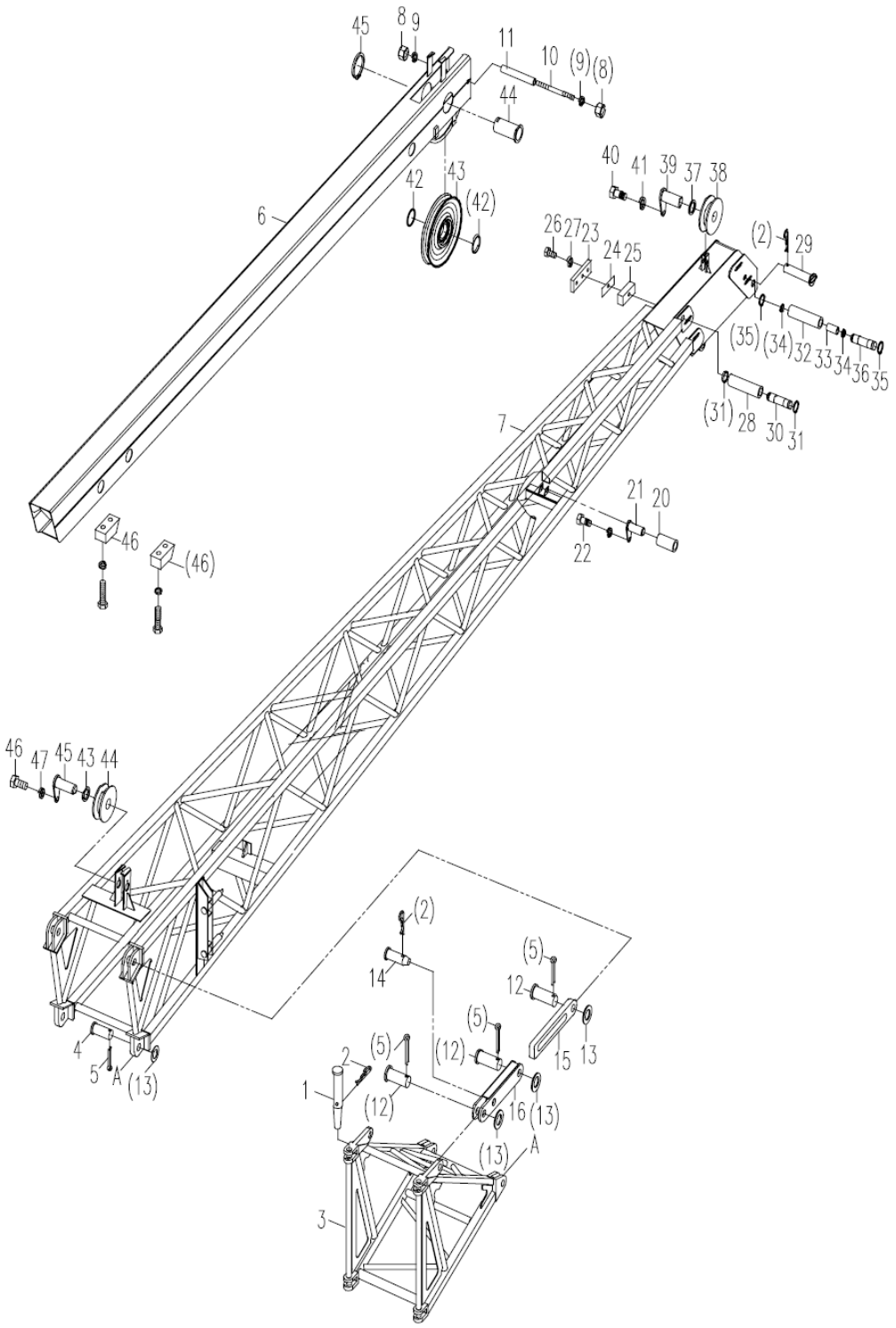

# BRAÇO
# D00631250200000000Y

| POS. | CÓDIGO | DESCRIÇÃO E ESPECIFICAÇÃO | QUANT. | OBSERVAÇÃO |
|---|---|---|---|---|
| 37 | 00633130200001090 | Anel do eixo | 4 | |
| 38 | 00633130201000000 | Conjunto da polia | 2 | |
| 39 | 00633130201200000 | Eixo | 2 | |
| 40 | 1040000132 | Parafuso M10x16-8.8, GB/T5783-2000 | 2 | |
| 41 | 1040300067 | Arruela 10, GB/T93-1987 | 2 | |
| 42 | 00633230000000050 | Camisa de espaçamento | 2 | |
| 43 | 00633230000000044 | Conjunto da polia | 1 | |
| 44 | 00633130200001040 | Eixo oco | 1 | |
| 45 | 1040300143 | Anel retentor 85, GB/T894.1-1986 | 1 | |
| 46 | 00631250200001010 | Placa | 2 | |
| 47 | 204110014 | Graxa à base de lítio | 0,1kg | |

# CONJUNTO DA POLIA
# D00633130201000000Y

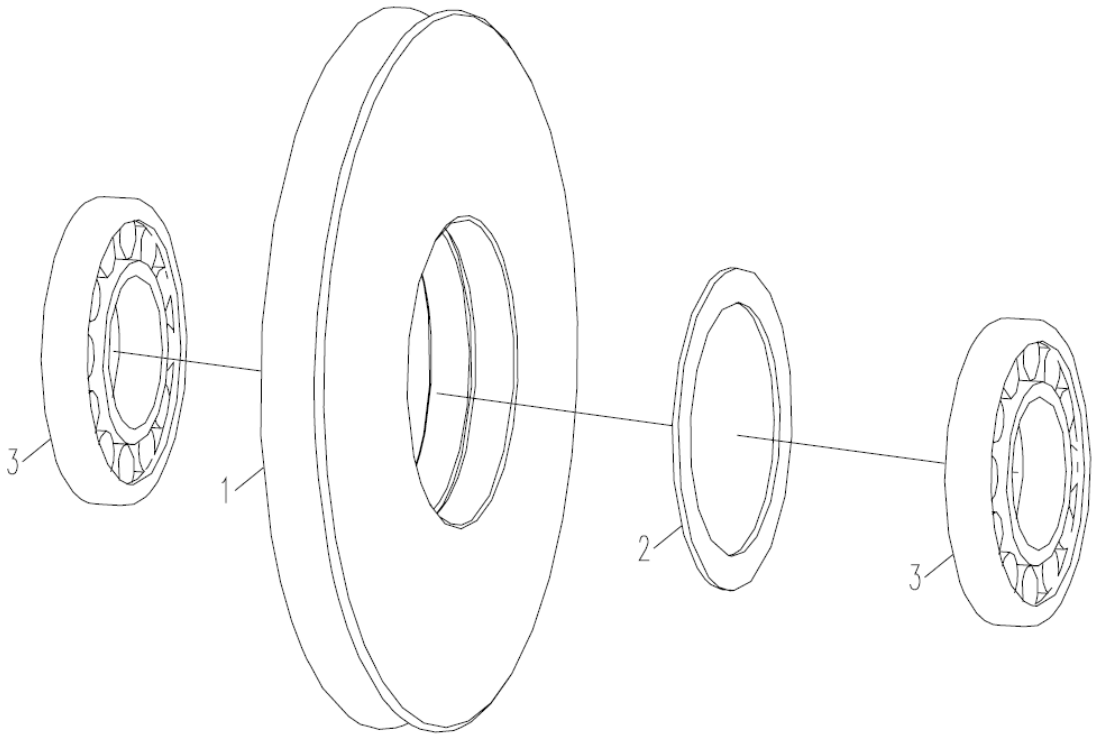

# CONJUNTO DA POLIA D00633130201000000Y

| POS. | CÓDIGO | DESCRIÇÃO E ESPECIFICAÇÃO | QUANT. | OBSERVAÇÃO |
|---|---|---|---|---|
| 1 | 00633130201001010 | Polia | 1 | |
| 2 | 1040300144 | Anel retentor 62, GB/T893.1-1986 | 1 | |
| 3 | 1050200104 | Rolamento antifricção 6206, GB276-1994 | 2 | |
| 4 | 204110014 | Graxa à base de lítio | 0,1kg | |

# MECANISMO DE TELESCOPAGEM
# D00631171810000000Y

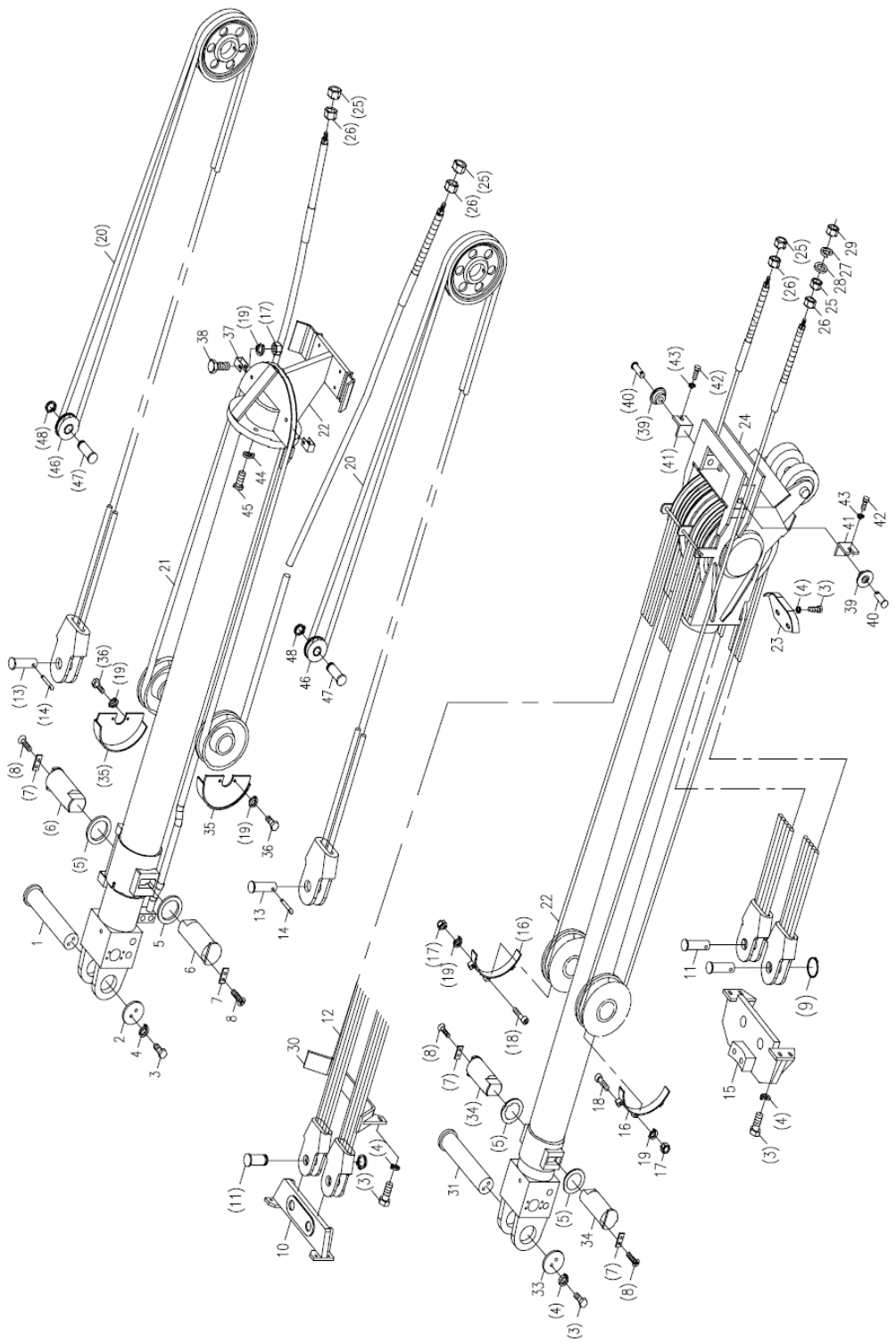

# MECANISMO DE TELESCOPAGEM D00631171810000000Y

| POS. | CÓDIGO | DESCRIÇÃO E ESPECIFICAÇÃO | QUANT. | OBSERVAÇÃO |
|---|---|---|---|---|
| 1 | 00631221800001010 | Pino | 1 | |
| 2 | 006340000072 | Anel retentor para ponta de eixo 80 de dois furos | 1 | |
| 3 | 1040000114 | Parafuso M10x25-8.8, GB/T5783-2000 | 16 | |
| 4 | 1040300067 | Arruela 10, GB/T93-1987 | 16 | |
| 5 | 00631201801600000 | Bloco da sapata de ajuste | 4 | |
| 6 | 00631141800001010 | Pino | 2 | |
| 7 | 00633091800001080 | Defletor | 4 | |
| 8 | 1040100075 | Parafuso M8x20-4,8, GB/T819.1-2000 | 8 | |
| 9 | 1040300184 | Anel retentor 35, GB/T894.1-1986 | 4 | |
| 10 | 00631141800200000 | Suporte de fixação do cabo de aço | 1 | |
| 11 | 00633230000000064 | Eixo | 4 | |
| 12 | 00631171800200000 | Cabo de aço de extensão I | 2 | |
| 13 | 00633230000000030 | Pino | 2 | |
| 14 | 1040500137 | Pino 8x50, GB/T91-2000 | 2 | |
| 15 | 00631141810200001 | Suporte do cabo de aço | 1 | |
| 16 | 00631001800001020 | Prancha de proteção | 2 | |
| 17 | 1040200192 | Porca M8-8, GB/T6170-2000 | 8 | |
| 18 | 1040100031 | Parafuso M8x40-8,8, GB/T70.1-2000 | 6 | |
| 19 | 1040300063 | Arruela 8 | 12 | |
| 20 | 00631171800400000 | Cabo de aço de extensão II | 2 | |
| 21 | 00631171800800000 | Cabo de aço de retração II | 2 | |
| 22 | 00631141801400000 | Assento da guia | 1 | |
| 23 | 00633141802800000 | Tampa de proteção do cabo de aço | 1 | |
| 24 | 00631141810400000 | Conjunto da cabeça do rolo | 1 | |
| 25 | 1040200097 | Porca M20-8, GB/T6170-2000 | 4 | |
| 26 | 1040200172 | Porca M20-10, GB/T889-1986 | 4 | |
| 27 | 00633091800001170 | Arruela | 8 | |
| 28 | 1040300053 | Arruela 18-200HV, GB/T97.1-2002 | 4 | |
| 29 | 1040200170 | Porca M12-8, GB/T889-1986 | 4 | |
| 30 | 00633101801400000 | Proteção do cabo de aço | 1 | |
| 31 | 00630931810001020 | Camisa de espaçamento | 2 | |
| 32 | 00631141800001020 | Eixo | 1 | |
| 33 | 00633141800001100 | Placa | 1 | |
| 34 | 00631141810001010 | Pino | 2 | |

# MECANISMO DE TELESCOPAGEM
# D00631171810000000Y

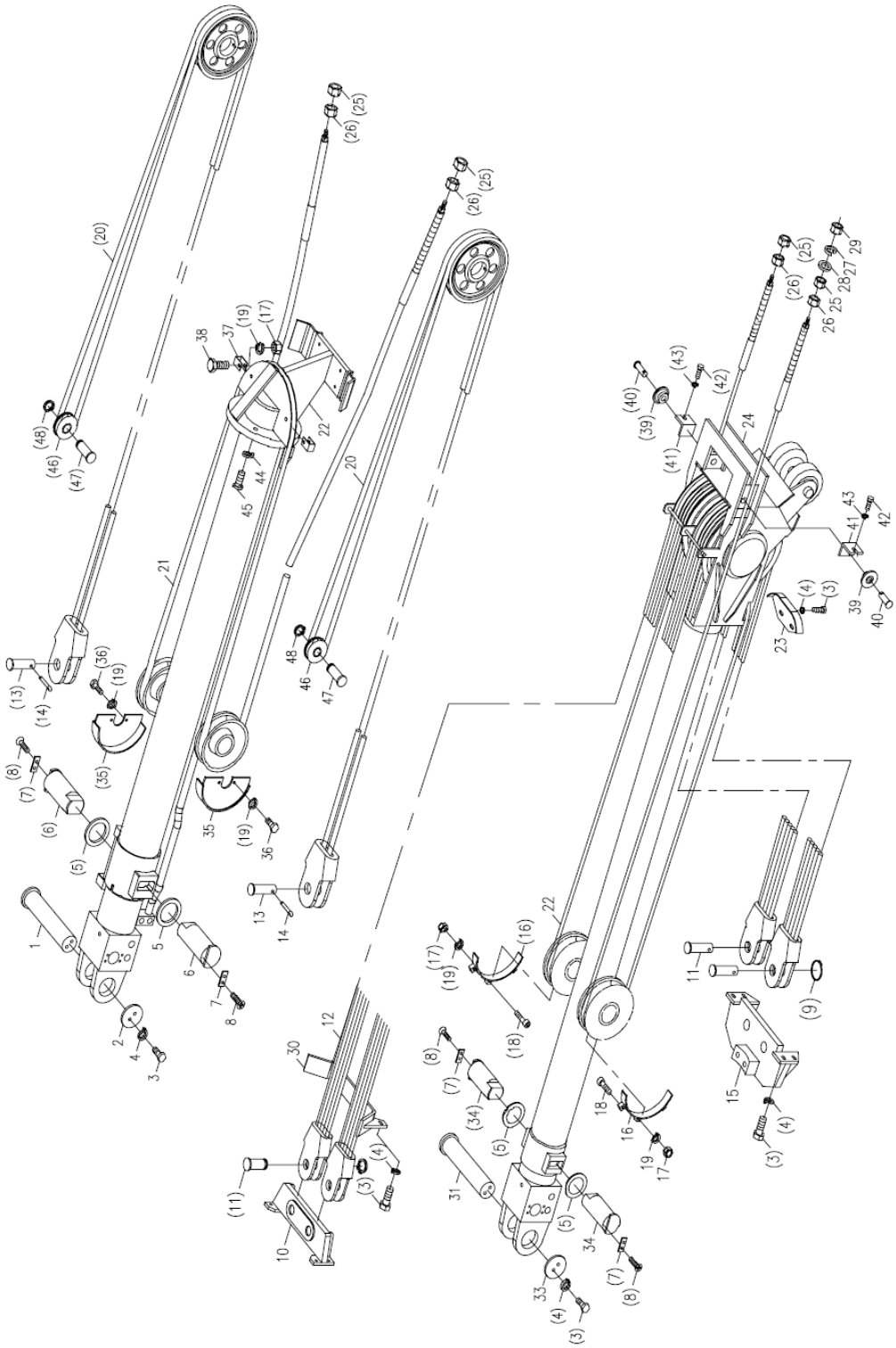

# MECANISMO DE TELESCOPAGEM
# D00631171810000000Y

| POS. | CÓDIGO | DESCRIÇÃO E ESPECIFICAÇÃO | QUANT. | OBSERVAÇÃO |
|---|---|---|---|---|
| 35 | 00633141802000000 | Tampa da polia | 2 | |
| 36 | 1040000098 | Parafuso M8x16-8.8, GB/T5783-2000 | 4 | |
| 37 | 00633141800001120 | Placa de pressão | 2 | |
| 38 | 1040000199 | Parafuso M8x45-8.8, GB/T5783-2000 | 2 | |
| 39 | 00633230000000053 | Conjunto de rolos | 2 | |
| 40 | 00633230000000049 | Eixo | 2 | |
| 41 | 00633230000000047 | Ferro de ângulo | 2 | |
| 42 | 1040000109 | Parafuso M6x16-8.8, GB/T5783-2000 | 2 | |
| 43 | 1040300062 | Arruela 6, GB/T93-1987 | 2 | |
| 44 | 1040300054 | Arruela 12, GB/T93-1987 | 10 | |
| 45 | 1040100089 | Parafuso M12x40-8,8, GB/T70.1-2000 | 10 | |
| 46 | 00633141802200000 | Roda | 2 | |
| 47 | 00633141800001130 | Pino | 2 | |
| 48 | 1040300096 | Anel retentor 40, GB/T894.1-1986 | 2 | |

# ASSENTO DA GUIA
# D00631141801400000Y

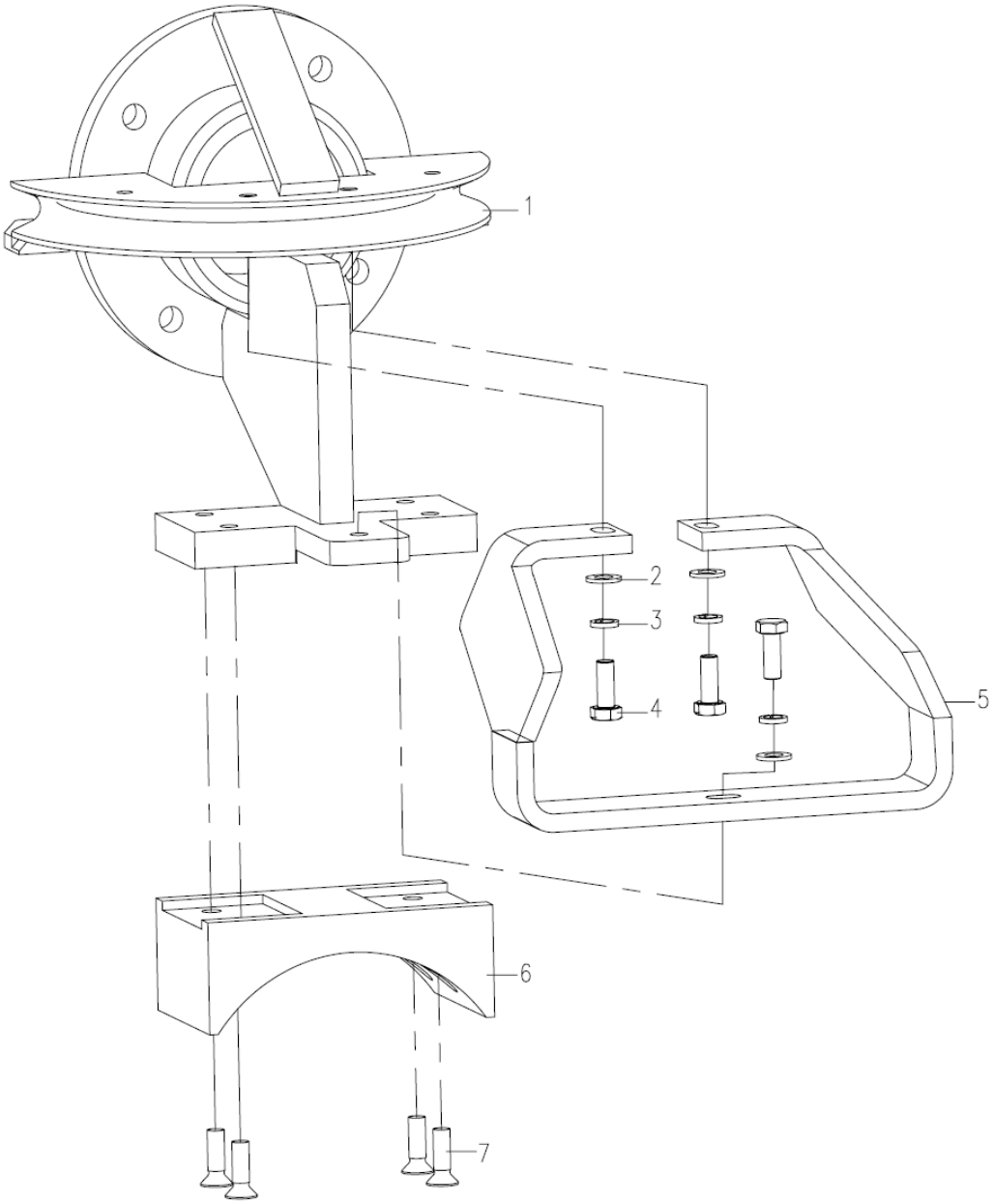

# ASSENTO DA GUIA
# D00631141801400000Y

| POS. | CÓDIGO | DESCRIÇÃO E ESPECIFICAÇÃO | QUANT. | OBSERVAÇÃO |
|---|---|---|---|---|
| 1 | 00631141801410000 | Assento da guia soldado | 1 | |
| 2 | 1040300061 | Arruela 10-200HV, GB/T97.1-2002 | 6 | |
| 3 | 1040300067 | Arruela 10, GB/T93-1987 | 3 | |
| 4 | 1040000114 | Parafuso M10x25-8.8, GB/T5783-2000 | 3 | |
| 5 | 00633141801420000 | Tampa do cabo de aço | 1 | |
| 6 | 00631141801401011 | Bloco deslizante | 1 | |
| 7 | 1040100492 | Parafuso M10x30-4,8, GB/T819.1-2000 | 4 | |

# ROLLER HEAD ASSY.
# D00631141810400000Y

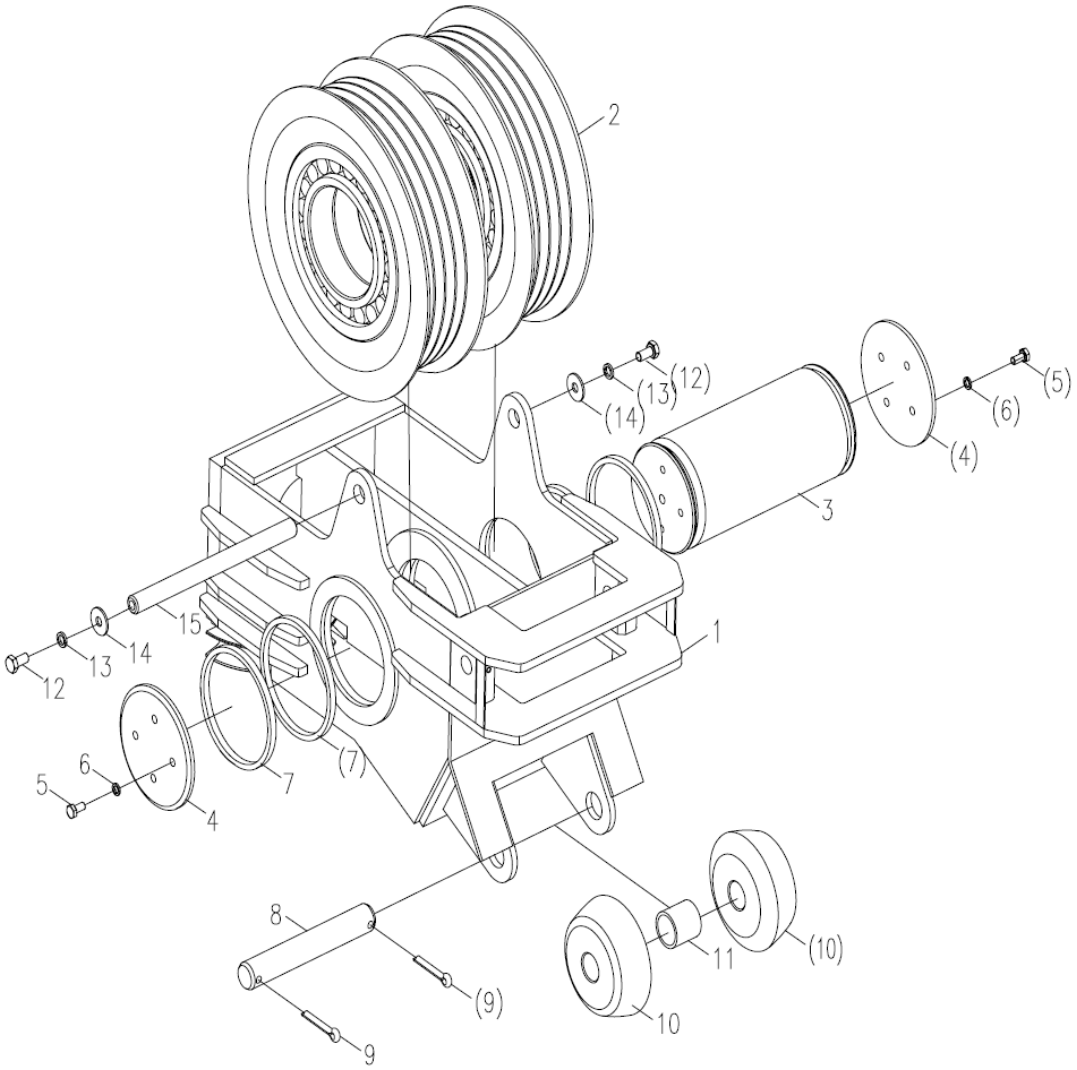

# ROLLER HEAD ASSY.
# D00631141810400000Y

| POS. | CÓDIGO | DESCRIÇÃO E ESPECIFICAÇÃO | QUANT. | OBSERVAÇÃO |
|---|---|---|---|---|
| 1 | 00631141810410000 | Cabeça do rolo soldada | 1 | |
| 2 | 00631141801620000 | Polia da guia do cabo | 2 | |
| 3 | 00631141801630000 | Pino | 1 | |
| 4 | 00633230000000065 | Tampa | 2 | |
| 5 | 1040000267 | Parafuso M8x20-8.8, GB/T5783-2000 | 8 | |
| 6 | 1040300063 | Arruela 8, GB/T93-1987 | 8 | |
| 7 | 00633141801601020 | Anel de espaçamento | 4 | |
| 8 | 00633230000000034 | Pino | 1 | |
| 9 | 1040500137 | Pino 8x50, GB/T91-2000 | 2 | |
| 10 | 00631141810401010 | Roda | 2 | |
| 11 | 00633091800201030 | Tubo | 1 | |
| 12 | 1040000116 | Parafuso M10x20-8.8, GB/T5783-2000 | 2 | |
| 13 | 1040300067 | Arruela 10, GB/T93-1987 | 2 | |
| 14 | 1040300027 | Arruela 10-140HV, GB/T96.1-2002 | 2 | |
| 15 | 00631141801601010 | Pino | 1 | |

# SUPORTE DO CABO DE AÇO
# D00631141810200001Y

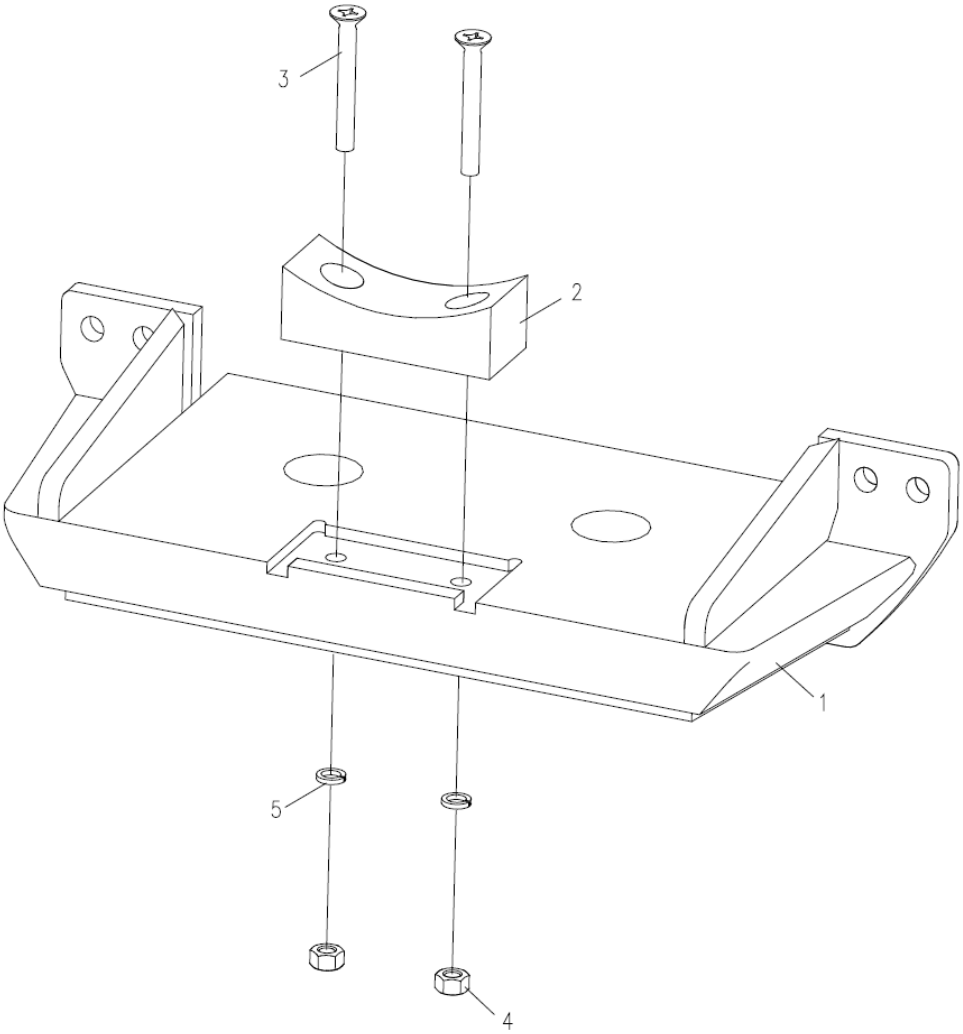

# SUPORTE DO CABO DE AÇO
# D00631141810200001Y

| POS. | CÓDIGO | DESCRIÇÃO E ESPECIFICAÇÃO | QUANT. | OBSERVAÇÃO |
|---|---|---|---|---|
| 1 | 00631141810210001 | Suporte do cabo de aço soldado | 1 | |
| 2 | 00631221800401010 | Bloco deslizante | 1 | |
| 3 | 1040100261 | Parafuso M8x60-4,8, GB/T819.1-2000 | 2 | |
| 4 | 1040200192 | Porca M8-8, GB/T6170-2000 | 2 | |
| 5 | 1040300063 | Arruela 8, GB/T93-1987 | 2 | |

# ROLDANA DE IÇAMENTO AUXILIAR
# D00631121200200000Y

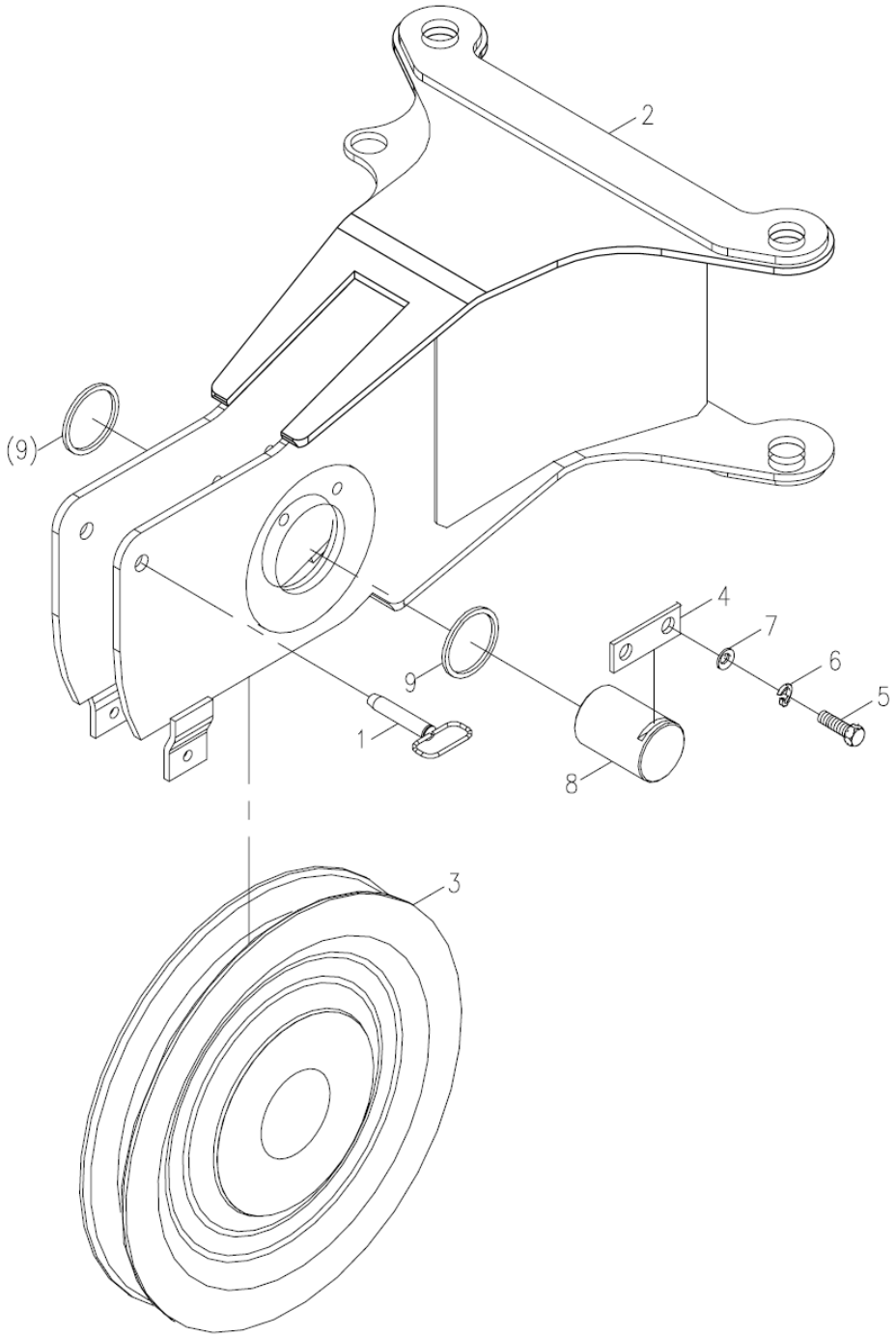

# ROLDANA DE IÇAMENTO AUXILIAR D00631121200200000Y

| POS. | CÓDIGO | DESCRIÇÃO E ESPECIFICAÇÃO | QUANT. | OBSERVAÇÃO |
|---|---|---|---|---|
| 1 | 00631131200200000 | Pino inserido | 1 | |
| 2 | 00631121200210000 | Suporte da roldana de içamento auxiliar | 1 | |
| 3 | 00633230000000044 | Conjunto da polia | 1 | |
| 4 | 006340000043 | Defletor 80 | 1 | |
| 5 | 1040000069 | Parafuso M12x25-8.8, GB/T5783-2000 | 2 | |
| 6 | 1040300054 | Arruela 12, GB/T93-1987 | 2 | |
| 7 | 1040300041 | Arruela 12-200HV, GB/T97.1-2002 | 2 | |
| 8 | 00633144700261020 | Eixo | 1 | |
| 9 | 00631221200001010 | Camisa | 4 | |

# INSTALAÇÃO DA ROLDANA DE IÇAMENTO AUXILIAR D00631121200400000Y

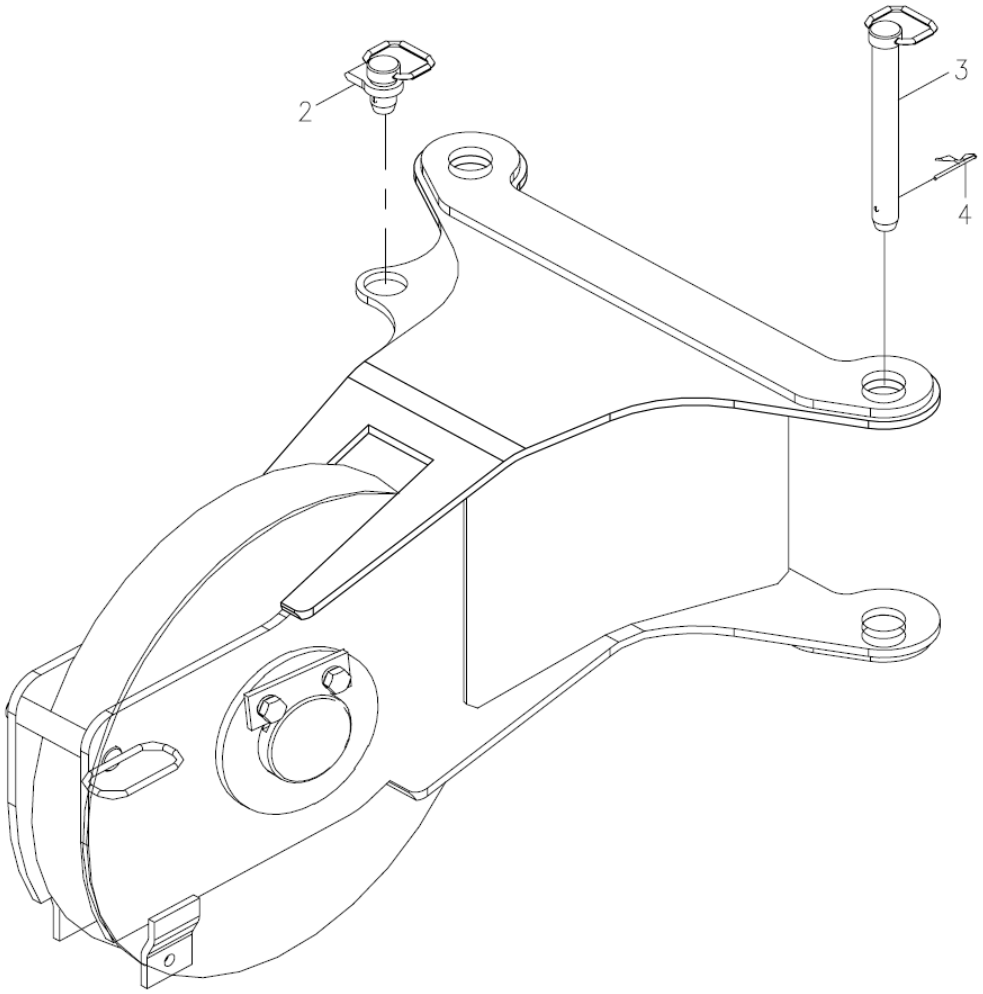

# INSTALAÇÃO DA ROLDANA DE IÇAMENTO AUXILIAR D00631121200400000Y

| POS. | CÓDIGO | DESCRIÇÃO E ESPECIFICAÇÃO | QUANT. | OBSERVAÇÃO |
|---|---|---|---|---|
| 2 | 00631224701010000 | Pino | 1 | |
| 3 | 00631224701020000 | Pino | 2 | |
| 4 | 006340000029 | Pino de mola (D30, 32,35) | 3 | |

# INSTALAÇÃO DO INDICADOR DE ÂNGULO D00630947100000000Y

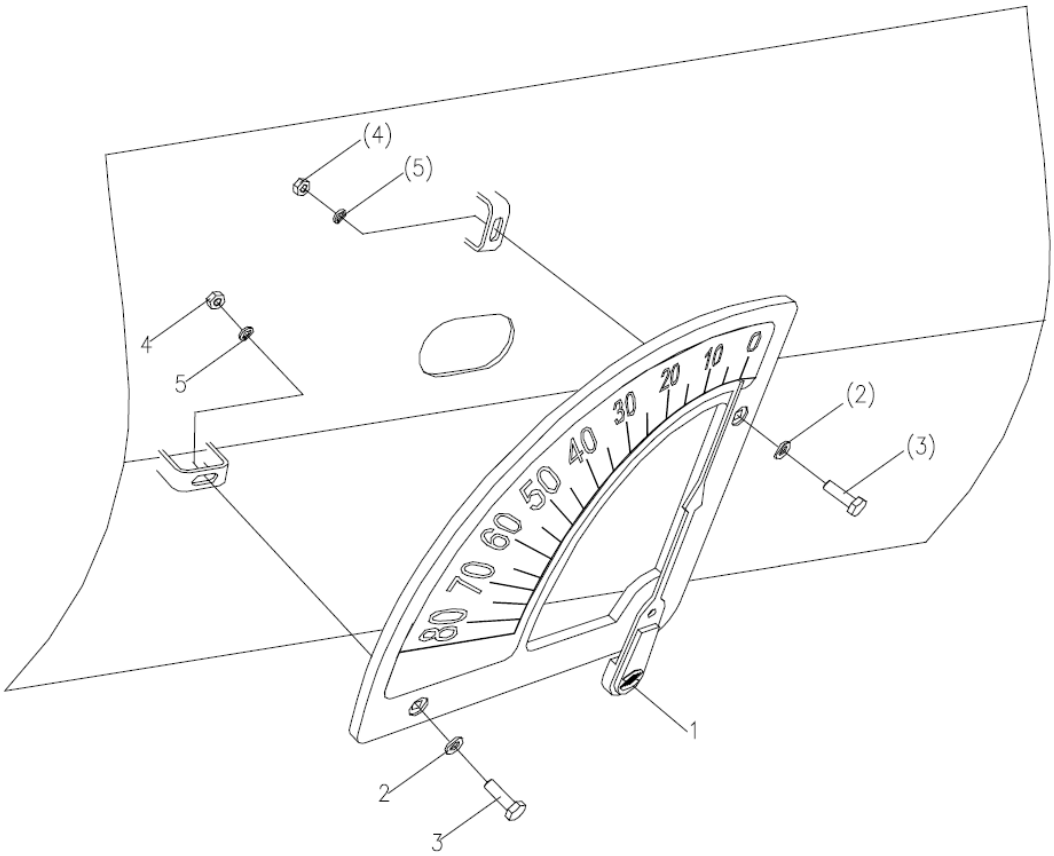

# INSTALAÇÃO DO INDICADOR DE ÂNGULO D00630947100000000Y

| POS. | CÓDIGO | DESCRIÇÃO E ESPECIFICAÇÃO | QUANT. | OBSERVAÇÃO |
|---|---|---|---|---|
| 1 | 1991800009 | Indicador de ângulo | 1 | |
| 2 | 1040300066 | Arruela 8-200HV, GB/T97.1-2002 | 2 | |
| 3 | 1040100108 | Parafuso M8x35-4,8, GB/T818-2000 | 2 | |
| 4 | 1040200192 | Porca M8-8, GB/T6170-2000 | 2 | |
| 5 | 1040300063 | Arruela 8, GB/T93-1987 | 2 | |

# CILINDRO DE MOVIMENTAÇÃO DA LANÇA
# D00631148430300000_6400Y

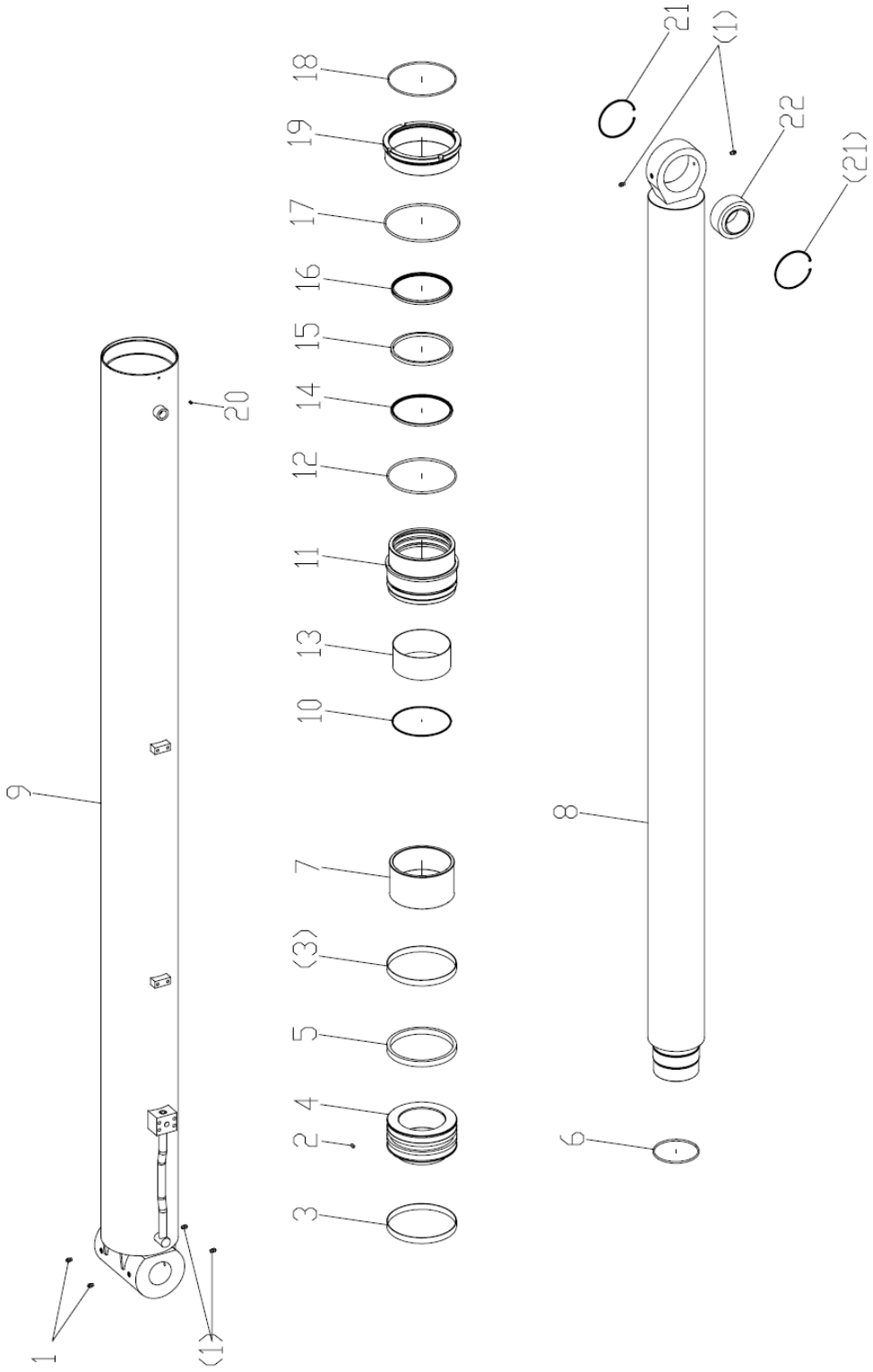

# CILINDRO DE MOVIMENTAÇÃO DA LANÇA D00631148430300000_6400Y

| POS. | CÓDIGO | DESCRIÇÃO E ESPECIFICAÇÃO | QUANT. | OBSERVAÇÃO |
|---|---|---|---|---|
| 1 | 1080000270 | Recipiente de óleo M10x1, JB/ T7940.1-1995 | 6 | |
| 2 | 1040100467 | Parafuso M10x16-45H, GB/T78-2000 | 1 | |
| 3 | 1081400805 | Anel guia | 2 | |
| 4 | 00631148410300001 | Pistão | 1 | |
| 5 | 1081002669 | Anel de vedação combinado | 1 | |
| 6 | 1081000067 | Anel O 180x5,7, GB1235-1976 | 1 | |
| 7 | 00631148410300004 | Camisa do espaçador | 1 | |
| 8 | 00631148430302000 | Haste do pistão | 1 | |
| 9 | 00631148430301000 | Cilindro | 1 | |
| 10 | 011299916A0000003 | Anel retentor | 1 | |
| 11 | 00631148410300002 | Camisa de guia | 1 | |
| 12 | 1081000469 | Anel O 250x7, GB/ T3452.1-2005 | 1 | |
| 13 | 1054400094 | Buchas | 1 | |
| 14 | 1081002399 | Vedação de passo | 1 | |
| 15 | 1081002105 | anel de vedação da haste do pistão tipo B3 | 1 | |
| 16 | 1081200096 | Anel de poeira | 1 | |
| 17 | 1081002046 | Anel O 276x7, GB/ T3452.1-2005 | 1 | |
| 18 | 1081002045 | Anel O 258x5.3, GB/ T3452.1-2005 | 1 | |
| 19 | 00631148410300003 | Gaxeta | 1 | |
| 20 | 1040100368 | Parafuso M8x10-45H, GB/T78-2000 | 1 | |
| 21 | 1040301208 | Anel de retenção 160-DKL, GB/T893.1-1986 | 2 | |
| 22 | 1050000016 | Rolamento de junta centrípeta | 1 | |

# DISPOSITIVO DE FIXAÇÃO DO GANCHO
# D00631254300000000Y

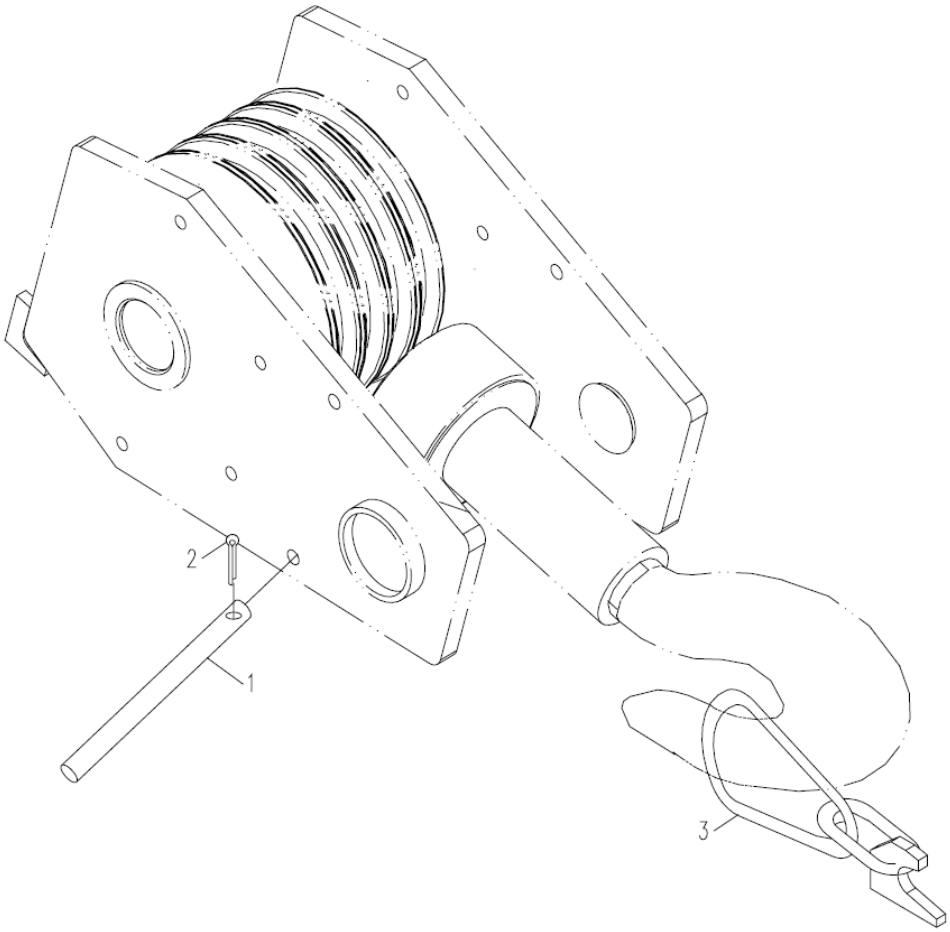

# DISPOSITIVO DE FIXAÇÃO DO GANCHO D00631254300000000Y

| POS. | CÓDIGO | DESCRIÇÃO E ESPECIFICAÇÃO | QUANT. | OBSERVAÇÃO |
|---|---|---|---|---|
| 1 | 00631254300001010 | Haste | 1 | |
| 2 | 006340000032 | Pino de mola (D16, 18,20) | 2 | |
| 3 | 00631304300600000 | Anel de corrente | 1 | |

# CILINDRO DE TELESCOPAGEM II
# D00631178410100000_6400Y

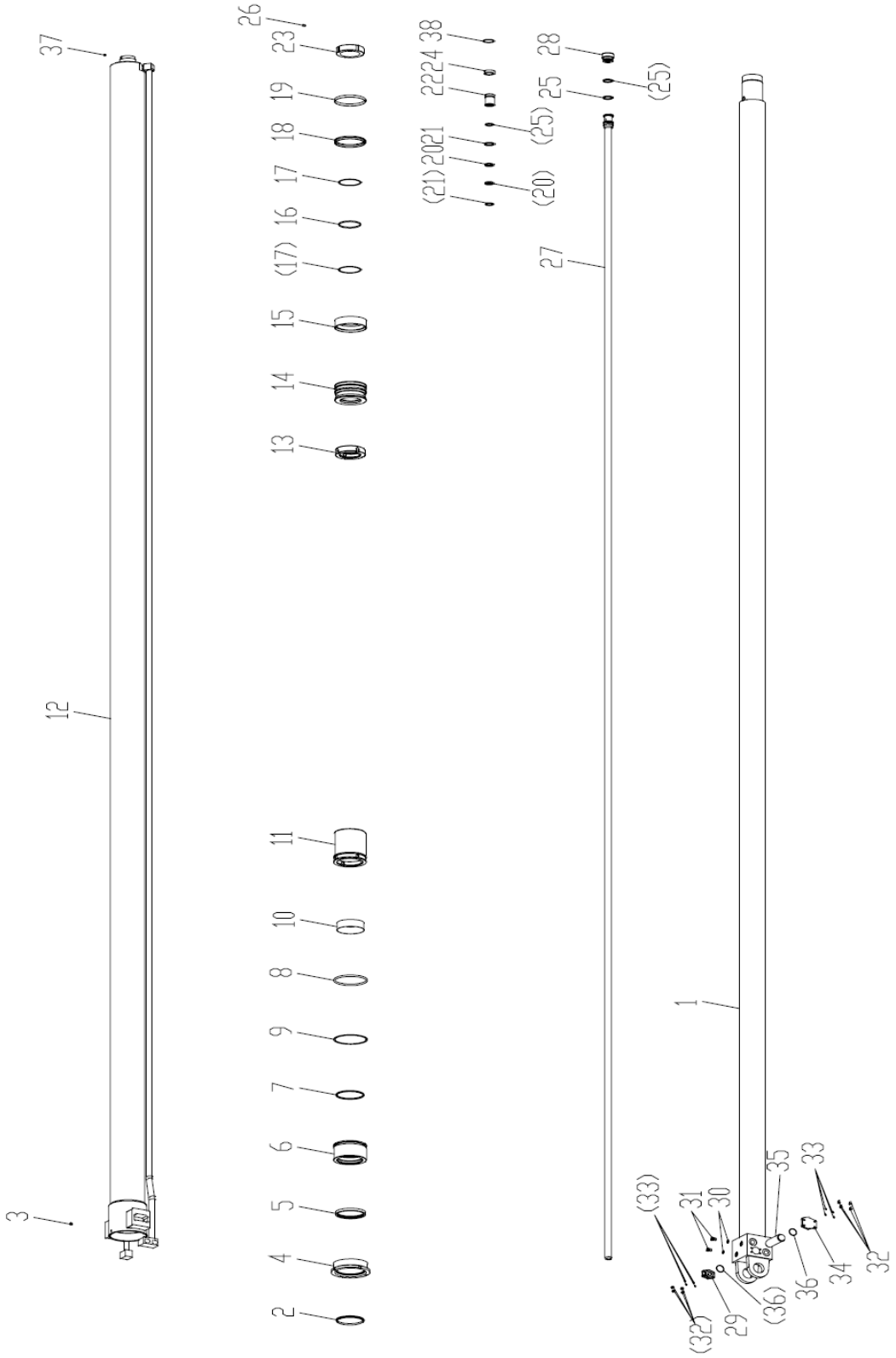

# CILINDRO DE TELESCOPAGEM II
# D00631178410100000_6400Y

| POS. | CÓDIGO | DESCRIÇÃO E ESPECIFICAÇÃO | QUANT. | OBSERVAÇÃO |
|---|---|---|---|---|
| 1 | 00631178410102000 | Haste do pistão | 1 | |
| 2 | 1081200356 | Anel de poeira | 1 | |
| 3 | 1040101616 | Parafuso de trava M8x12 M8x12, GB/T78-2000 | 1 | |
| 4 | 00630878410100003 | Tampa do cilindro | 1 | |
| 5 | 1081002297 | Anel U | 1 | |
| 6 | 00631148410100002 | Camisa de guia | 1 | |
| 7 | 1081002392 | Vedação de passo | 1 | |
| 8 | 1081000650 | Anel O 175x5.3, GB/ T3452.1-2005 | 1 | |
| 9 | 1040301112 | Anel retentor | 1 | |
| 10 | 1054400080 | Buchas | 1 | |
| 11 | 00631148410100004 | Camisa de espaçamento | 1 | |
| 12 | 00631178410101000 | Cilindro | 1 | |
| 13 | 00630878410100005 | Camisa de espaçamento | 1 | |
| 14 | 00630878410100001 | Pistão | 1 | |
| 15 | 1081000337 | Anel de vedação combinado | 1 | |
| 16 | 1081000454 | Anel O 122x5.3, GB/ T3452.1-2005 | 1 | |
| 17 | 1040301292 | Anel retentor | 2 | |
| 18 | 1081002190 | Anel de vedação do pistão tipo KYX | 1 | |
| 19 | 1081400895 | Anel guia | 1 | |
| 20 | 1081002579 | Anel U | 2 | |
| 21 | 1081002414 | Vedação de passo | 2 | |
| 22 | 00630848420100006 | Camisa de guia pequena | 1 | |
| 23 | 00631148410100005 | Porca | 1 | |
| 24 | 00630848420100008 | Porca | 1 | |
| 25 | 1081002454 | Anel de vedação tipo Dumbell | 3 | |
| 26 | 1040100467 | Parafuso M10x16-45H, GB/T78-2000 | 1 | |
| 27 | 00631178410103000 | Haste pequena | 1 | |
| 28 | 00630848420100009 | Tampa traseira | 1 | |
| 29 | 00630848420104000 | Placa de cobertura | 1 | |
| 30 | 1040300738 | Arruela 14, JB982-1977 | 2 | |
| 31 | 1040101360 | Bujão sextavado M14x1.5, JB1000-1977 | 2 | |
| 32 | 1040000018 | Parafuso M8x30-8.8, GB/T5783-2000 | 8 | |
| 33 | 1040300063 | Arruela 8, GB/T93-1987 | 8 | |
| 34 | 0063084842010000A | Placa de cobertura | 1 | |

# CILINDRO DE TELESCOPAGEM II
# D00631178410100000_6400Y

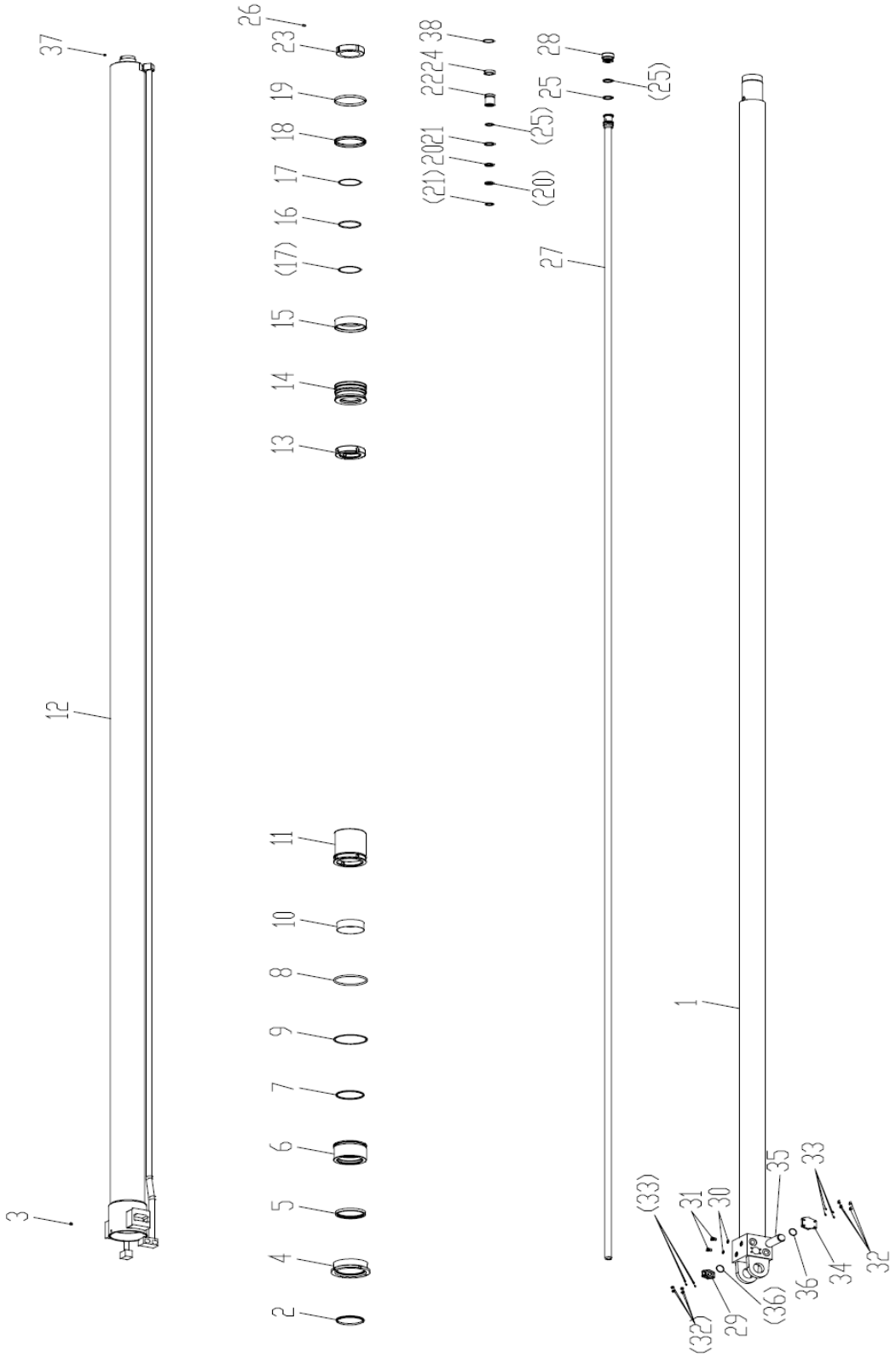

# CILINDRO DE TELESCOPAGEM II
# D00631178410100000_6400Y

| POS. | CÓDIGO | DESCRIÇÃO E ESPECIFICAÇÃO | QUANT. | OBSERVAÇÃO |
|---|---|---|---|---|
| 35 | 1010300314 | Válvula de equilíbrio | 1 | |
| 36 | 1081002063 | Anel O 43.7x2.65, GB/ T3452.1-2005 | 2 | |
| 37 | 1040101151 | Parafuso M8x8-45H, GB/T78-2000 | 1 | |
| 38 | 1040301219 | Anel de retenção 62, GB/T893.1-1986 | 1 | |

# CILINDRO DE TELESCOPAGEM II
# D00631178410200000_6400Y

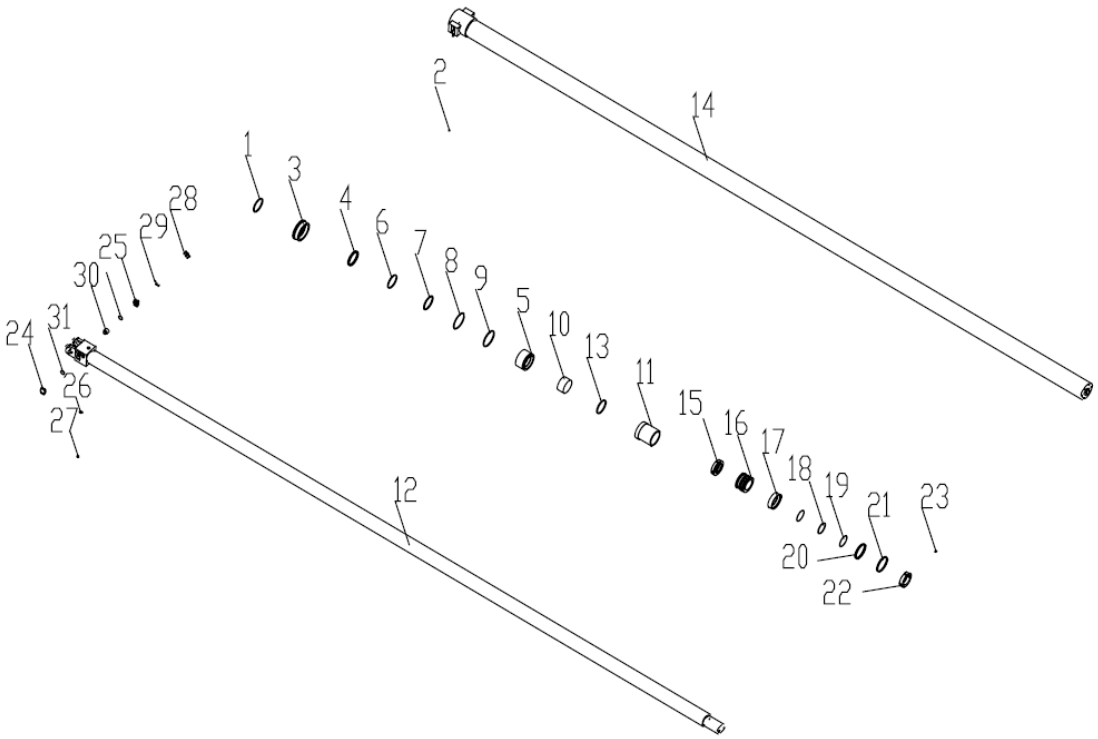

# CILINDRO DE TELESCOPAGEM II D00631178410200000_6400Y

| POS. | CÓDIGO | DESCRIÇÃO E ESPECIFICAÇÃO | QUANT. | OBSERVAÇÃO |
|---|---|---|---|---|
| 1 | 1081200356 | Anel de poeira | 1 | |
| 2 | 1040100368 | Parafuso M8x10, GB/T78-2000 | 1 | |
| 3 | 00630878410100003 | Tampa do cilindro | 1 | |
| 4 | 1081002297 | Anel U | 1 | |
| 5 | 00630878410100002 | Camisa de guia | 1 | |
| 6 | 1081400772 | Anel guia | 1 | |
| 7 | 1081002392 | Vedação de passo | 1 | |
| 8 | 1081000650 | Anel O 175x5.3, GB/ T3452.1-2005 | 1 | |
| 9 | 1040301112 | Anel retentor | 1 | |
| 10 | 1054400082 | Buchas | 1 | |
| 11 | 00631148410200004 | Camisa de espaçamento | 1 | |
| 12 | 00631178410202000 | Haste do pistão | 1 | |
| 13 | 1081400867 | Anel antipoluição | 1 | |
| 14 | 00631178410201000 | Cilindro | 1 | |
| 15 | 00630878410100005 | Camisa de espaçamento | 1 | |
| 16 | 00630878410100001 | Pistão | 1 | |
| 17 | 1081000337 | Anel de vedação combinado | 1 | |
| 18 | 1081000454 | Anel O 122x5.3, GB/ T3452.1-2005 | 1 | |
| 19 | 1040301292 | Anel retentor | 2 | |
| 20 | 1081002190 | Anel de vedação do pistão tipo KYX | 1 | |
| 21 | 1081400895 | Anel guia | 1 | |
| 22 | 00630878410100006 | Porca | 1 | |
| 23 | 1040100467 | Parafuso M10x16-45H, GB/T78-2000 | 1 | |
| 24 | 0063084842010000A | Placa de cobertura | 1 | |
| 25 | 00630848420104000 | Placa de cobertura | 1 | |
| 26 | 1040300738 | Arruela de vedação combinada 14, JB982-1977 | 2 | |
| 27 | 1140105401 | Bujão sextavado M14x1.5, JB1000-1977 | 2 | |
| 28 | 1040000018 | Parafuso M8x30-8.8, GB/T5783-2000 | 8 | |
| 29 | 1040300063 | Arruela 8, GB/T93-1987 | 8 | |
| 30 | 1010300314 | Válvula de equilíbrio tipo plug-in | 1 | |
| 31 | 1081002063 | Anel O 43.7x2.65, GB/ T3452.1-2005 | 2 | |
| | | | | |
| | | | | |
| | | | | |

ZOOMLION

# CATÁLOGO DE PEÇAS DE REPOSIÇÃO DO CAMINHÃO GUINDASTE

## CAPÍTULO 3 MESA GIRATÓRIA

# INSTALAÇÃO DA MESA GIRATÓRIA D00653506350000001Z D00631144780600000Y

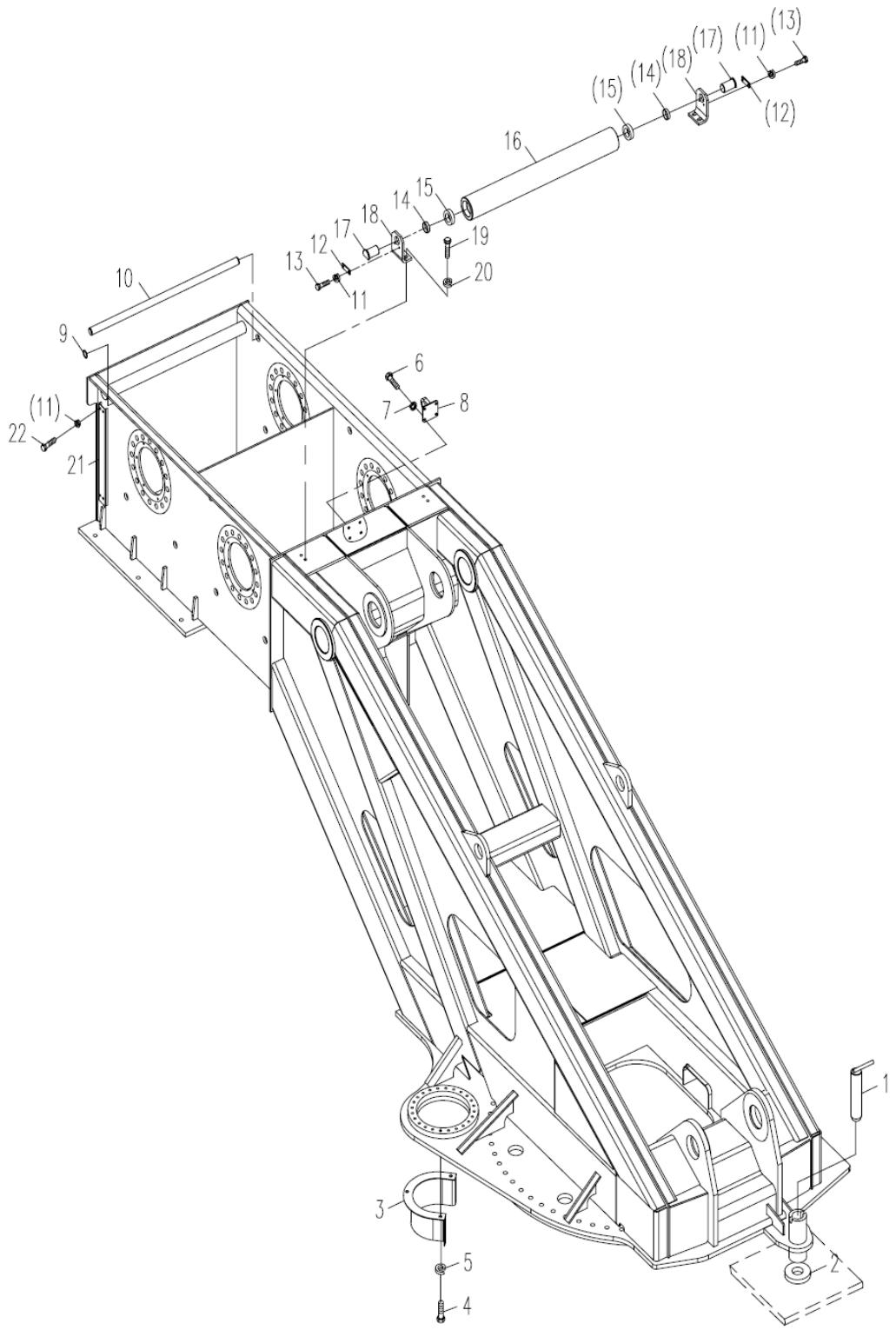

# INSTALAÇÃO DA MESA GIRATÓRIA D00653506350000001Z D00631144780600000Y

| POS. | CÓDIGO | DESCRIÇÃO E ESPECIFICAÇÃO | QUANT. | OBSERVAÇÃO |
|---|---|---|---|---|
| 1 | 00631224700830000 | Pino | 1 | |
| 2 | 00631254720601010 | Assento de fixação | 1 | |
| 3 | 00630874720210000 | Tampa do pinhão | 1 | |
| 4 | 1040000093 | Parafuso M12x20-8.8, GB/T5783-2000 | 3 | |
| 5 | 1040300054 | Arruela 12, GB/T93-1987 | 3 | |
| 6 | 1040000267 | Parafuso M8x20-8.8, GB/T5783-2000 | 4 | |
| 7 | 1040300063 | Arruela 8, GB/T93-1987 | 4 | |
| 8 | 00631144700410000 | Assento de montagem | 1 | |
| 9 | 1040300165 | Anel retentor 28, GB/T894.1-1986 | 12 | |
| 10 | 00631144700401010 | Tubo de proteção do cabo | 6 | |
| 11 | 1040300062 | Arruela 6, GB/T93-1987 | 12 | |
| 12 | 006340000013 | Defletor 30 | 2 | |
| 13 | 1040000109 | Parafuso M6x16-8.8, GB/T5783-2000 | 4 | |
| 14 | 00631900100001080 | Camisa de espaçamento | 2 | |
| 15 | 1050200084 | Rolamento de role ranhurado 6006Z 6006Z, GB276-1994 | 2 | |
| 16 | 00631400100001040 | Tambor | 1 | |
| 17 | 00631900100001100 | Pino | 2 | |
| 18 | 00631254700401010 | Suporte | 2 | |
| 19 | 1040000116 | Parafuso M10x20-8.8, GB/T5783-2000 | 4 | |
| 20 | 1040300067 | Arruela 10, GB/T93-1987 | 4 | |
| 21 | 00631144730401020 | Placa ranhurada | 2 | |
| 22 | 1040000096 | Parafuso M6x12-8.8, GB/T5783-2000 | 8 | |
| | | | | |
| | | | | |
| | | | | |
| | | | | |
| | | | | |
| | | | | |
| | | | | |
| | | | | |
| | | | | |
| | | | | |
| | | | | |

# INSTALAÇÃO DO CONTRAPESO
# D00631254720400000Y

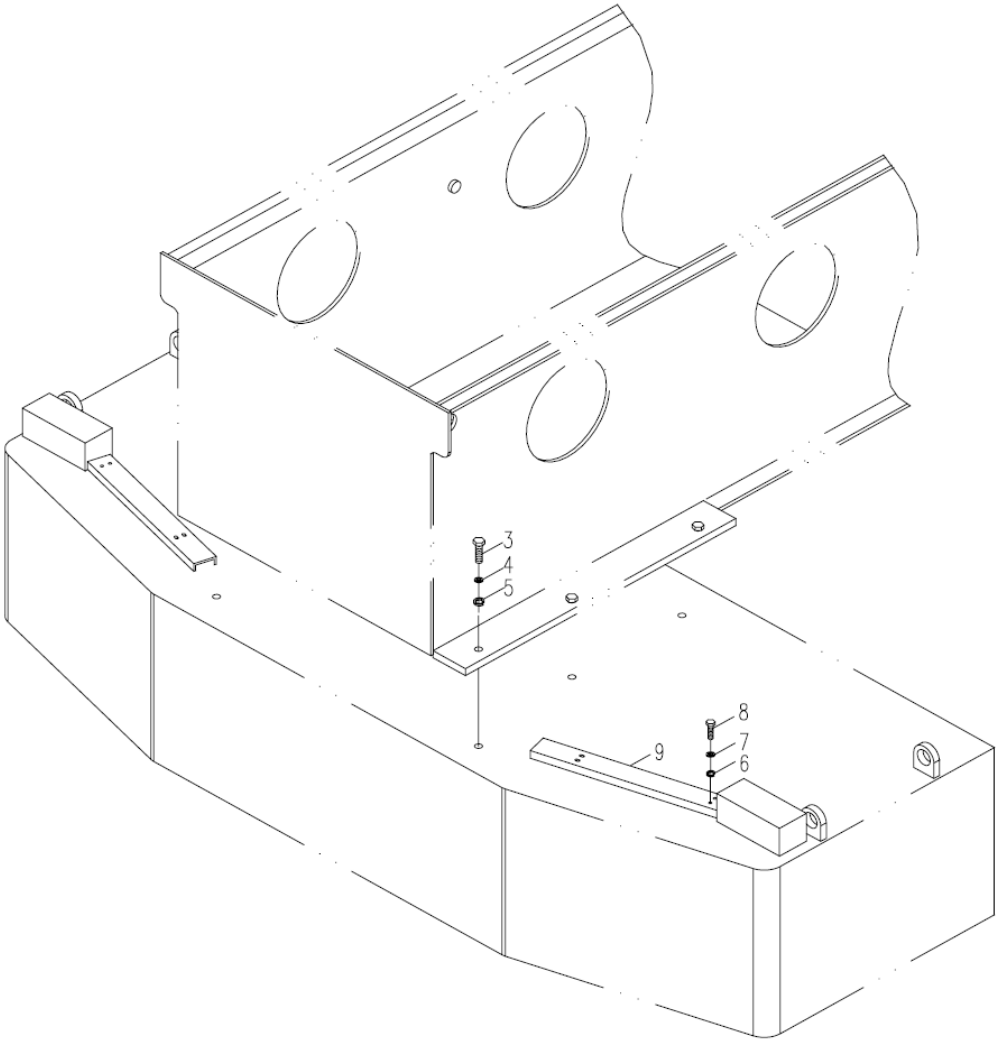

# INSTALAÇÃO DO CONTRAPESO D00631254720400000Y

| POS. | CÓDIGO | DESCRIÇÃO E ESPECIFICAÇÃO | QUANT. | OBSERVAÇÃO |
|---|---|---|---|---|
| 3 | 1040000129 | Parafuso M20x70-8.8, GB/T5783-2000 | 6 | |
| 4 | 1040300038 | Arruela 20, GB/T93-1987 | 6 | |
| 5 | 1040300106 | Arruela 20-200HV, GB/T97.1-2002 | 6 | |
| 6 | 1040300062 | Arruela 6, GB/T93-1987 | 8 | |
| 7 | 1040300051 | Arruela 6-200HV, GB/T97.1-2002 | 8 | |
| 8 | 1040000096 | Parafuso M6x12-8.8, GB/T5783-2000 | 8 | |
| 9 | 00631254720401010 | Placa ranhurada | 2 | |

# INSTALAÇÃO DO CAPÔ
# D00631140530000000Y

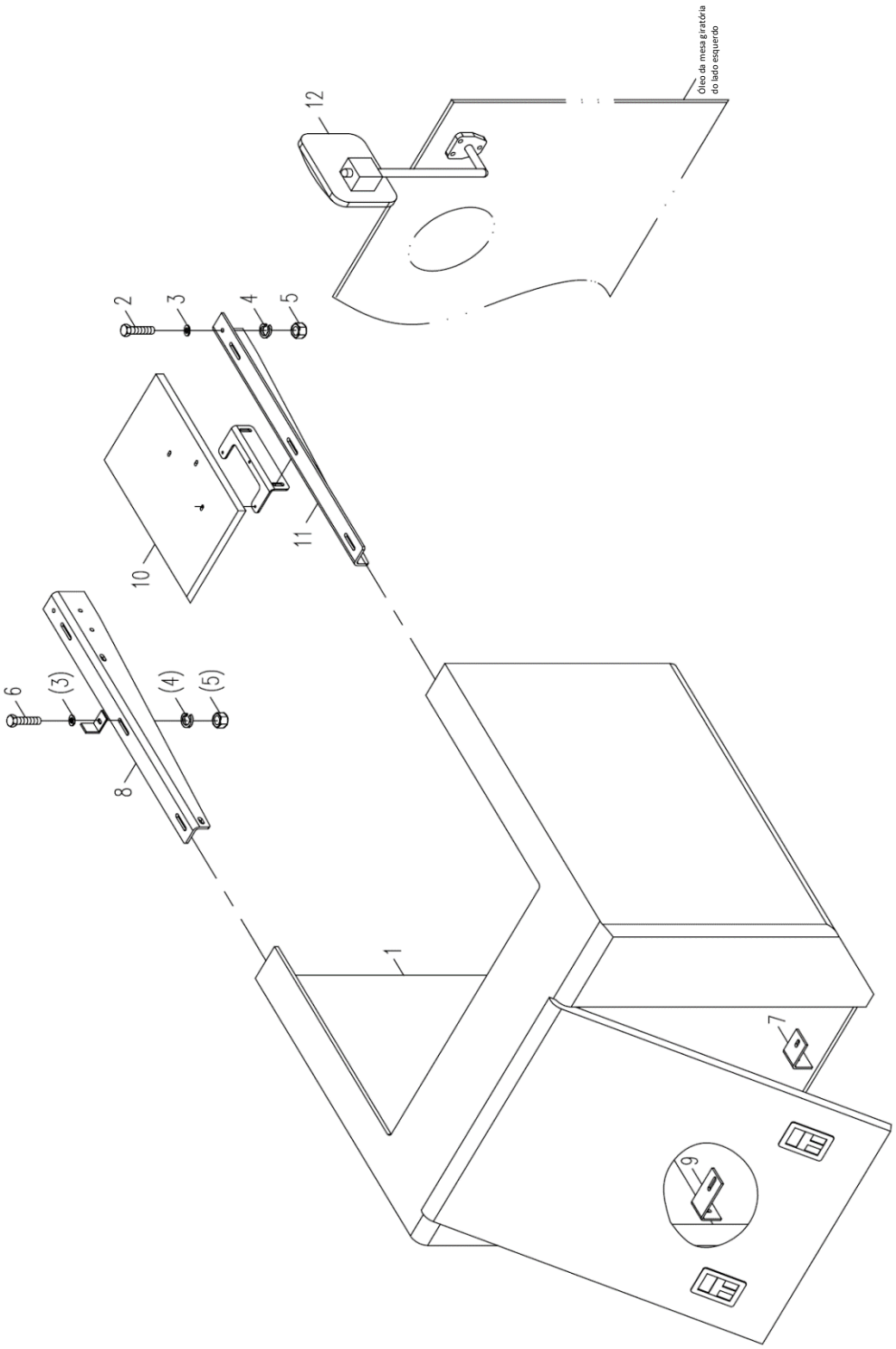

# INSTALAÇÃO DO CAPÔ
# D00631140530000000Y

| POS. | CÓDIGO | DESCRIÇÃO E ESPECIFICAÇÃO | QUANT. | OBSERVAÇÃO |
|---|---|---|---|---|
| 1 | 1991900070 | Capô esquerdo | 1 | |
| 2 | 1040000110 | Parafuso M8x35-8.8, GB/T5783-2000 | 4 | |
| 3 | 1040300066 | Arruela 8-200HV, GB/T97.1-2002 | 16 | |
| 4 | 1040300063 | Arruela 8, GB/T93-1987 | 16 | |
| 5 | 1040200192 | Porca M8-8, GB/T6170-2000 | 16 | |
| 6 | 1040000288 | Parafuso M8x25-8.8, GB/T5783-2000 | 12 | |
| 7 | 00631010510001010 | Fecho | 1 | |
| 8 | 00631010510001050 | Suporte | 1 | |
| 9 | 00631140510001040 | Fecho | 1 | |
| 10 | 00631320500200000 | Instalação de pisca-pisca | 1 | |
| 11 | 00631010510001040 | Suporte | 1 | |
| 12 | 1139900019 | Retrovisor grande angular 215x165 | 1 | |
| 13 | 00631010510400000 | Suporte do espelho retrovisor | 1 | |

# INSTALAÇÃO DA PROTEÇÃO CONTRA CHUVA D00631320500200000Y

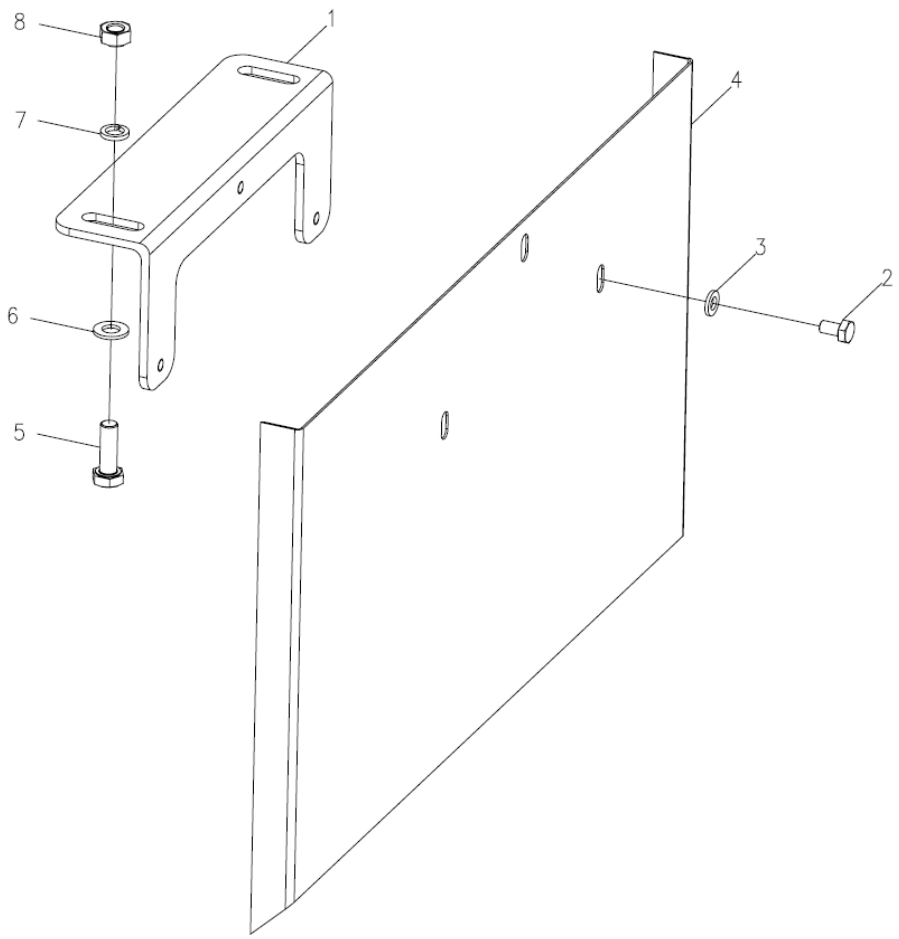

# INSTALAÇÃO DA PROTEÇÃO CONTRA CHUVA D00631320500200000Y

| POS. | CÓDIGO | DESCRIÇÃO E ESPECIFICAÇÃO | QUANT. | OBSERVAÇÃO |
|---|---|---|---|---|
| 1 | 00630870501401010 | Suporte da proteção contra chuva | 1 | |
| 2 | 1040000106 | Parafuso M6x10-8.8, GB/T5783-2000 | 3 | |
| 3 | 1040300051 | Arruela 6-200HV , GB/T97.1-2002 | 3 | |
| 4 | 00631320500201010 | Proteção contra chuva | 1 | |
| 5 | 1040000288 | Parafuso M8x25-8.8, GB/T5783-2000 | 2 | |
| 6 | 1040300066 | Arruela 8-200HV , GB/T97.1-2002 | 2 | |
| 7 | 1040300063 | Arruela 8, GB/T93-1987 | 2 | |
| 8 | 1040200192 | Porca M8-8, GB/T6170-2000 | 2 | |

# CAPÔ ESQUERDO
# D1991900070_101253Y

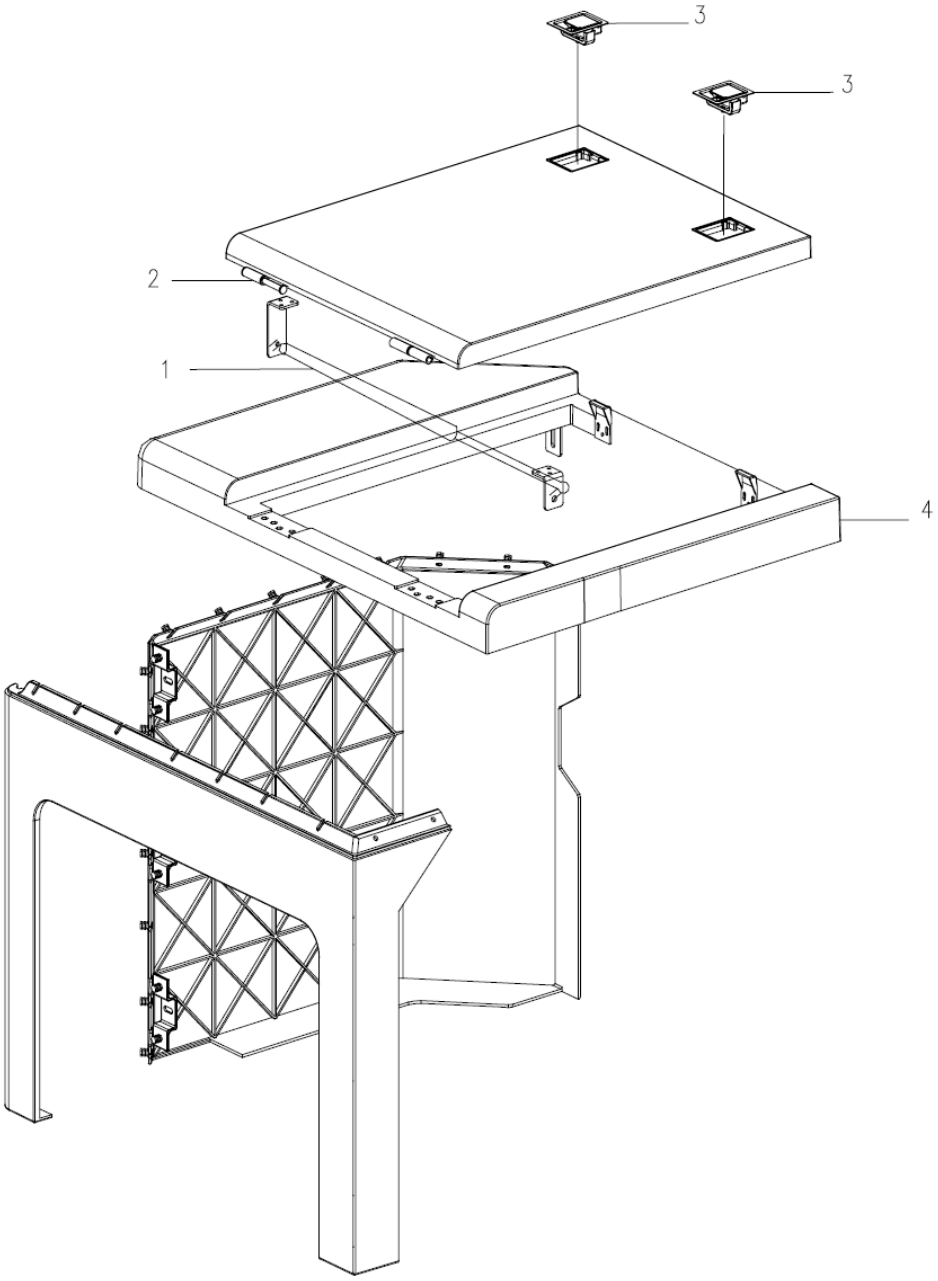

# CAPÔ ESQUERDO
# D1991900070_101253Y

| POS. | CÓDIGO | DESCRIÇÃO E ESPECIFICAÇÃO | QUANT. | OBSERVAÇÃO |
|---|---|---|---|---|
| 1 | 1999800077 | Cilindro pneumático | 1 | |
| 2 | 1999800074 | Dobradiça | 1 | |
| 3 | P11000001458 | Trava do cap | 2 | |
| 4 | 1999800075 | Porta do capô esquerda | 1 | |
| 5 | (1) | Porta capô direita | 1 | |

# CAPÔ ESQUERDO
# D1991900070_102388Y

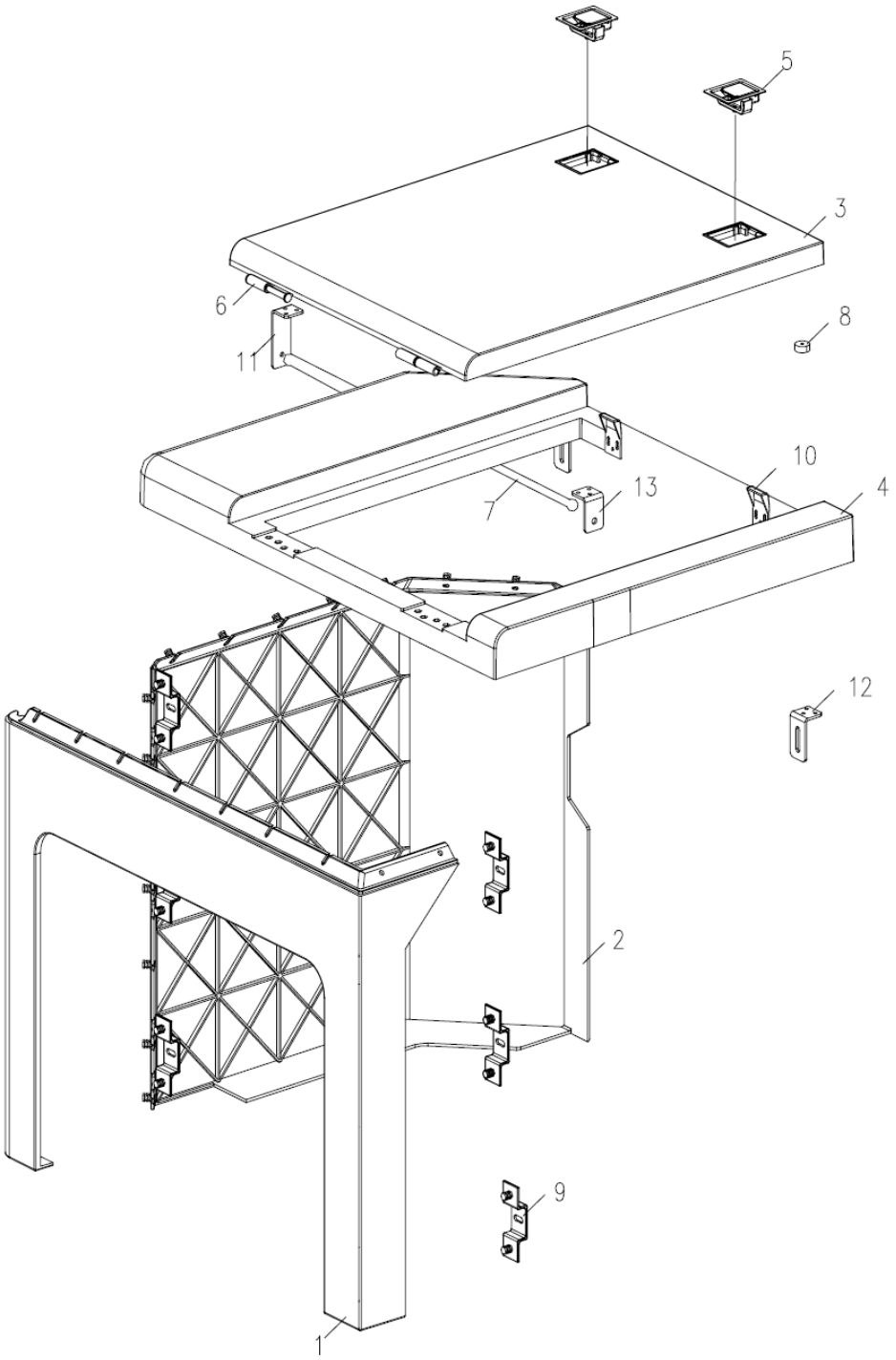

# CAPÔ ESQUERDO
# D1991900070_102388Y

| POS. | CÓDIGO | DESCRIÇÃO E ESPECIFICAÇÃO | QUANT. | OBSERVAÇÃO |
|---|---|---|---|---|
| 1 | P19900001204 | Painel de teto | 1 | |
| 2 | P19900001207 | Placa traseira | 1 | |
| 3 | P19900001205 | Porta | 1 | |
| 4 | P19900001206 | Moldura da porta | 1 | |
| 5 | P11000001120 | Trava do painel | 2 | |
| 6 | P19900001209 | Dobradiça | 1 | |
| 7 | (1) | Dobradiça | 1 | |
| 8 | P19900001210 | Mola de ar | 1 | |
| 9 | P19900001211 | Camisa de borracha | 2 | |
| 10 | P19900001212 | Estampagem tipo U de 2 furos | 6 | |
| 11 | P19900001213 | Estampagem da trava | 2 | |
| 12 | P19800001214 | Estampagem em ângulo reto | 1 | |
| 13 | P19900001215 | Estampagem em ângulo reto com furo redondo longo | 2 | |

# DISPOSITIVO DE RESFRIAMENTO DE ÓLEO
# D00631147410000000Y

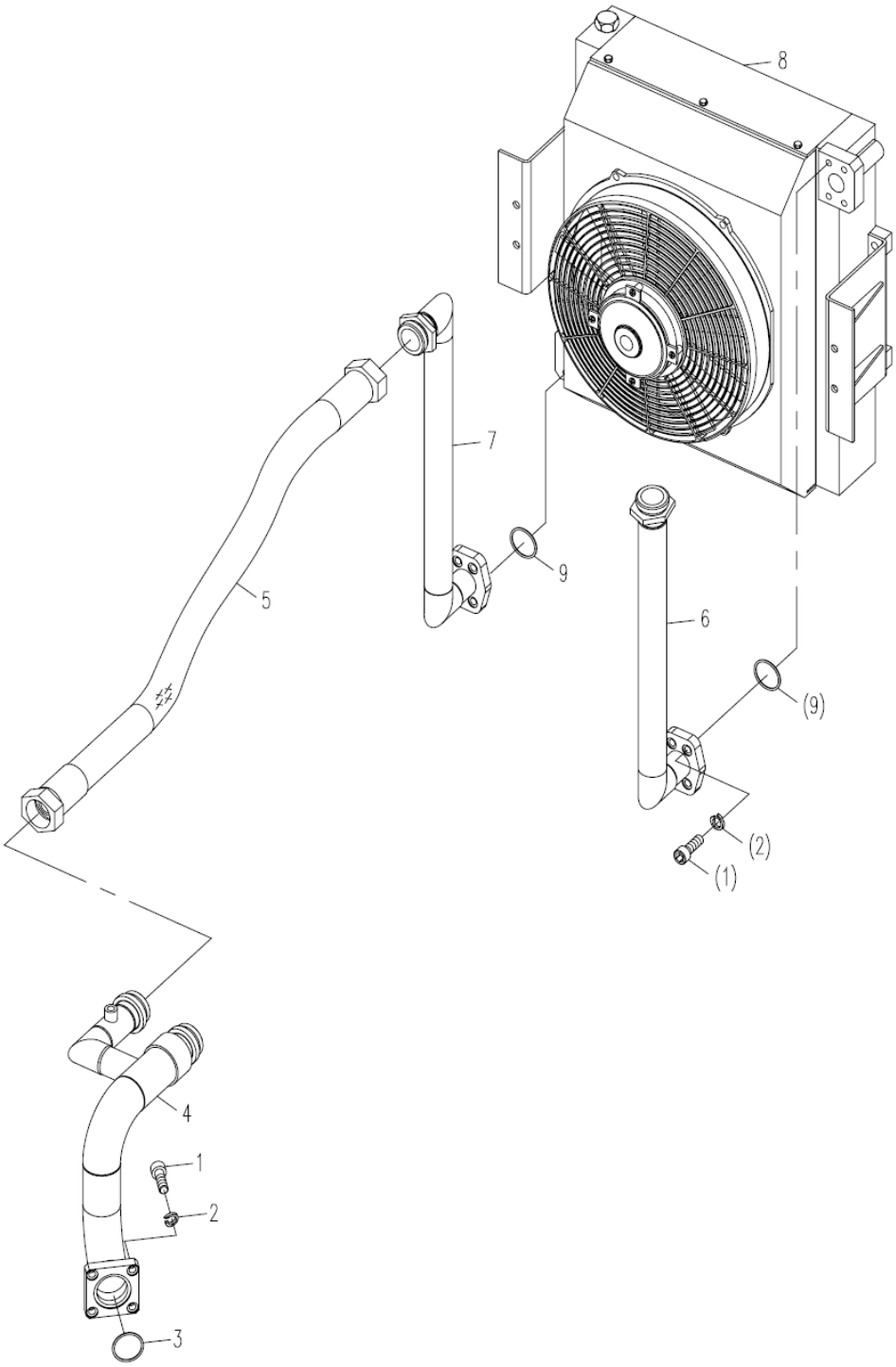

# DISPOSITIVO DE RESFRIAMENTO DE ÓLEO D00631147410000000Y

| POS. | CÓDIGO | DESCRIÇÃO E ESPECIFICAÇÃO | QUANT. | OBSERVAÇÃO |
|---|---|---|---|---|
| 1 | 1040100059 | Parafuso M10x20-8,8, GB/T70.1-2008 | 8 | |
| 2 | 1040300067 | Arruela 10, GB/T93-1987 | 8 | |
| 3 | 1081000077 | Anel O 65x3,1, GB1235-1976 | 1 | |
| 4 | 00631147410200001 | Conexão de retorno | 1 | |
| 5 | 1140217004 | Conjunto da mangueira de borracha H/H3-38x1W-1500(L)-©, JB/T8727-2004 | 1 | |
| 6 | 00631147410800000 | Conexão do radiador | 1 | |
| 8 | 00631157400200000 | Instalação do radiador de óleo | 1 | |
| 9 | 1081000110 | Anel O 44x3,1, GB1235-1976 | 2 | |

# DISPOSITIVO DO RADIADOR
# D1010400046_100026Y

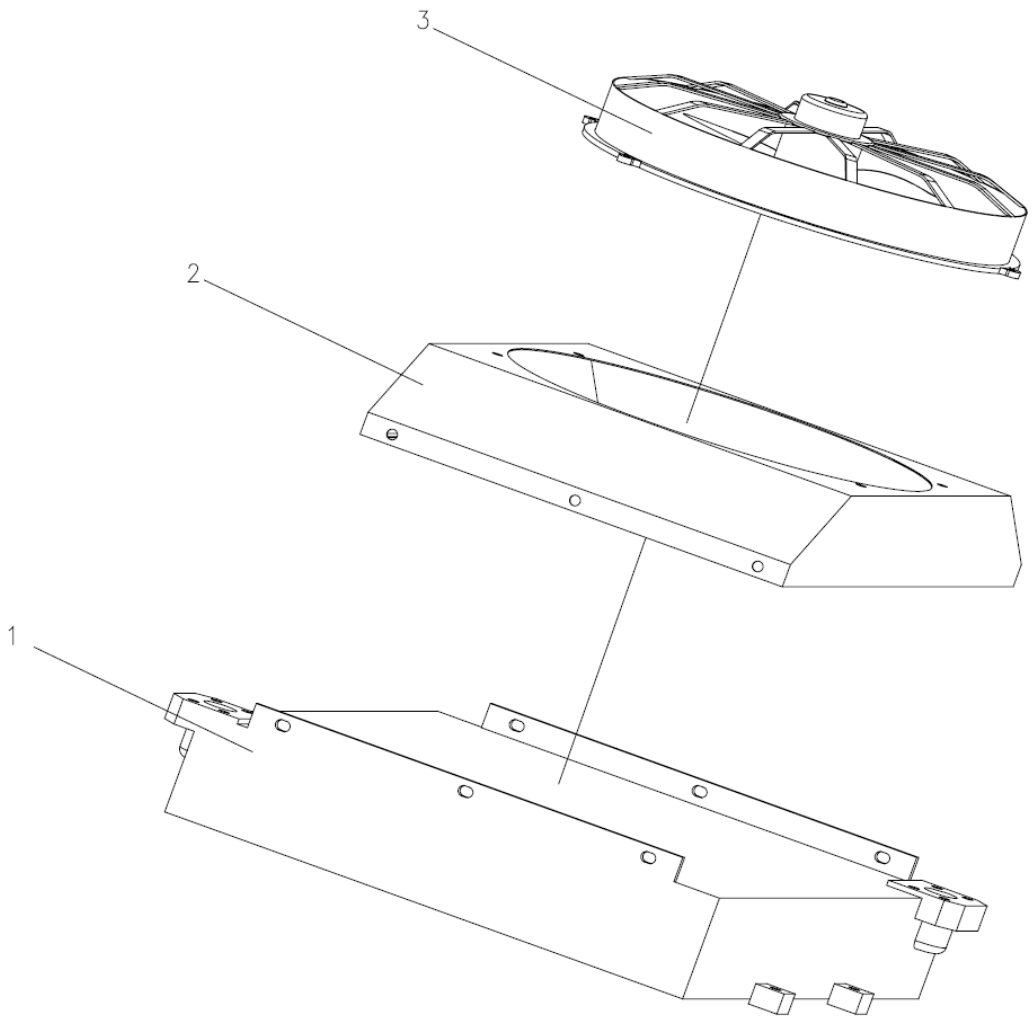

# DISPOSITIVO DO RADIADOR
# D1010400046_100026Y

| POS. | CÓDIGO | DESCRIÇÃO E ESPECIFICAÇÃO | QUANT. | OBSERVAÇÃO |
|---|---|---|---|---|
| 1 | 1019803791 | Trocador do aquecedor | 1 | |
| 2 | 1019803792 | Conjunto do defletor de ar | 1 | |
| 3 | 1019802881 | Motor de ventilador de condensador | 1 | |

ZOOMLION

# CATÁLOGO DE PEÇAS DE REPOSIÇÃO DO CAMINHÃO GUINDASTE

## CAPÍTULO 4 ENGRENAGEM DA TALHA

# MECANISMO DE IÇAMENTO
# D00631143520000000Y

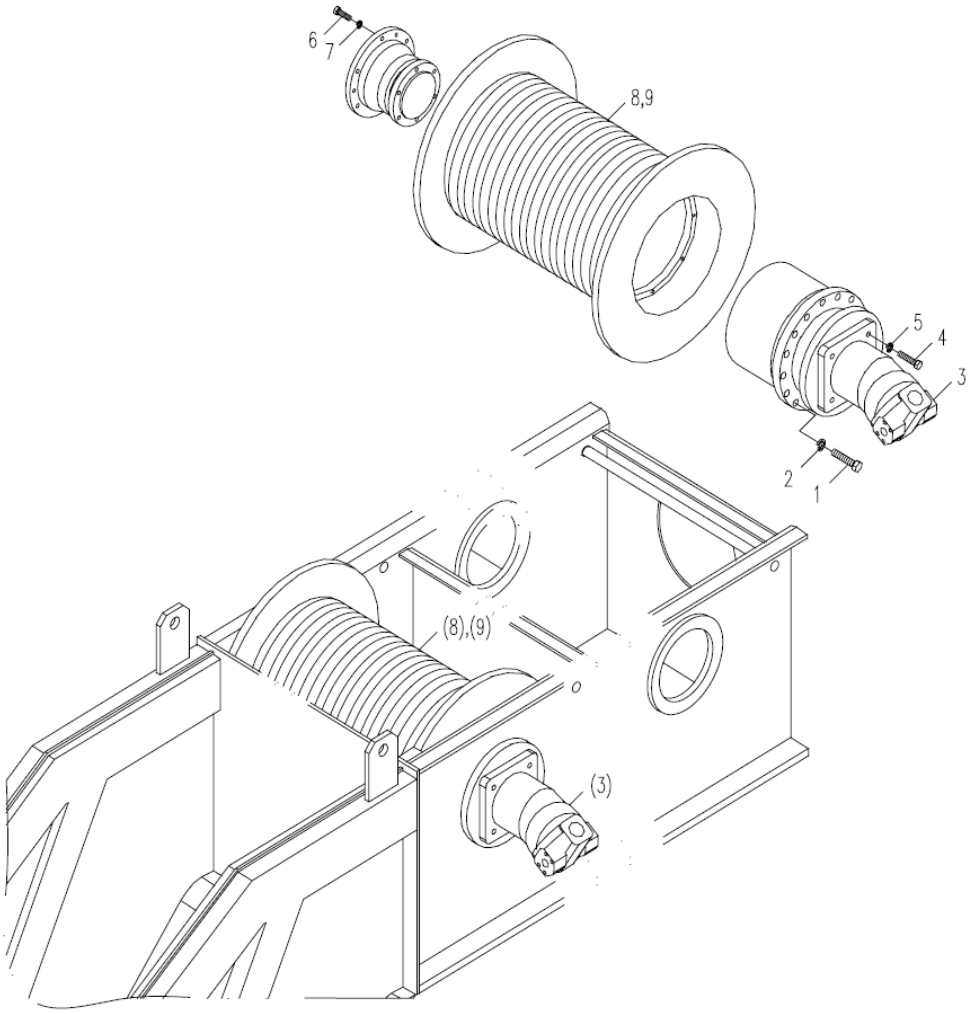

# MECANISMO DE IÇAMENTO
# D00631143520000000Y

| POS. | CÓDIGO | DESCRIÇÃO E ESPECIFICAÇÃO | QUANT. | OBSERVAÇÃO |
|---|---|---|---|---|
| 1 | 1040000129 | Parafuso M20x70-8.8, GB/T5783-2000 | 32 | |
| 2 | 1040300038 | Arruela 20, GB/T93-1987 | 32 | |
| 3 | 1010100011 | Motor do guincho | 2 | |
| 4 | 1040000140 | Parafuso M16x45-10.9, GB/T5783-2000 | 8 | |
| 5 | 1040300065 | Arruela 16, GB/T93-1987 | 8 | |
| 6 | 1040000169 | Parafuso M12x45-8.8, GB/T5783-2000 | 12 | |
| 7 | 1040300054 | Arruela 12, GB/T93-1987 | 12 | |
| 8 | 1030200699 | Redutor do guincho | 2 | |
| 9 | 204050039 | Óleo industrial para engrenagens fechadas L-CKD150 | 2L | |
| 10 | 204060043 | Óleo hidráulico L-HV32 | 3L | |
| 11 | 204110014 | Graxa à base de lítio | 0,2kg | |

# REDUTOR DO GUINCHO
# D1030200699_100013Y

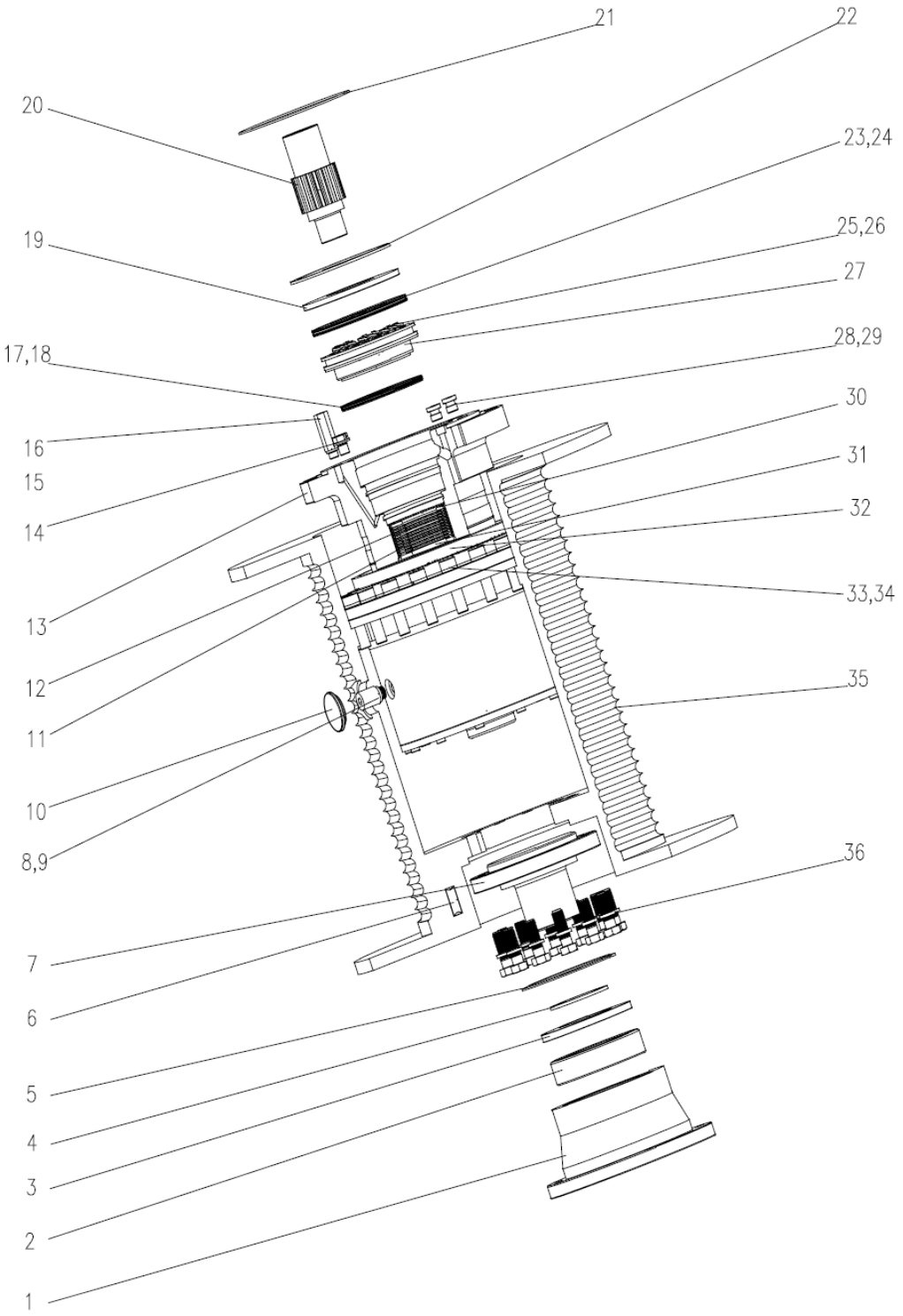

# REDUTOR DO GUINCHO
# D1030200699_100013Y

| POS. | CÓDIGO | DESCRIÇÃO E ESPECIFICAÇÃO | QUANT. | OBSERVAÇÃO |
|---|---|---|---|---|
| 1 | 2240409403 | Suporte de rolamento | 1 | |
| 2 | 313014106 | Rolamento 22216C/W33, GB/T 288-94 | 1 | |
| 3 | 2231108302 | Capa de rolamento | 1 | |
| 4 | 71201005 | Vedação de feltro | 1 | |
| 5 | 311103222 | Anel de retenção 140, GB/T 893,2-1986 | 1 | |
| 6 | 2240609502 | Corrediça | 1 | |
| 7 | 2240509453 | Eixo do rolamento | 1 | |
| 8 | 314024966 | Bujão de enchimento de óleo | 1 | |
| 9 | 312013401 | Anel de vedação | 1 | |
| 10 | 712010031 | Tampa de enchimento de óleo | 1 | |
| 11 | 322015915 | Placa do estator | 10 | |
| 12 | 322026016 | Placa do rotor | 9 | |
| 13 | 2231008136 | Flange grande | 1 | |
| 14 | 314024971 | Bujão de ventilação | 1 | |
| 15 | 314030009 | Tubo do freio | 1 | |
| 16 | 311092099 | Elementos de vedação combinados de centralização automática | 1 | |
| 17 | 323016239 | Anel X | 1 | |
| 18 | 311103411 | Anel de retenção de nylon | 1 | |
| 19 | 2231508617 | Placa de pressão do freio | 1 | |
| 20 | 2220306474 | Fuso de acoplamento do freio | 1 | |
| 21 | 312033302 | Anel O | 1 | |
| 22 | 311103325 | Anel de retenção | 1 | |
| 23 | 323016241 | Anel X | 1 | |
| 24 | 311103412 | Anel de retenção de nylon | 2 | |
| 25 | 321015601 | Mola grande | 14 | |
| 26 | 321015602 | Mola pequena | 14 | |
| 27 | 2220106810 | Pistão | 1 | |
| 28 | 314024963 | Bujão de soquete sextavado | 2 | |
| 29 | 312013400 | Anel de vedação | 2 | |
| 30 | 2230407541 | Arruela de ajuste do freio 2 | 1 | |
| 31 | 2230407540 | Arruela de ajuste do freio 1 | 1 | |
| 32 | 312023747 | Retentor de óleo | 1 | |
| 33 | 311010103 | Parafuso sextavado M16*60, GB70-85; 8,8 grau | 20 | |

# REDUTOR DO GUINCHO
# D1030200699_100013Y

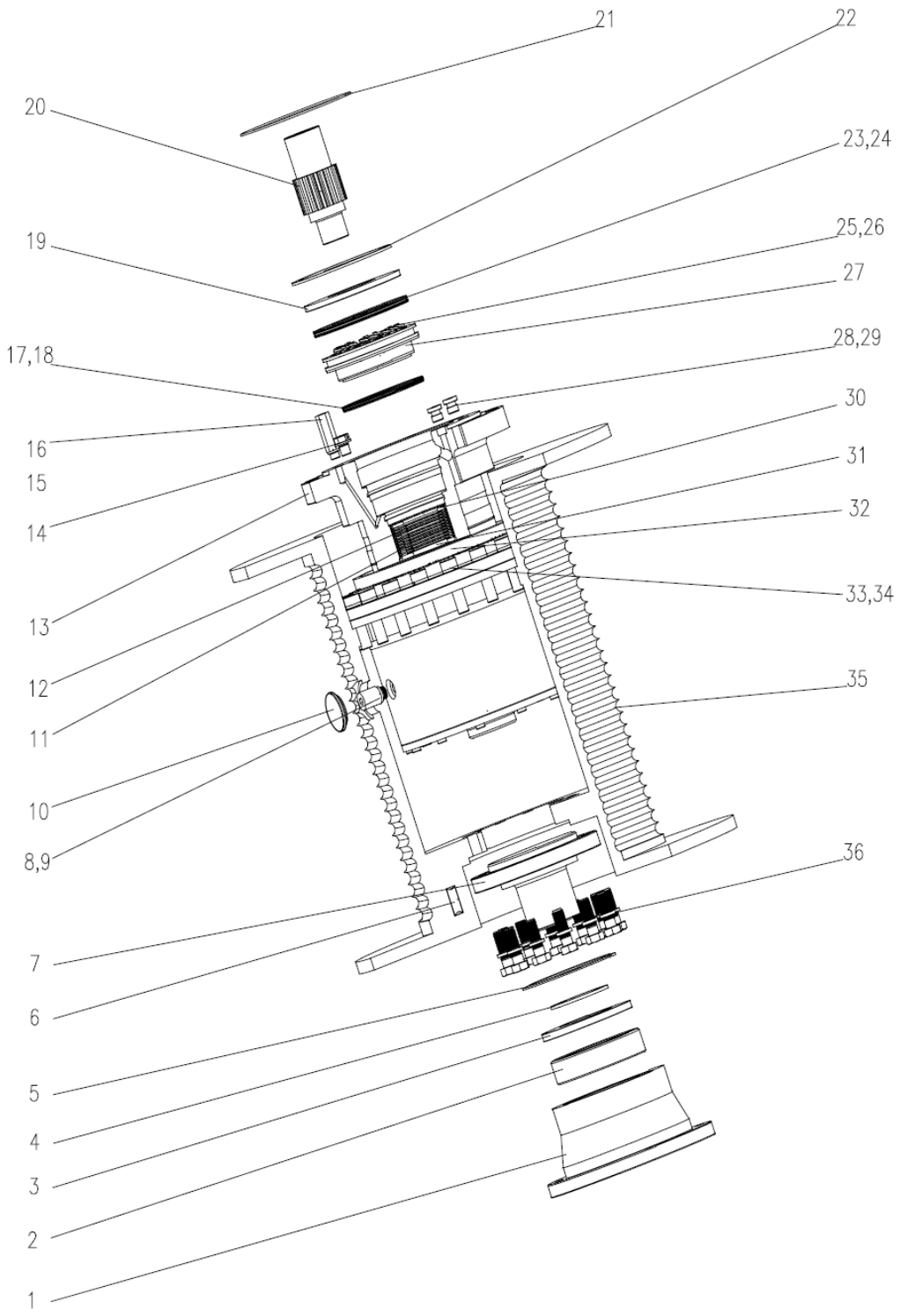

# REDUTOR DO GUINCHO
# D1030200699_100013Y

| POS. | CÓDIGO | DESCRIÇÃO E ESPECIFICAÇÃO | QUANT. | OBSERVAÇÃO |
|---|---|---|---|---|
| 34 | 311092224 | Almofada 16, GB93-87 | 32 | |
| 35 | 2240309340 | Guincho | 1 | |
| 36 | 311020647 | Parafuso sextavado M16*50, GB5780-86; 8,8 grau | 12 | |

# MOTOR DO GUINCHO
# D1010100011_100025Y

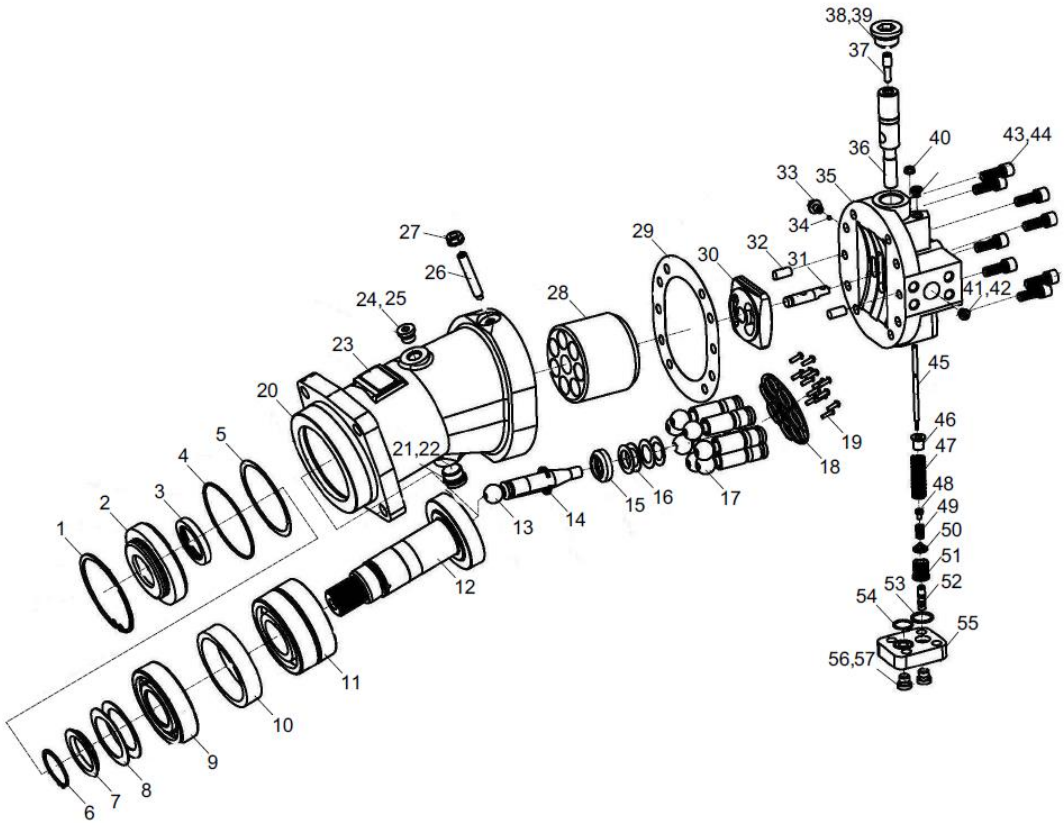

# MOTOR DO GUINCHO
# D1010100011_100025Y

| POS. | CÓDIGO | DESCRIÇÃO E ESPECIFICAÇÃO | QUANT. | OBSERVAÇÃO |
|---|---|---|---|---|
| 1 | 1019802906 | Anel de retenção 120, GB893.1 | 1 | |
| 2 | 1019802901 | Tampa dianteira | 1 | |
| 3 | 1019802774 | Vedação de óleo do esqueleto | 1 | |
| 4 | 1019802743 | Anel de vedação | 1 | |
| 5 | 1019802890 | Calço de ajuste | 0 | |
| 6 | 1019802907 | Anel de retenção para eixo 55, GB894.1 | 1 | |
| 7 | 1019802897 | 00676601700401060<br>Assento da mola | 1 | |
| 8 | 1019802898 | Mola do disco | 2 | |
| 9 | 1050200546 | Rolamento esférico de ranhura profunda 6311, GB/T276-1994 | 1 | |
| 10 | 1019802899 | Anel do espaçador | 1 | |
| 11 | 1019802778 | Rolamento de esfera dupla | 2 | |
| 12 | 1019802896 | Eixo principal | 1 | |
| 13 | 1019802895 | Haste central | 1 | |
| 14 | 1019802891 | Anel de fixação | 2 | |
| 15 | 1019802892 | 00676601700401060<br>Assento da mola | 1 | |
| 16 | 1019802893 | Mola do disco | 4 | |
| 17 | 1019802900 | Partes do êmbolo | 7 | |
| 18 | 1019802894 | Mandril | 1 | |
| 19 | 1019802908 | Parafuso | 14 | |
| 20 | 1019802863 | Carcaça | 1 | |
| 21 | 1019802875 | Bujão de parafuso | 1 | |
| 22 | 1019802745 | Anel de vedação | 1 | |
| 23 | 1019802852 | Placa de identificação | 1 | |
| 24 | 1019802839 | Bujão de parafuso | 1 | |
| 25 | 1019802841 | Anel de vedação | 1 | |
| 26 | 1019802862 | Parafuso de limite | 1 | |
| 27 | 1019802860 | Contraporca | 1 | |
| 28 | 1019802864 | Conjunto do rotor | 1 | |
| 29 | 1019802861 | Junta | 1 | |
| 30 | 1019802865 | Conjunto do distribuidor | 1 | |
| 31 | 1019802867 | Alavanca de mudança | 1 | |
| 32 | 1019802887 | Pino de posicionamento | 2 | |
| 33 | 1019802885 | Assento da válvula de retenção | 1 | |

# MOTOR DO GUINCHO
# D1010100011_100025Y

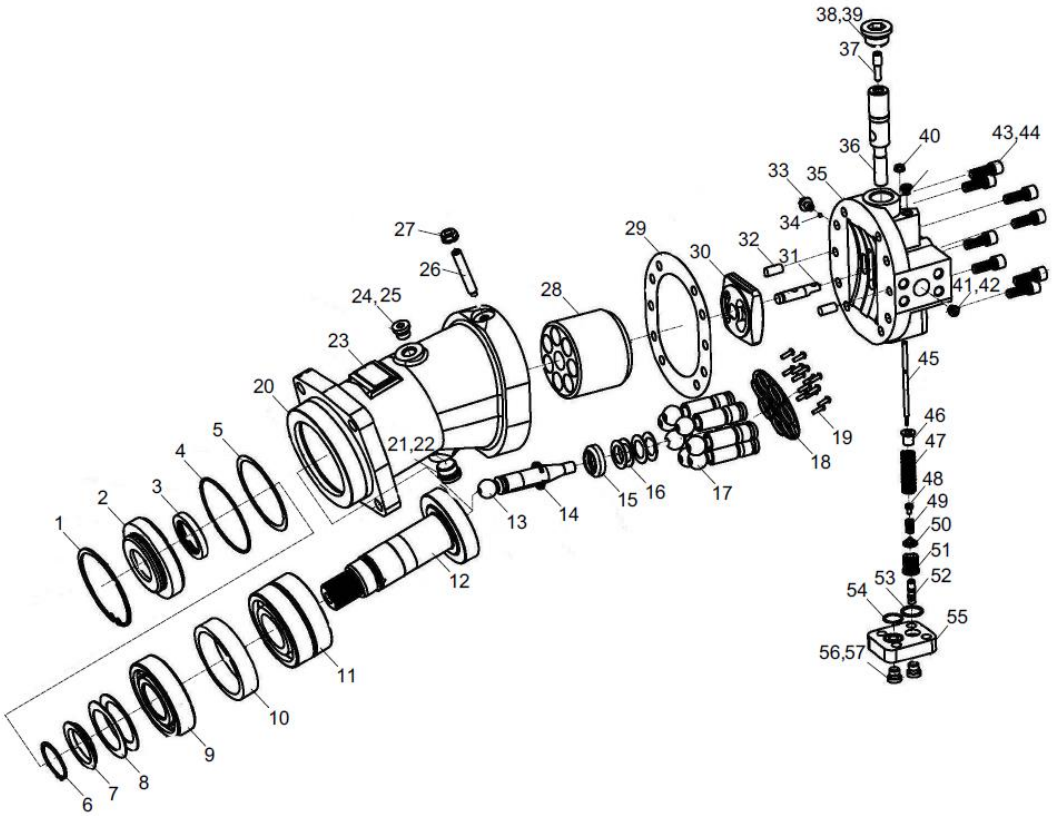

# MOTOR DO GUINCHO
# D1010100011_100025Y

| POS. | CÓDIGO | DESCRIÇÃO E ESPECIFICAÇÃO | QUANT. | OBSERVAÇÃO |
|---|---|---|---|---|
| 34 | 1054500051 | Esfera de aço 5.0000G40+(-0,8), GB/T308-1989 | 1 | |
| 35 | 1019802876 | Carcaça do regulador | 1 | |
| 36 | 1019802866 | Pistão | 1 | |
| 37 | 1019802868 | Parafuso de compressão | 1 | |
| 38 | 1019802837 | Bujão de parafuso | 1 | |
| 39 | 1019802842 | Anel de vedação | 1 | |
| 40 | 1019802836 | Contraporca | 1 | |
| 41 | 1019802838 | Bujão de parafuso | 2 | |
| 42 | 1019802840 | Anel de vedação | 2 | |
| 43 | 1040100054 | Parafuso M12x35-8,8, GB/T70.1-2000 | 12 | |
| 44 | 1040301768 | Arruela de pressão 12, GB/ T859-1987 | 12 | |
| 45 | 1019802869 | Haste guia | 1 | |
| 46 | 1019802879 | 00676601700401060<br>Assento da mola | 1 | |
| 47 | 1019802878 | Mola de retorno | 1 | |
| 48 | 1019802874 | Assento da haste guia | 1 | |
| 49 | 1019802870 | Mola de ajuste de pressão | 1 | |
| 50 | 1019802877 | 00676601700401060<br>Assento da mola | 1 | |
| 51 | 1019802872 | Revestimento da válvula de controle | 1 | |
| 52 | 1019802871 | Núcleo da válvula de controle | 1 | |
| 53 | (1) | Anel de vedação | 1 | |
| 54 | 1019802742 | Anel de vedação | 1 | |
| 55 | 1019802873 | Tampa do regulador | 1 | |
| 56 | 1019803255 | Bujão de parafuso | 2 | |
| 57 | 1019802741 | Anel de vedação | 2 | |
| | | | | |
| | | | | |
| | | | | |
| | | | | |
| | | | | |
| | | | | |

# MOTOR DO GUINCHO
# D1010100011_32793Y

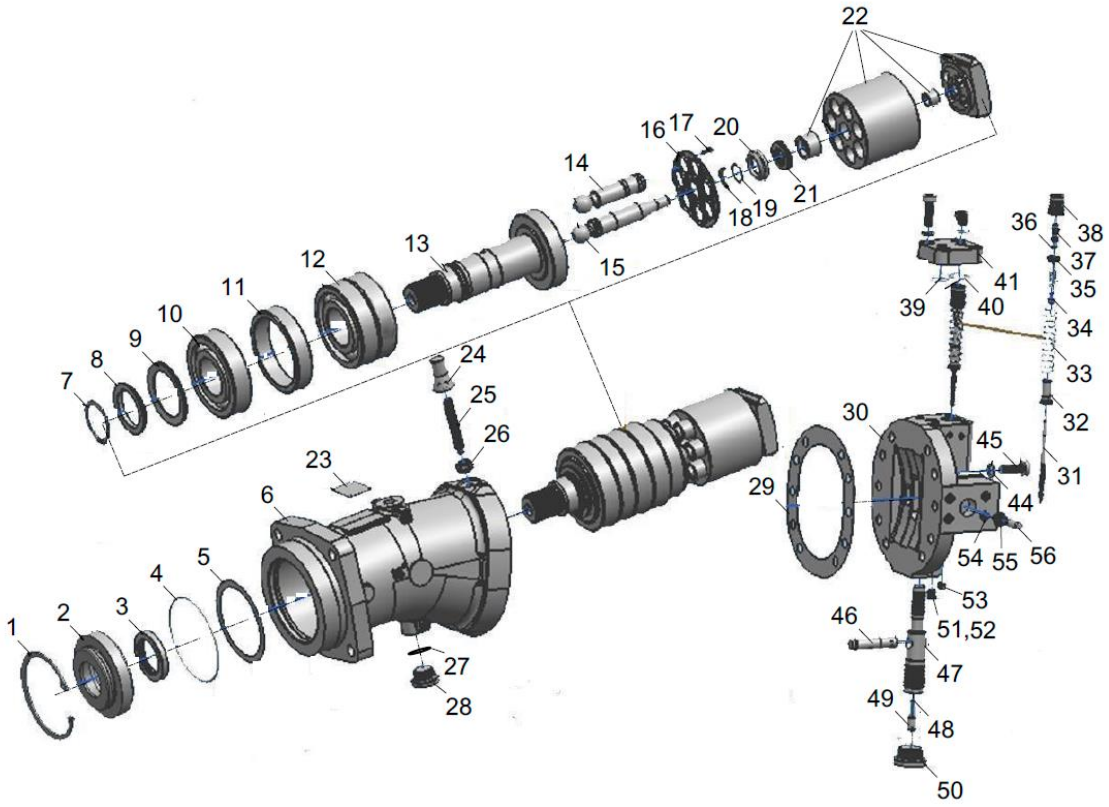

# MOTOR DO GUINCHO
# D1010100011_32793Y

| POS. | CÓDIGO | DESCRIÇÃO E ESPECIFICAÇÃO | QUANT. | OBSERVAÇÃO |
|---|---|---|---|---|
| 1 | 1040301205 | Anel de retenção 120, GB/T893.1-1986 | 1 | |
| 2 | 1019802806 | Tampa dianteira | 1 | |
| 3 | 1019802744 | Retentor de óleo | 1 | |
| 4 | 1081000653 | Anel O 115x3.55, GB/ T3452.1-1992 | 1 | |
| 5 | 1019802824 | Arruela de ajuste | 2 | |
| 6 | 1019802807 | Carcaça | 1 | |
| 7 | 1040301269 | Anel de retenção para eixo 55, GB/ T894.1-1986 | 1 | |
| 8 | 1019802818 | 00676601700401060<br>Assento da mola | 1 | |
| 9 | 1019802827 | Mola do disco | 2 | |
| 10 | 1019802767 | Rolamento de esfera com ranhuras profundas | 1 | |
| 11 | 1019802823 | Anel retentor | 1 | |
| 12 | 1019802769 | Rolamento de esfera | 2 | |
| 13 | 1019802809 | Eixo principal tipo Z | 1 | |
| 14 | 1019802793 | Conjunto do êmbolo da biela | 7 | |
| 15 | 1019802810 | Haste central | 1 | |
| 16 | 1019802813 | Placa de pressão | 1 | |
| 17 | 1040101757 | Parafuso de cabeça redonda chata sextavado interno M5x16-12.9, GB/T70.2-2000 | 14 | |
| 18 | 1019802811 | Abraçadeira de semicírculo | 2 | |
| 19 | 1019802825 | Arruela de ajuste | 1 | |
| 20 | 1019802812 | 00676601700401060<br>Assento da mola | 1 | |
| 21 | 1019802826 | Mola do disco | 4 | |
| 22 | 1019802794 | Cilindro | 1 | |
| 23 | 1040400045 | Rebite 2x5, GB/T827-1986 | 4 | |
| 24 | 1019802821 | Porca de vedação | 1 | |
| 25 | 1019802820 | Haste com rosca de ajuste | 1 | |
| 26 | 1019802829 | Tampa | 1 | |
| 27 | 1019802847 | Anel O | 1 | |
| 28 | 1049800002 | Bujão | 1 | |
| 29 | 1019802828 | Junta | 1 | |
| 30 | 1019802808 | Tampa traseira | 1 | |
| 31 | 1019802803 | Haste de ajuste | 1 | |
| 32 | 1019802800 | 00676601700401060<br>Assento da mola | 1 | |
| 33 | 1019802804 | Mola | 1 | |

# MOTOR DO GUINCHO
# D1010100011_32793Y

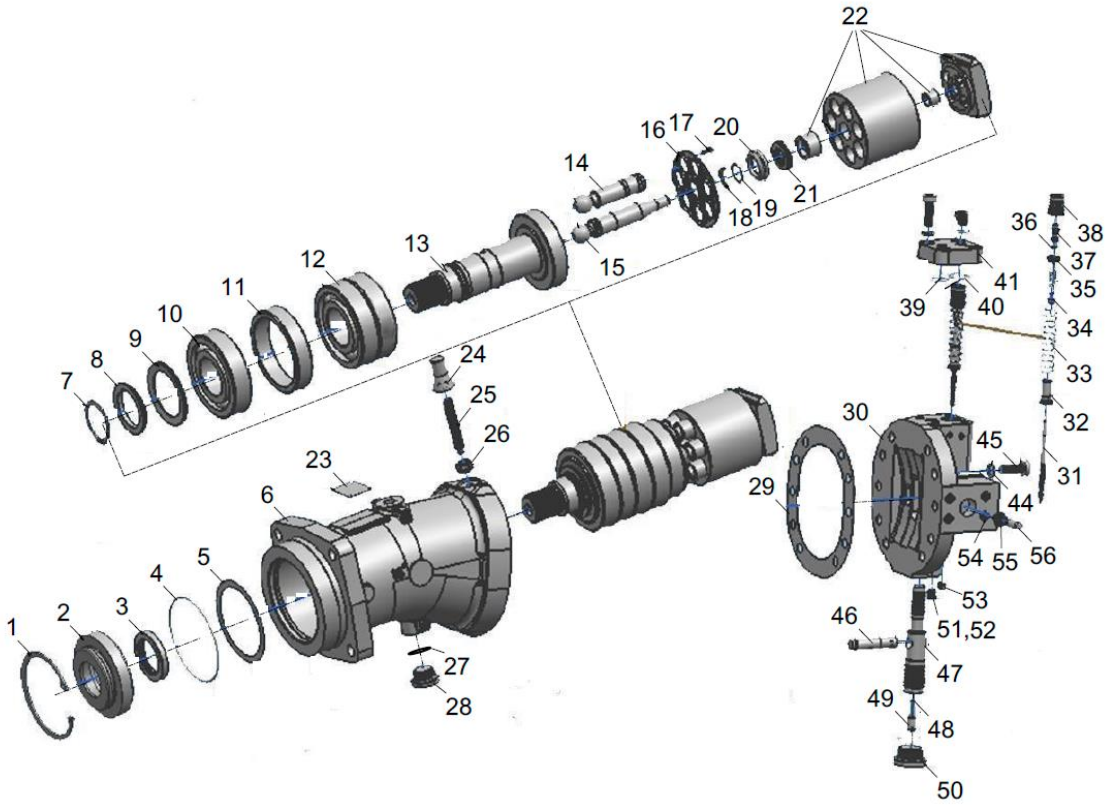

# MOTOR DO GUINCHO
# D1010100011_32793Y

| POS. | CÓDIGO | DESCRIÇÃO E ESPECIFICAÇÃO | QUANT. | OBSERVAÇÃO |
|---|---|---|---|---|
| 34 | 1019802802 | 00676601700401060<br>Assento da mola | 1 | |
| 35 | 1019802805 | Mola | 1 | |
| 36 | 1019802801 | 00676601700401060<br>Assento da mola | 1 | |
| 37 | 1019802799 | Núcleo da válvula de equilíbrio | 1 | |
| 38 | 1019802798 | Revestimento da válvula de equilíbrio | 1 | |
| 39 | 1081000593 | Anel O 22.4x2.65, GB/ T3452.1-1992 | 1 | |
| 40 | 1019802846 | Anel O | 1 | |
| 41 | 1019802814 | Tampa da extremidade | 1 | |
| 42 | 1019802844 | Anel O | 2 | |
| 43 | 1019802832 | Bujão | 2 | |
| 44 | 1040301768 | Arruela de pressão 12, GB/ T859-1987 | 12 | |
| 45 | 1040100768 | Parafuso M12x35-12,9, GB/T70.1-2000 | 12 | |
| 46 | 1019802816 | Haste | 1 | |
| 47 | 1019802815 | Pistão variável | 1 | |
| 48 | 1019802817 | Haste com rosca de trava | 1 | |
| 49 | 1019802848 | Anel O | 1 | |
| 50 | 1019802833 | Bujão | 1 | |
| 51 | 1019802843 | Anel O | 1 | |
| 52 | 1019802834 | Bujão | 1 | |
| 53 | 1019802822 | Porca de vedação | 1 | |
| 54 | 1054500052 | Esfera de aço 5 G100b, GB/T308-2002 | 1 | |
| 55 | 1019802819 | Assento da válvula de retenção | 2 | |
| 56 | (1) | Pino cilíndrico 12d8x24-C1, GB/T119.2;<br>12d8x24, GB/T 119.2-2000 | 2 | |
| | | | | |
| | | | | |
| | | | | |
| | | | | |
| | | | | |
| | | | | |

ZOOMLION

# CATÁLOGO DE PEÇAS DE REPOSIÇÃO DO CAMINHÃO GUINDASTE

## CAPÍTULO 5 ENGRENAGEM DE GIRO

# MECANISMO GIRATÓRIO
# D00631324400000000Y

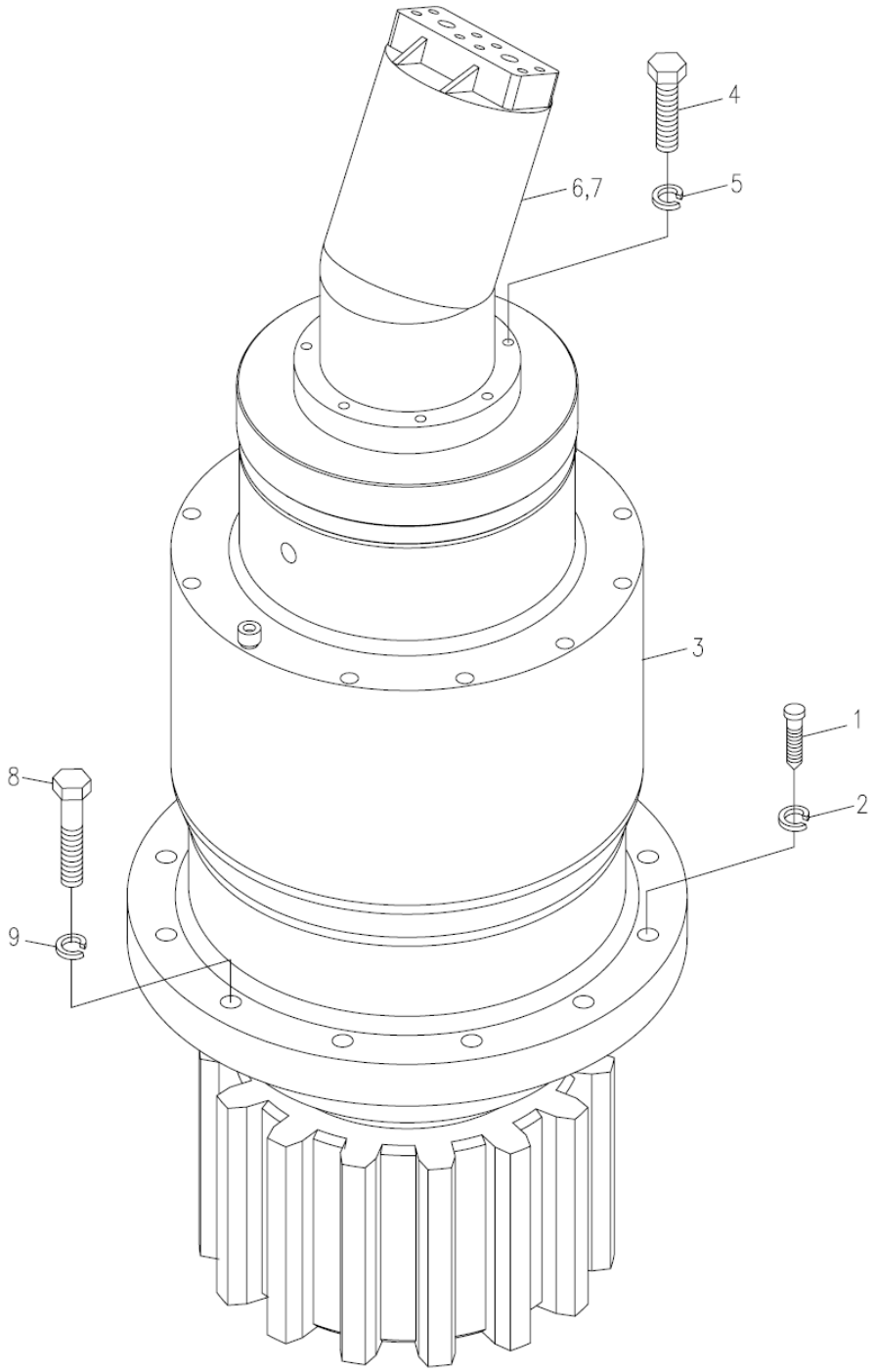

# MECANISMO GIRATÓRIO
# D00631324400000000Y

| POS. | CÓDIGO | DESCRIÇÃO E ESPECIFICAÇÃO | QUANT. | OBSERVAÇÃO |
|---|---|---|---|---|
| 1 | 1040000251 | Parafuso M12x60-8.8, GB/T5783-2000 | 12 | |
| 2 | 1040300054 | Arruela 12, GB/T93-1987 | 24 | |
| 3 | 1030200558 | Redutor de giro | 1 | |
| 4 | 1040000122 | Parafuso M10x35-8.8, GB/T5783-2000 | 4 | |
| 5 | 1040300067 | Arruela 10, GB/T93-1987 | 4 | |
| 6 | 1010100030 | Motor hidráulico | 1 | |
| 6 | 1010100271 | Motor | 1 | |
| 7 | 204050039 | Óleo industrial para engrenagens fechadas L-CKD150, GB5903-1995 | 5L | |
| 8 | 00633144400001010 | Parafuso de posicionamento | 4 | |
| 9 | 1040100091 | Parafuso M12x65-8,8, GB/T70.1-2000 | 8 | |

# REDUTOR DE GIRO
# D1030200558_103651Y

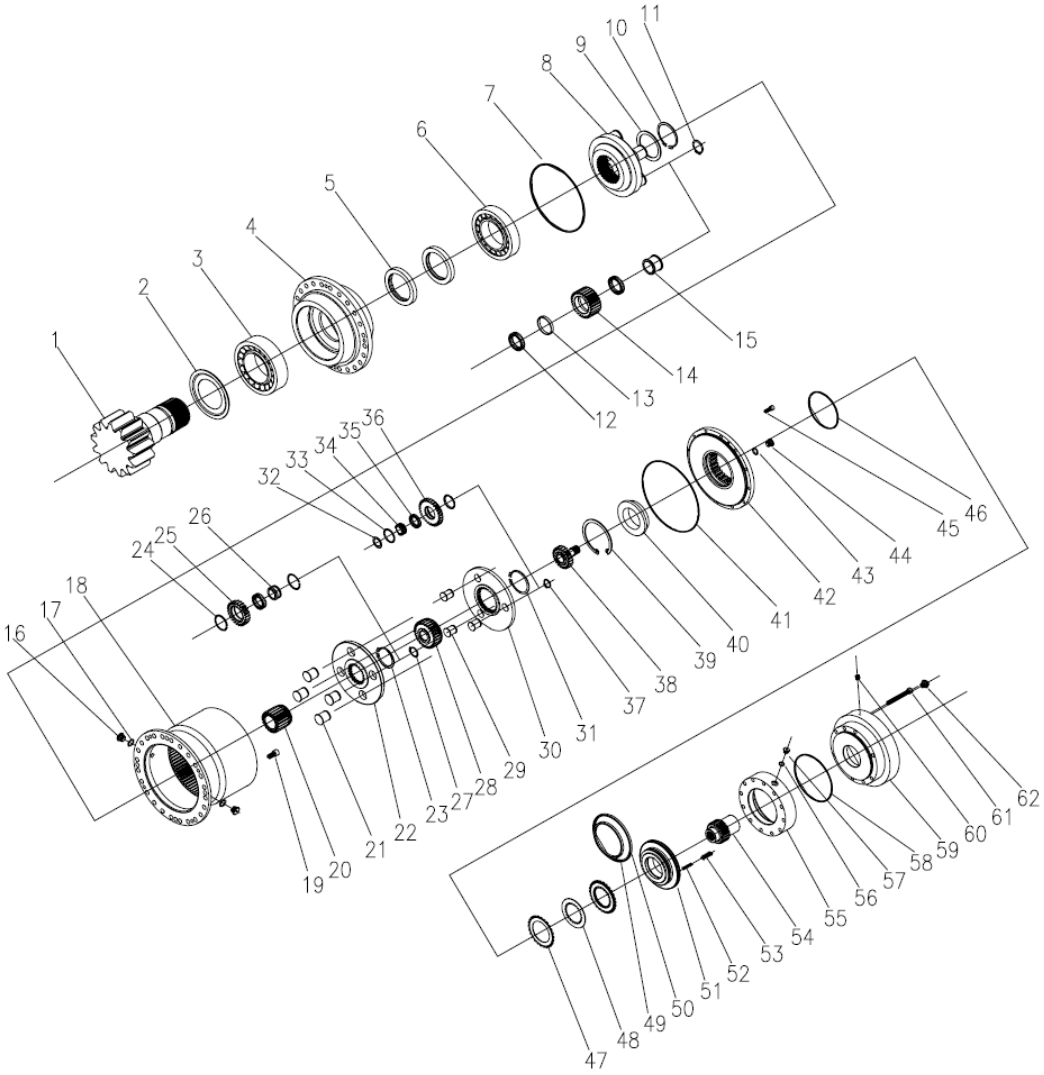

# REDUTOR DE GIRO
# D1030200558_103651Y

| POS. | CÓDIGO | DESCRIÇÃO E ESPECIFICAÇÃO | QUANT. | OBSERVAÇÃO |
|---|---|---|---|---|
| 1 | (1) | Eixo da engrenagem de saída | 1 | |
| 2 | (2) | Tampa de poeira | 1 | |
| 3 | 1050201115 | Rolamento de rolete de auto-alinhamento 22220, GB/T276-1994 | 1 | |
| 4 | (3) | Tampa inferior | 1 | |
| 5 | 1081000753 | Vedação de óleo da estrutura 95x120x12, GB/T1387-92 | 2 | |
| 6 | 1050000358 | Rolamento de rolete cilíndrico NJ219E, GB/T283- 1994 | 1 | |
| 7 | 1089800025 | Anel O φ224x3.55, GB/ T3452.1-1992 | 1 | |
| 8 | (4) | Estrutura planetária secundária | 1 | |
| 9 | (5) | Anel retentor | 1 | |
| 10 | 1040301272 | Anel de retenção para eixo 80, GB/ T894.1-1986 | 1 | |
| 11 | 1040300096 | Anel de retenção para eixo 40, GB/ T894.1-1986 | 4 | |
| 12 | (6) | Agulha de cabeça chata φ6x10, JB/T7918-1997 | 304 | |
| 13 | (7) | Anel de retenção do rolo secundário | 4 | |
| 14 | (8) | Roda planetária pequena | 4 | |
| 15 | (9) | Cilindro interno | 4 | |
| 16 | 1019900247 | Bujão M18x1,5, JB/ZQ4444-1997 | 2 | |
| 17 | 1039802271 | Coxim de combinação 18, JB/ZQ4454-1997 | 2 | |
| 18 | (10) | Anel de engrenagem interna | 1 | |
| 19 | 1040100087 | Parafuso sextavado M12x25, GB/ T70.1- 2000 | 4 | |
| 20 | (11) | Roda solar pequena | 1 | |
| 21 | (12) | Pino da planetária secundária | 4 | |
| 22 | (13) | Estrutura planetária secundária | 1 | |
| 23 | 1140300189 | Anel de retenção para eixo 65, GB/ T894.1-1996 | 1 | |
| 24 | (14) | Retentor | 8 | |
| 25 | (15) | Roda planetária secundária | 4 | |
| 26 | (16) | Cilindro interno | 4 | |
| 27 | 1040301881 | Anel de retenção para eixo 30, GB/ T894.1-1986 | 4 | |
| 28 | (17) | Roda solar secundária | 1 | |
| 29 | (18) | Pino da planetária primária | 3 | |
| 30 | (19) | Estrutura da planetária primária | 1 | |
| 31 | 1040301971 | Anel de retenção para eixo 62, GB/ T894.1-1986 | 1 | |
| 32 | (20) | Arruela | 3 | |

# REDUTOR DE GIRO
# D1030200558_103651Y

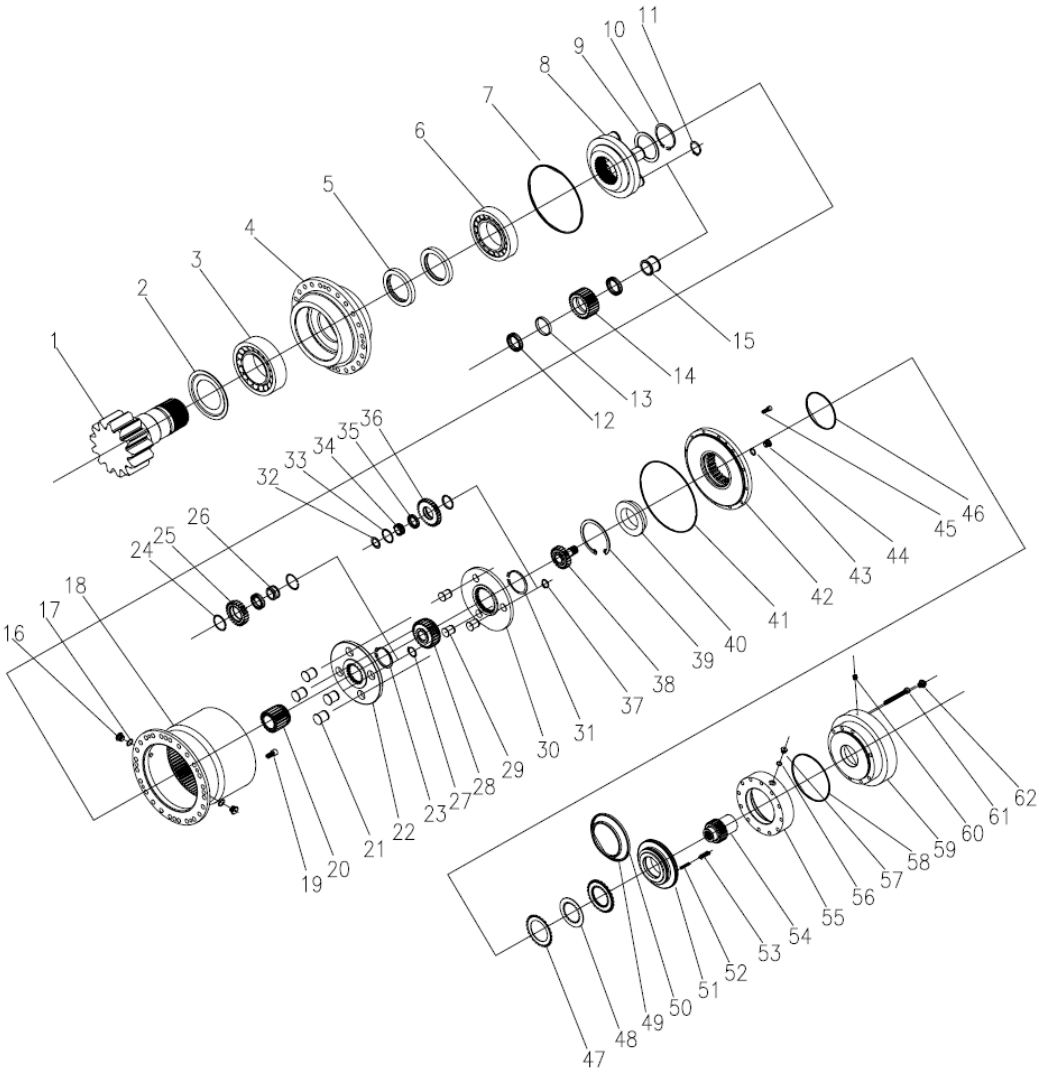

# REDUTOR DE GIRO
# D1030200558_103651Y

| POS. | CÓDIGO | DESCRIÇÃO E ESPECIFICAÇÃO | QUANT. | OBSERVAÇÃO |
|---|---|---|---|---|
| 33 | (21) | Retentor | 6 | |
| 34 | (22) | Cilindro interno | 3 | |
| 35 | (23) | Agulha de cabeça chata φ6x7, JB/T7918-1997 | 57 | |
| 36 | (24) | Roda da planetária primária | 3 | |
| 37 | 1040301266 | Anel de retenção para eixo 25, GB/ T894.1-1986 | 3 | |
| 38 | (25) | Roda solar primária | 1 | |
| 39 | 1040301254 | Anel de retenção 115, GB/T894.1-1986 | 1 | |
| 40 | (26) | Coxim de ajuste | 1 | |
| 41 | 1089800026 | Anel O φ236x2.65, GB/ T3452.1-1992 | 1 | |
| 42 | (27) | Flange do freio | 1 | |
| 43 | 1039802272 | Coxim de combinação 16, JB/ZQ4454-1997 | 1 | |
| 44 | 1019900383 | Bujão M16x1,5, JB/ZQ4444-1997 | 1 | |
| 45 | 1040100122 | Parafuso sextavado M8x25, GB/ T70.1- 2000 | 12 | |
| 46 | 1081003252 | Anel O 120x2.65, GB/ T3452.1-1992 | 1 | |
| 47 | (28) | Placa | 3 | |
| 48 | (29) | Placa de aço | 2 | |
| 49 | 1089800077 | Anel quadrado GSF | 1 | |
| 50 | 1089800078 | Anel quadrado GSF | 1 | |
| 51 | (30) | Pistão | 1 | |
| 52 | (31) | Mola interna | 14 | |
| 53 | (32) | Mola externa | 14 | |
| 54 | (33) | camisa de acoplagem | 1 | |
| 55 | (34) | Cilindro do freio | 1 | |
| 56 | 1039802273 | Coxim de combinação 12, JB/ZQ4454-1997 | 1 | |
| 57 | 1019900381 | Bujão M12x1,5, JB/ZQ4444-1997 | 1 | |
| 58 | 1081003253 | Anel O φ145x2.65, GB/ T3452.1-1992 | 1 | |
| 59 | (35) | Tampa superior | 1 | |
| 60 | 1040102111 | Parafuso de cabeça redonda chata sextavado interno M12x12, GB/T77-2000 | 1 | |
| 61 | 1040100469 | Parafuso sextavado M10x90, GB/ T70.1- 2000 | 1 | |
| 62 | (36) | Bujão de ventilação | 1 | |

# MOTOR
# D1010100271_32793Y

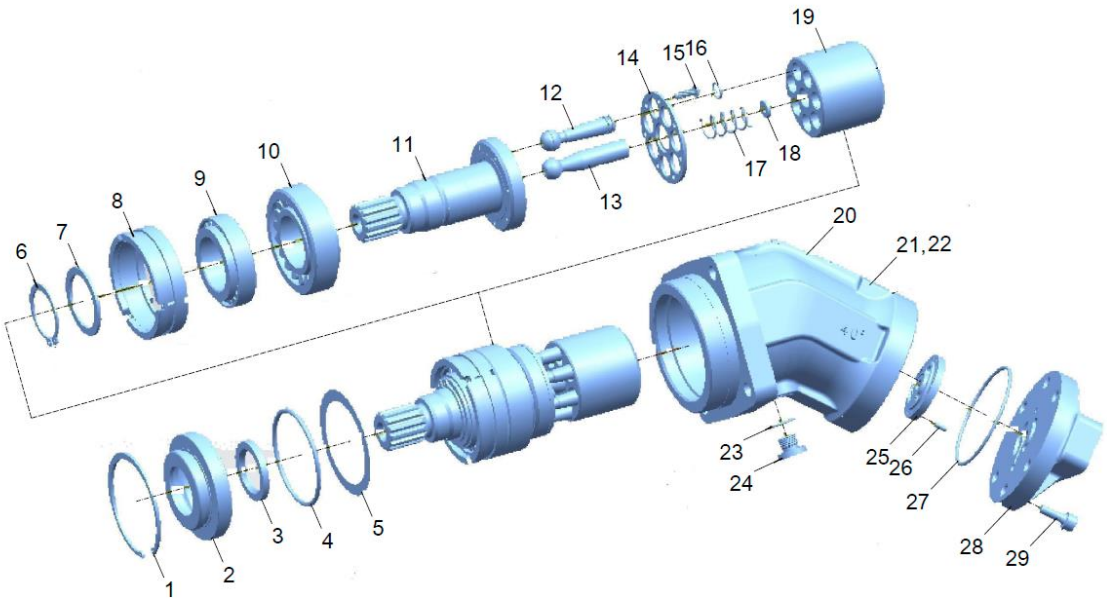

# MOTOR
# D1010100271_32793Y

| POS. | CÓDIGO | DESCRIÇÃO E ESPECIFICAÇÃO | QUANT. | OBSERVAÇÃO |
|---|---|---|---|---|
| 1 | 1040300125 | Anel retentor 80, GB/T893.1-1986 | 1 | |
| 2 | 1019802787 | Tampa de vedação do eixo | 1 | |
| 3 | 1019802880 | Retentor de óleo | 1 | |
| 4 | 1081001361 | Anel O 75x2.65, GB/ T3452.1-1992 | 1 | |
| 5 | 1019802785 | Arruela de ajuste | 2 | |
| 6 | 1040300096 | Anel retentor 40, GB/T894.1-1986 | 1 | |
| 7 | 1040300056 | Anel retentor 55, GB/T894.1-1986 | 1 | |
| 8 | 1019802784 | Assento do rolamento | 1 | |
| 9 | 1019802830 | Rolamento de rolo cônico | 1 | |
| 10 | 1019802831 | Rolamento de rolo cônico | 1 | |
| 11 | 1019802786 | Eixo principal tipo Z | 1 | |
| 12 | 1019802791 | Êmbolo | 7 | |
| 13 | 1019802782 | Haste central | 1 | |
| 14 | 1019802783 | Placa de pressão | 1 | |
| 15 | 1040101759 | Parafuso sextavado M4x12-12,9, GB/T70.2-2000 | 7 | |
| 16 | 1019802792 | Anel do êmbolo | 14 | |
| 17 | 1019802789 | Mola | 1 | |
| 18 | 1019802788 | 00676601700401060<br>Assento da mola | 1 | |
| 19 | 1019802790 | Cilindro | 1 | |
| 20 | 1019802781 | Carcaça | 1 | |
| 21 | 1019802850 | Placa de identificação | 1 | |
| 22 | 1040400045 | Rebite 2x5, GB/T827-1986 | 4 | |
| 23 | 1019802845 | Anel O | 1 | |
| 24 | 1019802832 | Bujão | 1 | |
| 25 | 1019802780 | Placa da válvula | 1 | |
| 26 | (1) | Pino cilíndrico | 1 | |
| 27 | 1081000580 | Anel O 67x3.55, GB/ T3452.1-1992 | 1 | |
| 28 | 1019802779 | Tampa traseira | 1 | |
| 29 | 1040003252 | Parafuso sextavado M8x20-12,9, GB/T70.1-2000 | 6 | |
| | | | | |
| | | | | |

# INSTALAÇÃO DO ANEL DE GIRO
# D00631144520000000Y

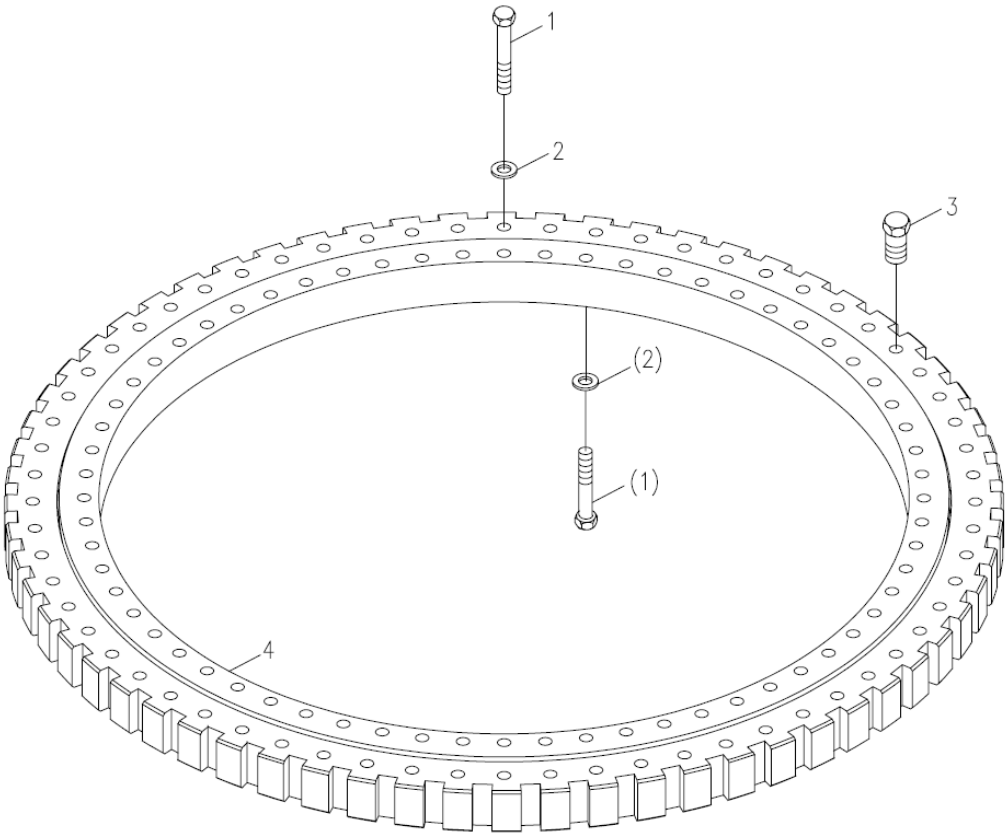

# INSTALAÇÃO DO ANEL DE GIRO D00631144520000000Y

| POS. | CÓDIGO | DESCRIÇÃO E ESPECIFICAÇÃO | QUANT. | OBSERVAÇÃO |
|---|---|---|---|---|
| 1 | 1040000243 | Parafuso M24x140-10.9, GB/T1228-1991 | 127 | |
| 2 | 1040300138 | Arruela 24, GB/T1230-1991 | 127 | |
| 3 | 00630874500001010 | Bujão 1040000932 | 1 | |
| 4 | 1031500132 | Anel de giro | 1 | |
| 5 | 202230006 | Cola Loctite | 0,5kg | |
| 6 | 204110014 | Graxa à base de lítio | 3kg | |

ZOOMLION

# CATÁLOGO DE PEÇAS DE REPOSIÇÃO DO CAMINHÃO GUINDASTE

## CAPÍTULO 6 CABINE DO OPERADOR

# CABINE DO OPERADOR
# D1130000079_100037Y

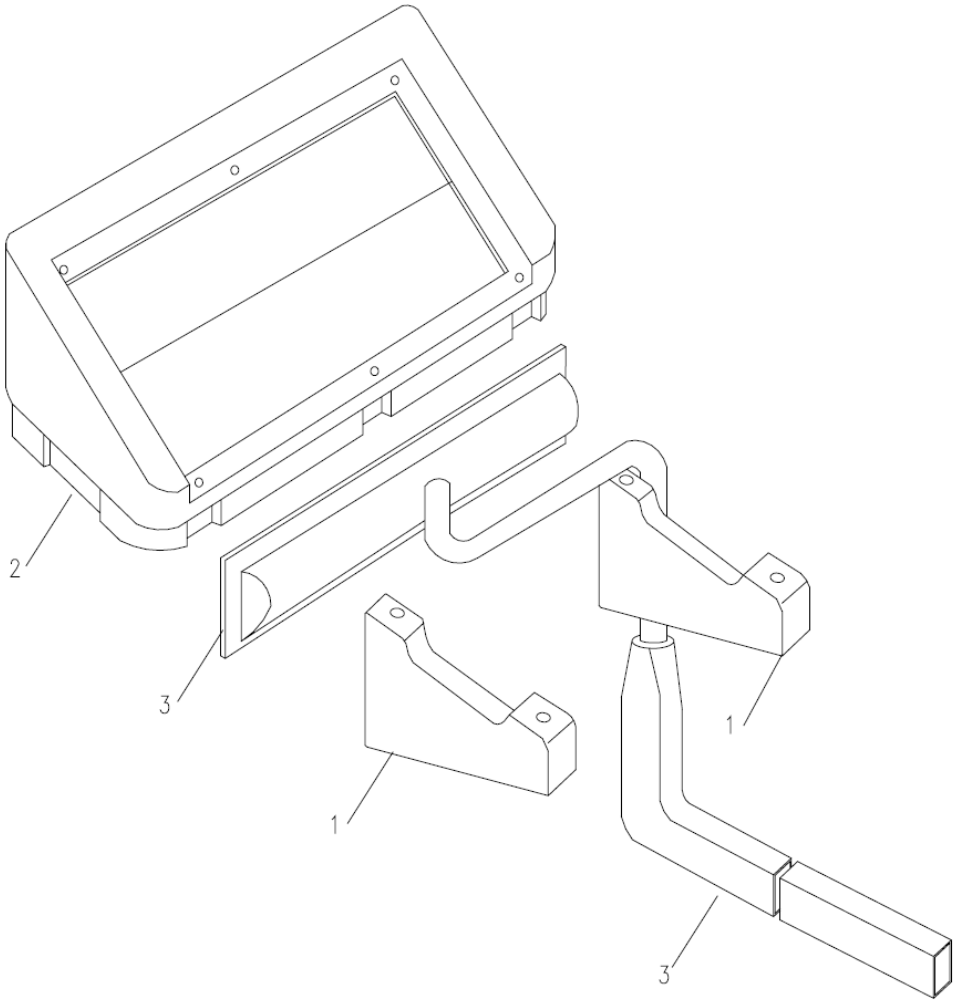

# CABINE DO OPERADOR
# D1130000079_100037Y

| POS. | CÓDIGO | DESCRIÇÃO E ESPECIFICAÇÃO | QUANT. | OBSERVAÇÃO |
|---|---|---|---|---|
| 1 | (1) | Suporte esquerdo do console de instrumentos | 2 | |
| 2 | 1139900307 | Conjunto do console de instrumento | 1 | |
| 3 | (2) | Conjunto de passagem do ar | 1 | |

# CABINE DO OPERADOR
# D1130000079_100037Y

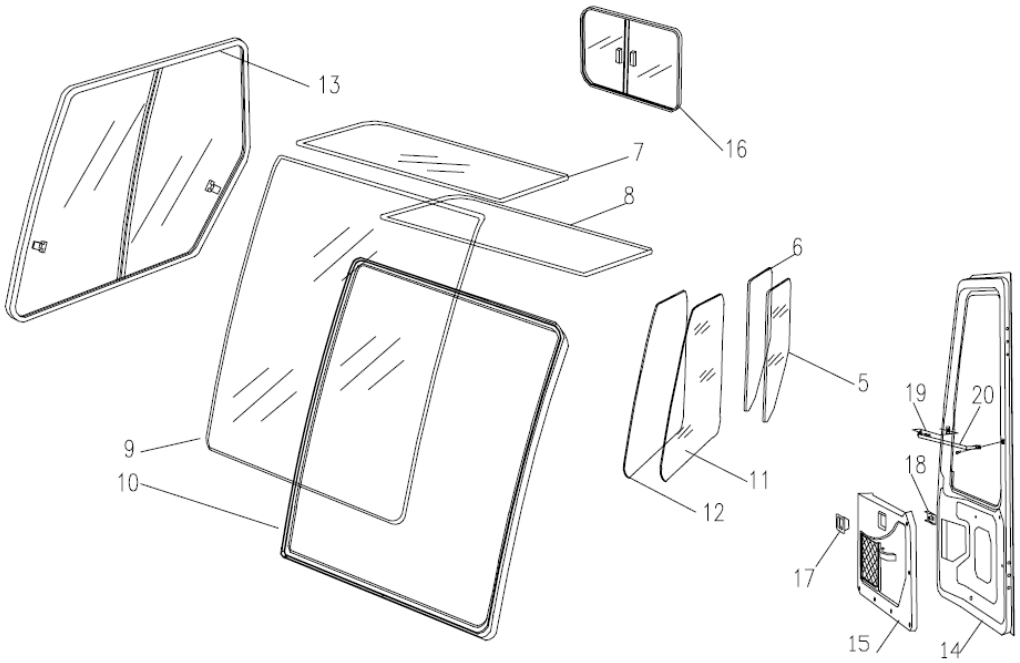

# CABINE DO OPERADOR
# D1130000079_100037Y

| POS. | CÓDIGO | DESCRIÇÃO E ESPECIFICAÇÃO | QUANT. | OBSERVAÇÃO |
|---|---|---|---|---|
| 5 | 1139900080 | Vidro da janela lateral esquerda | 1 | |
| 6 | (4) | Faixa de vedação de vidro - janela do lado esquerdo | 1 | |
| 7 | 1139900108 | Vidro da janela do teto | 1 | |
| 8 | (5) | Faixa de vedação de vidro - janela do teto | 1 | |
| 9 | 1130000131 | Vidro do para-brisa dianteiro | 1 | |
| 10 | (6) | Faixa de vedação do vidro - para-brisa dianteiro | 1 | |
| 11 | 1130000106 | Vidro da porta do veículo | 1 | |
| 12 | (7) | Faixa de vedação do vidro - porta do veículo | 1 | |
| 13 | 1139900538 | Conjunto da janela do lado direito | 1 | |
| 14 | 1139900532 | Conjunto da porta do veículo | 1 | |
| 15 | 1130000109 | Placa de proteção interna da porta do veículo | 1 | |
| 16 | 1139900513 | Conjunto da janela traseira | 1 | |
| 17 | (8) | Conjunto da maçaneta interna da porta | 1 | |
| 18 | (9) | Tampa de proteção da maçaneta interna da porta | 1 | |
| 19 | (10) | Maçaneta interna da porta | 1 | |
| 20 | (11) | Parafuso | 2 | |

# CABINE DO OPERADOR
# D1130000079_100037Y

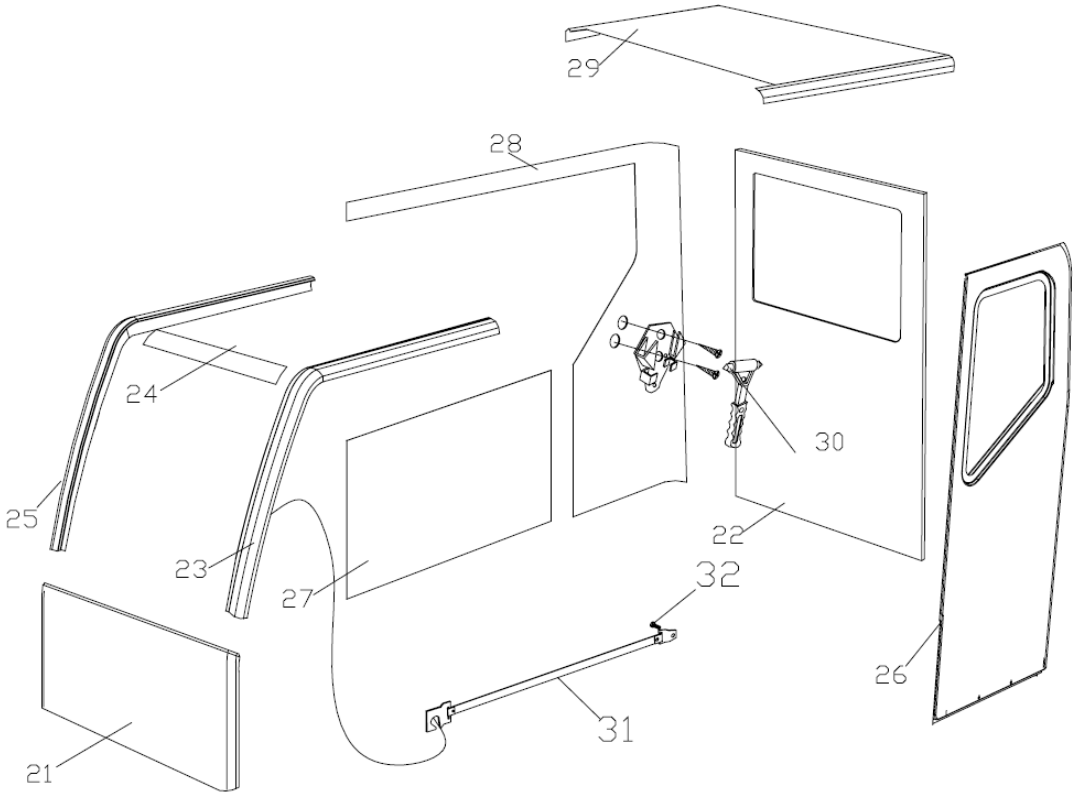

# CABINE DO OPERADOR
# D1130000079_100037Y

| POS. | CÓDIGO | DESCRIÇÃO E ESPECIFICAÇÃO | QUANT. | OBSERVAÇÃO |
|---|---|---|---|---|
| 21 | (12) | Prancha de proteção interna das pranchas dianteiras | 1 | |
| 22 | (13) | Prancha de proteção interna das pranchas traseiras | 1 | |
| 23 | (14) | Guarnição interna do poste vertical dianteiro esquerdo | 1 | |
| 24 | (15) | Prancha de proteção interna da viga dianteira | 1 | |
| 25 | (16) | Guarnição interna do poste vertical dianteiro direito | 1 | |
| 26 | (17) | Prancha de proteção interna das pranchas laterais esquerdas | 1 | |
| 27 | (18) | Guarnição interna intermediária das pranchas laterais direitas | 1 | |
| 28 | (19) | Prancha de proteção interna traseira das pranchas laterais direitas | 1 | |
| 29 | (20) | Teto | 1 | |
| 30 | (21) | Martelo de emergência | 1 | |
| 31 | (22) | Conjunto da fita protetora esquerda | 1 | |
| 32 | (23) | Pino de parada fixo | 1 | |

# CABINE DO OPERADOR
# D1130000079_100037Y

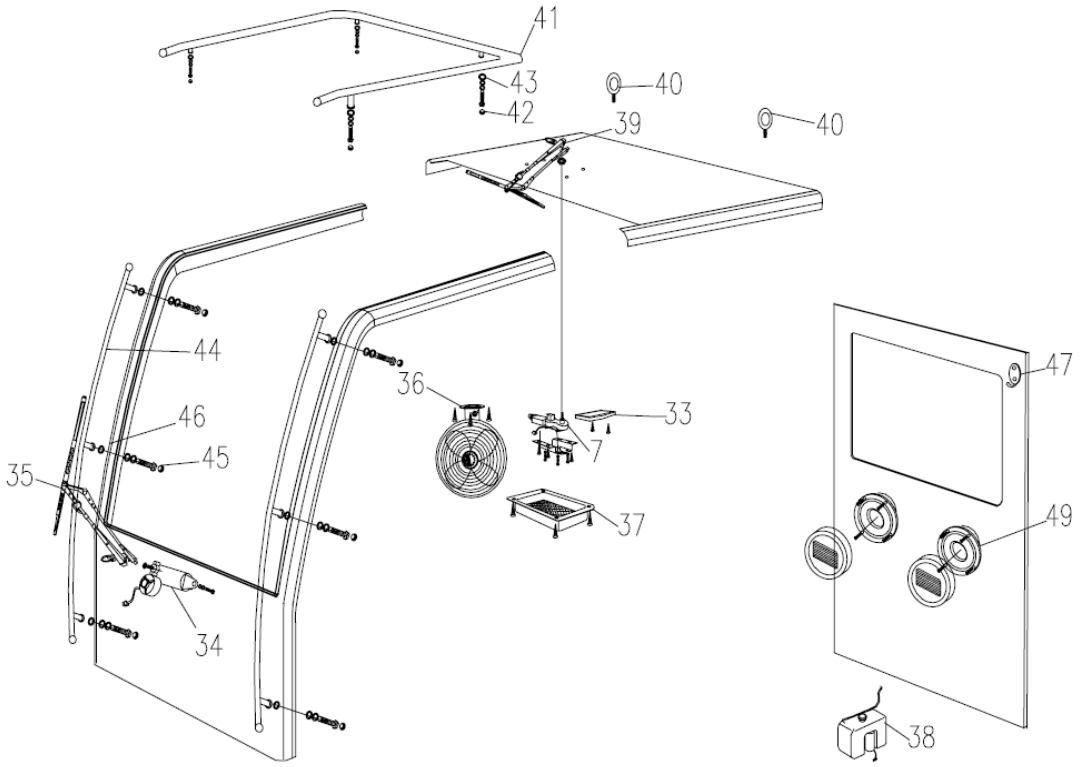

# CABINE DO OPERADOR
# D1130000079_100037Y

| POS. | CÓDIGO | DESCRIÇÃO E ESPECIFICAÇÃO | QUANT. | OBSERVAÇÃO |
|---|---|---|---|---|
| 33 | 1139900218 | Iluminação interna | 1 | |
| 34 | P11300000768 | Limpador de para-brisa do motor | 1 | |
| 35 | 1139900229 | Palheta do limpador de para-brisa dianteiro | 1 | |
| 36 | 1021000000 | Ventilador | 1 | |
| 37 | (24) | Tampa de proteção do motor do limpador de para-brisa | 1 | |
| 38 | 1139900257 | Garrafa de agua | 1 | |
| 39 | 1139900115 | Limpador da janela do teto | 1 | |
| 40 | (25) | Conjunto de anel | 2 | |
| 41 | 1139900568 | Conjunto do trilho de proteção | 1 | |
| 42 | (26) | Bujão do corrimão dianteiro | 4 | |
| 43 | (27) | Coxim de vedação de borracha - corrimão dianteiro | 4 | |
| 44 | 1139900546 | Conjunto do corrimão dianteiro | 2 | |
| 45 | (28) | Bujão do corrimão dianteiro | 6 | |
| 46 | (29) | Coxim de vedação de borracha - corrimão dianteiro | 6 | |
| 47 | (30) | Gancho de chapéu e casaco | 1 | |
| 48 | (31) | Conjunto do quebra-sol | 1 | |
| 49 | (32) | Conjunto de alto-falante | 1 | |

# CABINE DO OPERADOR
# D1130000079_100037Y

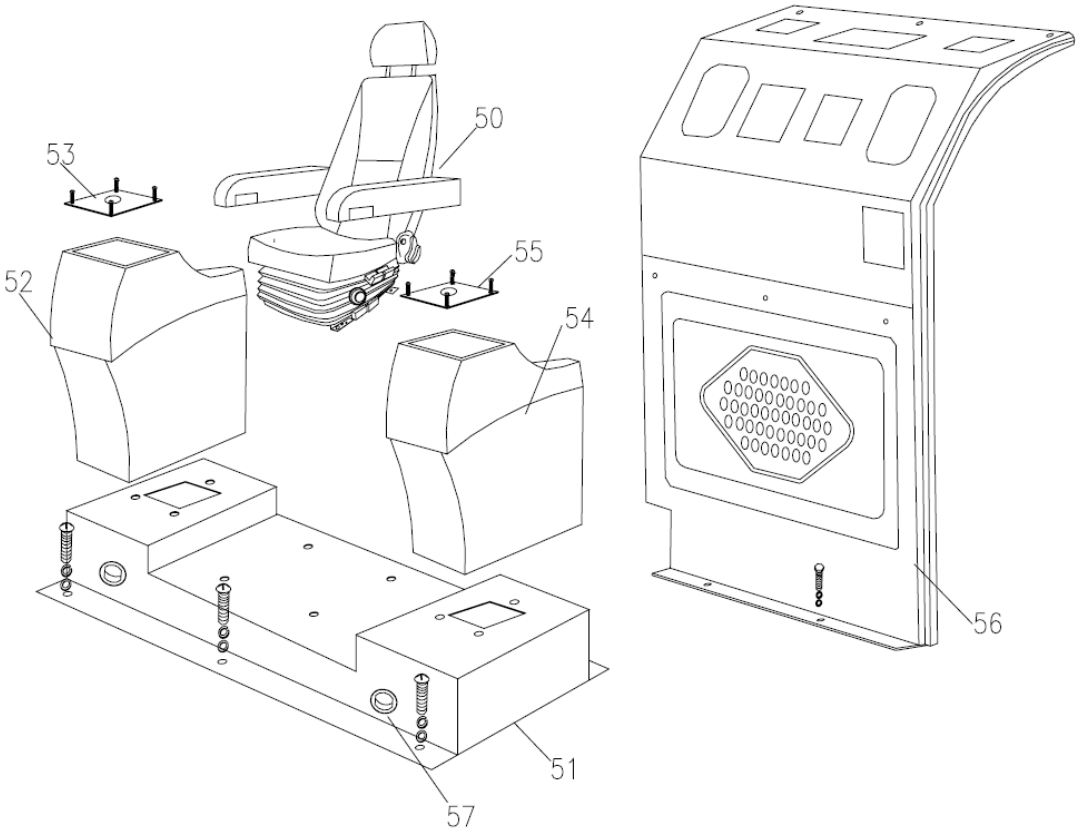

# CABINE DO OPERADOR
# D1130000079_100037Y

| POS. | CÓDIGO | DESCRIÇÃO E ESPECIFICAÇÃO | QUANT. | OBSERVAÇÃO |
|---|---|---|---|---|
| 50 | P11300001448 | Assento | 1 | |
| 51 | (33) | Base do assento | 1 | |
| 52 | P11300000801 | Conjunto da caixa de controle direita | 1 | |
| 53 | (34) | Placa de cobertura - conjunto da caixa de controle direita | 1 | |
| 54 | P11300000800 | Conjunto da caixa de controle esquerda | 1 | |
| 55 | (35) | Placa de cobertura - conjunto da caixa de controle esquerda | 1 | |
| 56 | P11300000577 | Conjunto da tampa de proteção do A/C | 1 | |
| 57 | (36) | Saída de ar do ar condicionado | 2 | |

# INSTALAÇÃO DA CABINE DO OPERADOR D00631254720800000Y

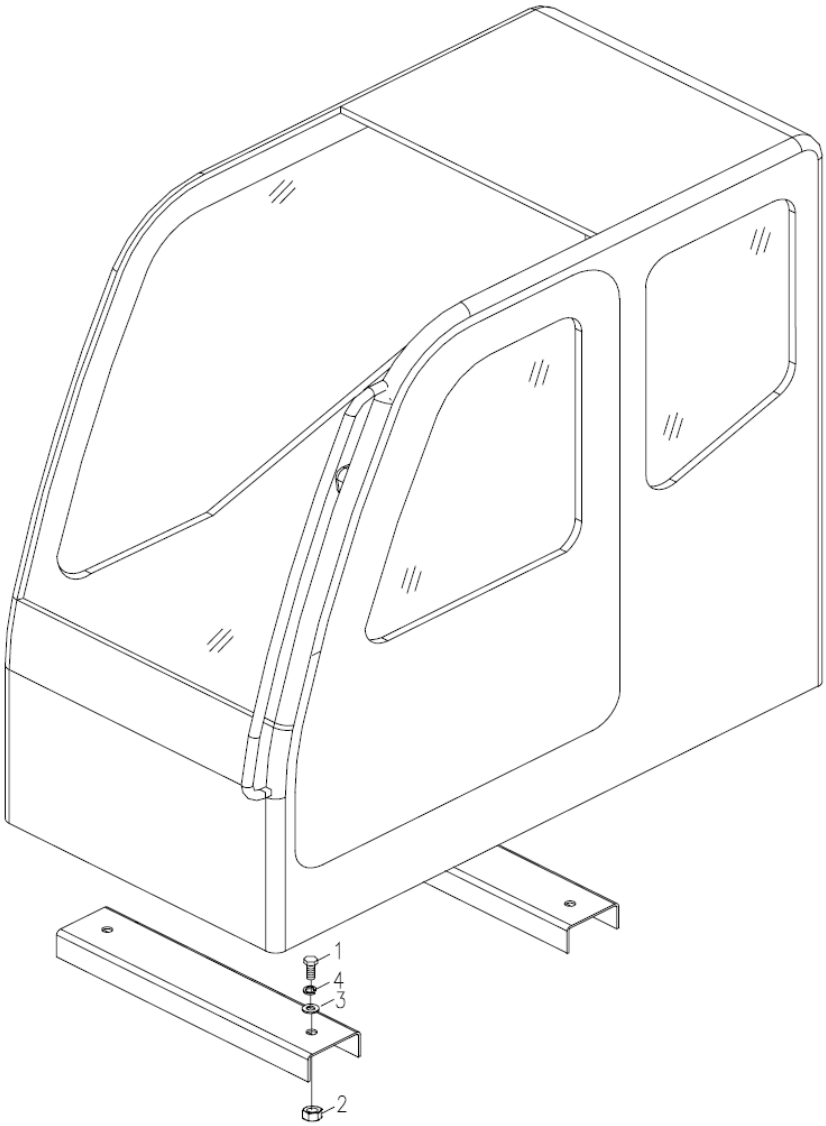

# INSTALAÇÃO DA CABINE DO OPERADOR D00631254720800000Y

| POS. | CÓDIGO | DESCRIÇÃO E ESPECIFICAÇÃO | QUANT. | OBSERVAÇÃO |
|---|---|---|---|---|
| 1 | 1040000143 | Parafuso M16x40-10.9, GB/T5783-2000 | 4 | |
| 2 | 1040200073 | Porca M16-10, GB/T6170-2000 | 4 | |
| 3 | 1040300065 | Porca 16, GB/T93-1987 | 4 | |
| 4 | 1040300052 | Arruela 16-200HV, GB/T97.1-2002 | 8 | |

# INSTALAÇÃO DO PEDAL DE CONTROLE DO MOTOR D00631124010400000Y

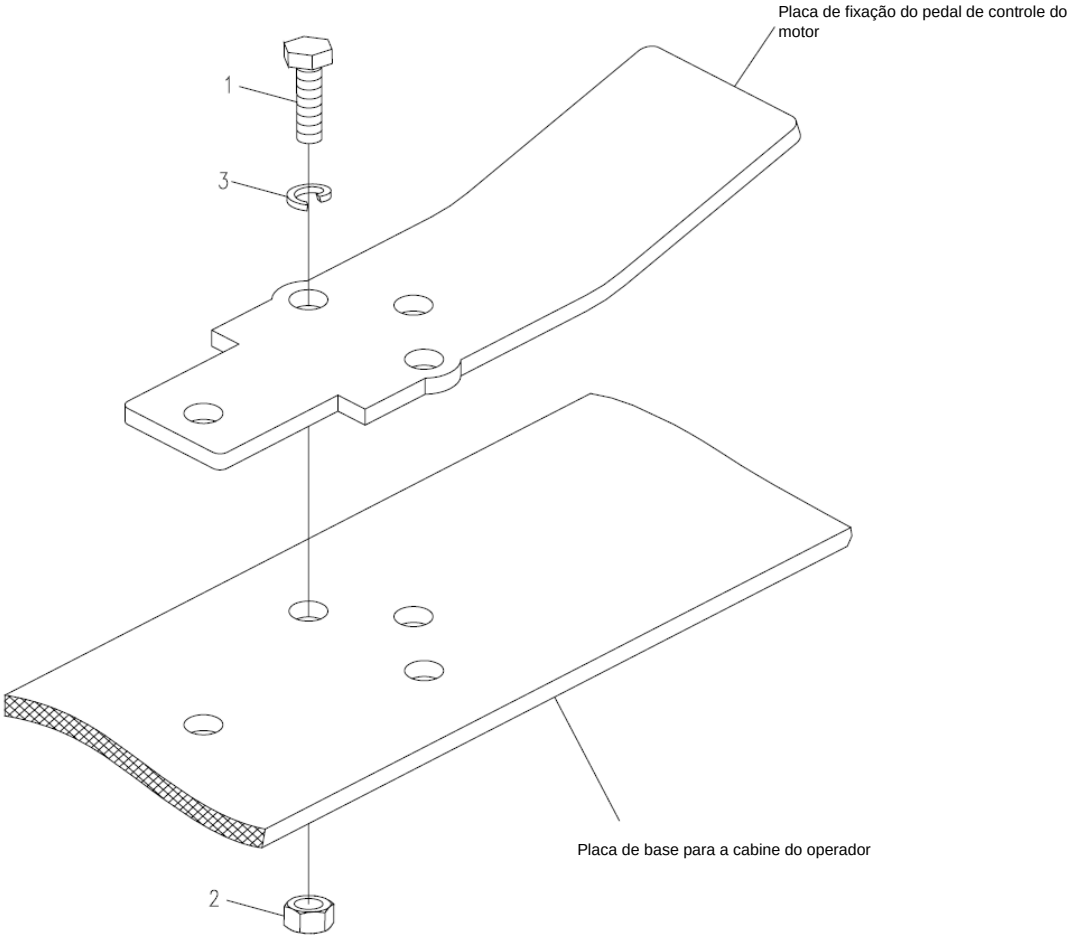

# INSTALAÇÃO DO PEDAL DE CONTROLE DO MOTOR D00631124010400000Y

| POS. | CÓDIGO | DESCRIÇÃO E ESPECIFICAÇÃO | QUANT. | OBSERVAÇÃO |
|---|---|---|---|---|
| 1 | 1040000288 | Parafuso M8x25-8.8, GB/T5783-2000 | 4 | |
| 2 | 1040200192 | Porca M8-8, GB/T6170-2000 | 4 | |
| 3 | 1040300063 | Arruela 8, GB/T93-1987 | 4 | |

ZOOMLION

# CATÁLOGO DE PEÇAS DE REPOSIÇÃO DO CAMINHÃO GUINDASTE

## CAPÍTULO 7 PATOLA

# INSTALAÇÃO DA PATOLA E SEU CILINDRO D00631144780400000Y

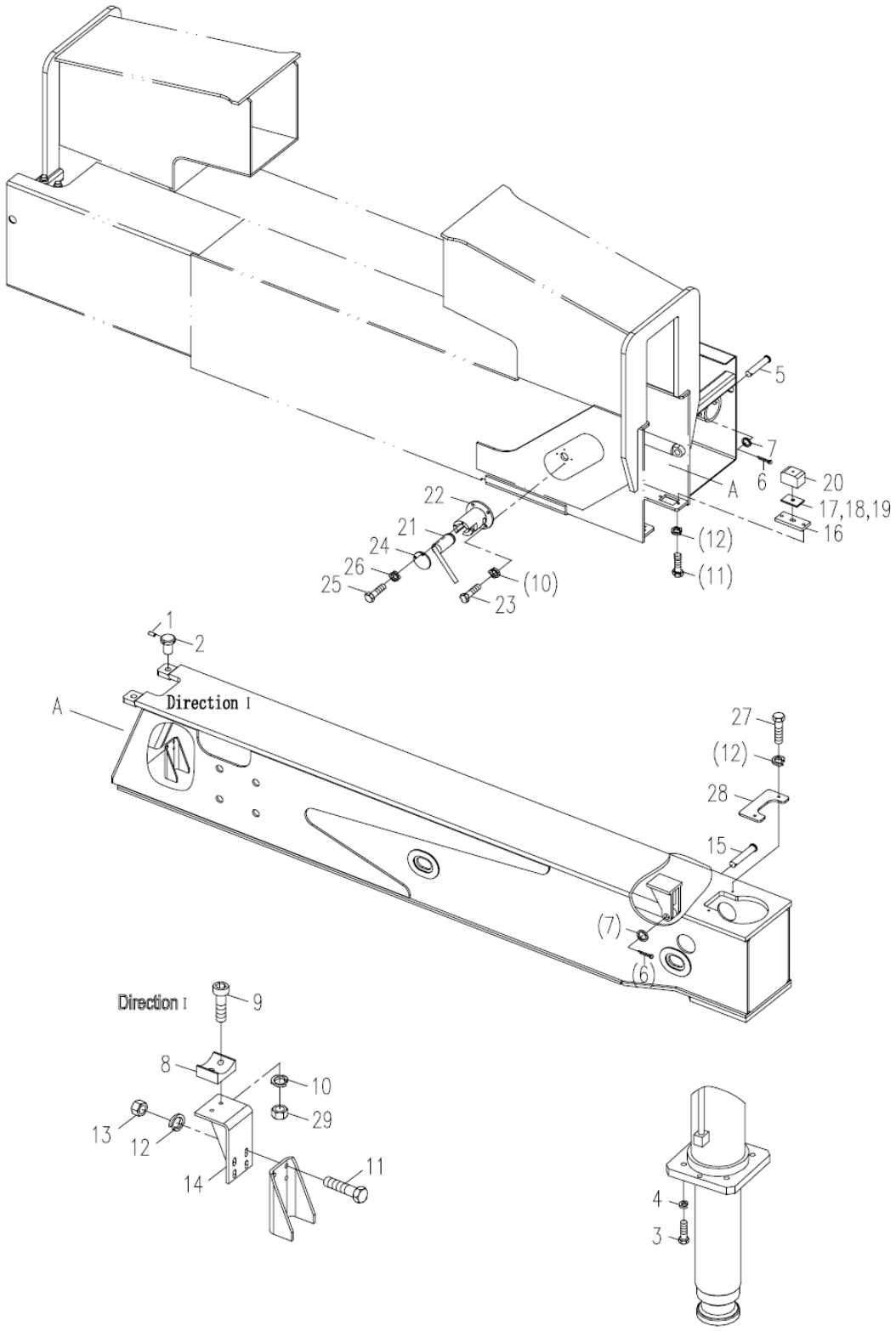

# INSTALAÇÃO DA PATOLA E SEU CILINDRO D00631144780400000Y

| POS. | CÓDIGO | DESCRIÇÃO E ESPECIFICAÇÃO | QUANT. | OBSERVAÇÃO |
|---|---|---|---|---|
| 1 | 1040100179 | Parafuso M8x20-22H, GB71-1985 | 8 | |
| 2 | 00631224701601011 | Parafuso de ajuste | 8 | |
| 3 | 1040000023 | Parafuso M16x65-8.8, GB/T5782-2000 | 16 | |
| 4 | 1040300065 | Arruela 16, GB/T93-1987 | 16 | |
| 5 | 1040500199 | Pino B22x120, GB/T882-1986 | 4 | |
| 6 | 1040500063 | Pino 5x36, GB/T91-2000 | 8 | |
| 7 | 1040300033 | Arruela 22-200HV, GB/T97.1-2002 | 8 | |
| 8 | 00631204700801020 | Bloco deslizante | 4 | |
| 9 | 1040100105 | Parafuso M6x25-8,8, GB/T70.1-2000 | 8 | |
| 10 | 1040300062 | Arruela 6, GB/T93-1987 | 24 | |
| 11 | 1040000288 | Parafuso M8x25-8.8, GB/T5783-2000 | 32 | |
| 12 | 1040300063 | Arruela 8, GB/T93-1987 | 48 | |
| 13 | 1040200192 | Porca M8-8, GB/T6170-2000 | 16 | |
| 14 | 00630874700410000 | suporte | 4 | |
| 15 | 1040500120 | Pino B22x80, GB/T882-1986 | 4 | |
| 16 | 00631224701601100 | Placa | 8 | |
| 17 | 00631224701601120 | Placa | 4 | |
| 18 | 00631224701601130 | Placa | 4 | |
| 19 | 00631224701601140 | Placa | 4 | |
| 20 | 00631144730201020 | Bloco deslizante | 8 | |
| 21 | 00631144701210000 | Pino | 4 | |
| 22 | 00631144701220000 | Assento do pino | 4 | |
| 23 | 1040000109 | Parafuso M6x16-8.8, GB/T5783-2000 | 16 | |
| 24 | 00631144701201010 | Placa | 4 | |
| 25 | 1040000118 | Parafuso M5x16-8.8, GB/T5783-2000 | 8 | |
| 26 | 1040300060 | Arruela 5, GB/T93-1987 | 8 | |
| 27 | 1040000018 | Parafuso M8x30-8.8, GB/T5783-2000 | 8 | |
| 28 | 00631144730201010 | Placa do tubo de pressão | 4 | |
| 29 | 1040200111 | Porca M6-8, GB/T6170-2000 | 8 | |
| 30 | 00631144730210000 | Desenho do layout do tubo - sistema hidráulico, patola | 4 | |
| 31 | 00630964700201030 | Bujão de proteção de saída | 4 | |
| 32 | 00630964700201040 | Bujão de proteção de saída | 4 | |
| | | | | |

# MECANISMO DE OPERAÇÃO DO ESTABILIZADOR D00631145800000000Y

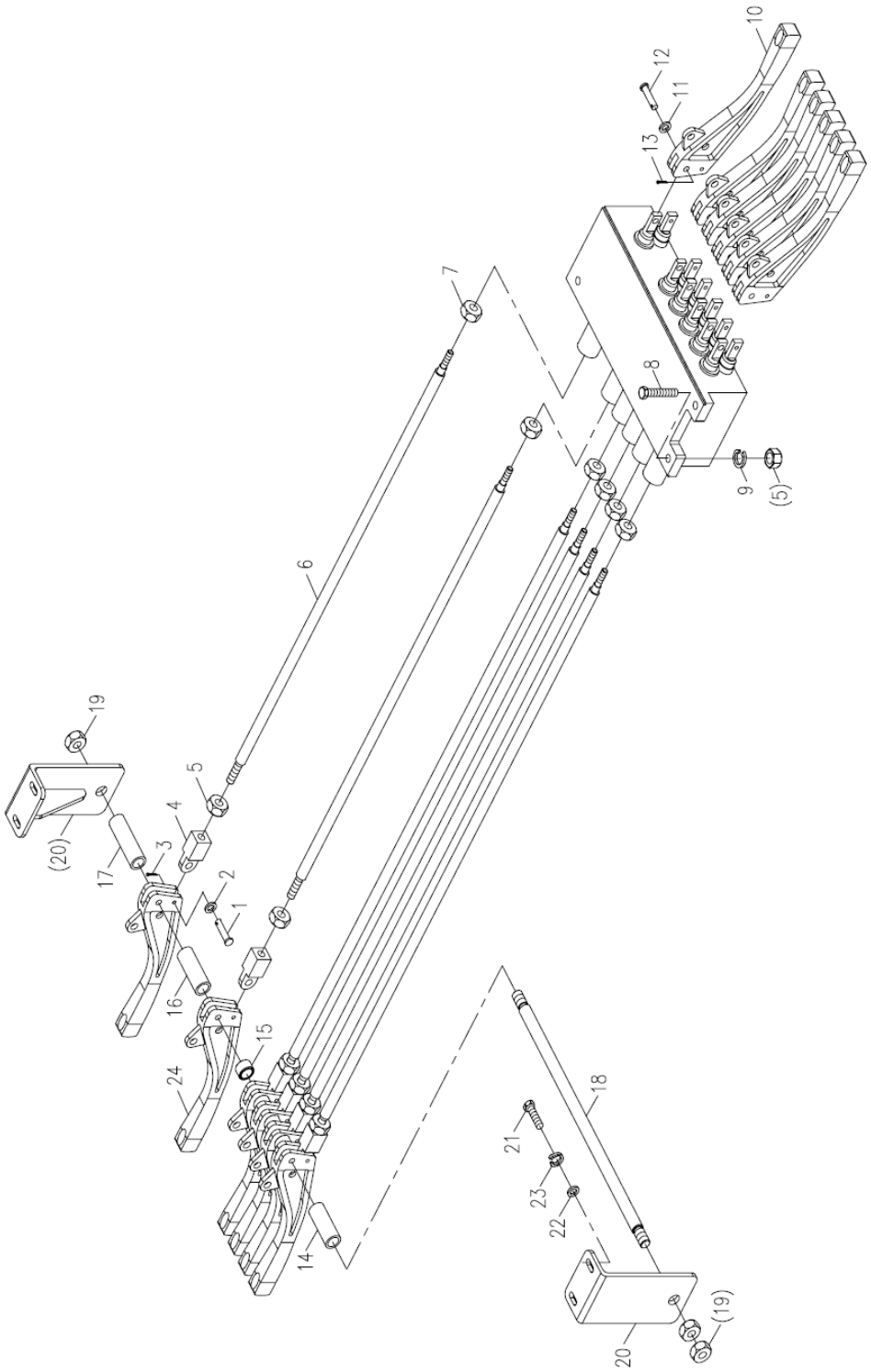

# MECANISMO DE OPERAÇÃO DO ESTABILIZADOR D00631145800000000Y

| POS. | CÓDIGO | DESCRIÇÃO E ESPECIFICAÇÃO | QUANT. | OBSERVAÇÃO |
|---|---|---|---|---|
| 1 | 1040500106 | Pino B10x28, GB/T882-1986 | 6 | |
| 2 | 1040300061 | Arruela 10-200HV, GB/T97.1-2002 | 6 | |
| 3 | 1040500154 | Pino 3.2x26, GB/T91-2000 | 6 | |
| 4 | 00630845800001040 | Assento da conexão | 6 | |
| 5 | 1040200113 | Porca M10-8, GB/T6170-2000 | 9 | |
| 6 | 00631225800200000 | Haste de arrasto | 6 | |
| 7 | 1040200176 | Porca M8x1-04, GB/T6173-2000 | 6 | |
| 8 | 1040000152 | Parafuso M10x40-8.8, GB/T5783-2000 | 3 | |
| 9 | 1040300067 | Arruela 10, GB/T93-1987 | 3 | |
| 10 | 1031700016 | Alavanca de controle | 6 | |
| 11 | 1040300048 | Arruela 5-200HV, GB/T97.1-2002 | 12 | |
| 12 | 1040500032 | Pino B5x26, GB/T882-1986 | 12 | |
| 13 | 1040500044 | Pino 2x16, GB/T91-2000 | 12 | |
| 14 | 00630875800001010 | Camisa | 1 | |
| 15 | 00631255810001020 | Camisa | 4 | |
| 16 | 00631255810001030 | Camisa | 1 | |
| 17 | 00630875800001020 | Camisa | 1 | |
| 18 | 00630875810001010 | Pino | 1 | |
| 19 | 1040200177 | Porca M14-04, GB/T6172.1-2000 | 3 | |
| 20 | 00631145800200000 | Suporte | 2 | |
| 21 | 1040000107 | Parafuso M6x20-8.8, GB/T5783-2000 | 4 | |
| 22 | 1040300051 | Arruela 6-200HV, GB/T97.1-2002 | 2 | |
| 23 | 1040300062 | Arruela 6, GB/T93-1987 | 4 | |
| 24 | 1031700015 | Alavanca de controle | 6 | |
| | | | | |
| | | | | |
| | | | | |
| | | | | |
| | | | | |
| | | | | |

# A 5ª PATOLA
# D00631141110000000Y

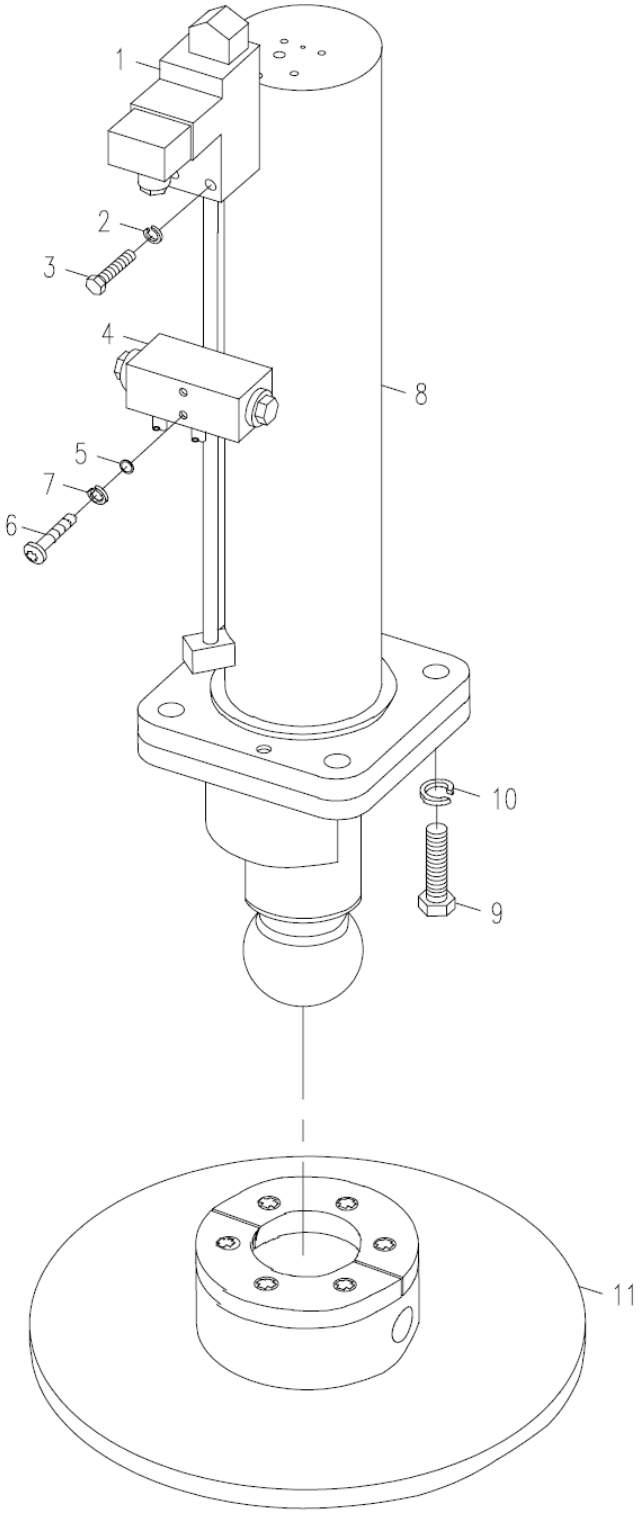

# A 5ª PATOLA
# D00631141110000000Y

| POS. | CÓDIGO | DESCRIÇÃO E ESPECIFICAÇÃO | QUANT. | OBSERVAÇÃO |
|---|---|---|---|---|
| 1 | 1020300003 | Relé de pressão eletro-hidráulico | 1 | |
| 2 | 1040300060 | Arruela 5, GB/T93-1987 | 2 | |
| 3 | 1040000219 | Parafuso M5x45-8.8, GB/T5783-2000 | 2 | |
| 4 | 1010300275 | Trava hidráulica de dois modos | 1 | |
| 5 | 1081000096 | Anel O 14x1,9, GB1235-1976 | 2 | |
| 6 | 1040100148 | Parafuso M8x45-8,8, GB/T70.1-2000 | 2 | |
| 7 | 1040300063 | Arruela 8, GB/T93-1987 | 2 | |
| 8 | 00631148411400000 | O cilindro da 5ª patola | 1 | |
| 9 | 1040000095 | Parafuso M16x60-8.8, GB/T5783-2000 | 4 | |
| 10 | 1040300065 | Arruela 16, GB/T93-1987 | 4 | |
| 11 | 00633101100200000 | Retranca | 1 | |

# O CILINDRO DA 5ª PATOLA
# D00631148411400000_6400Y

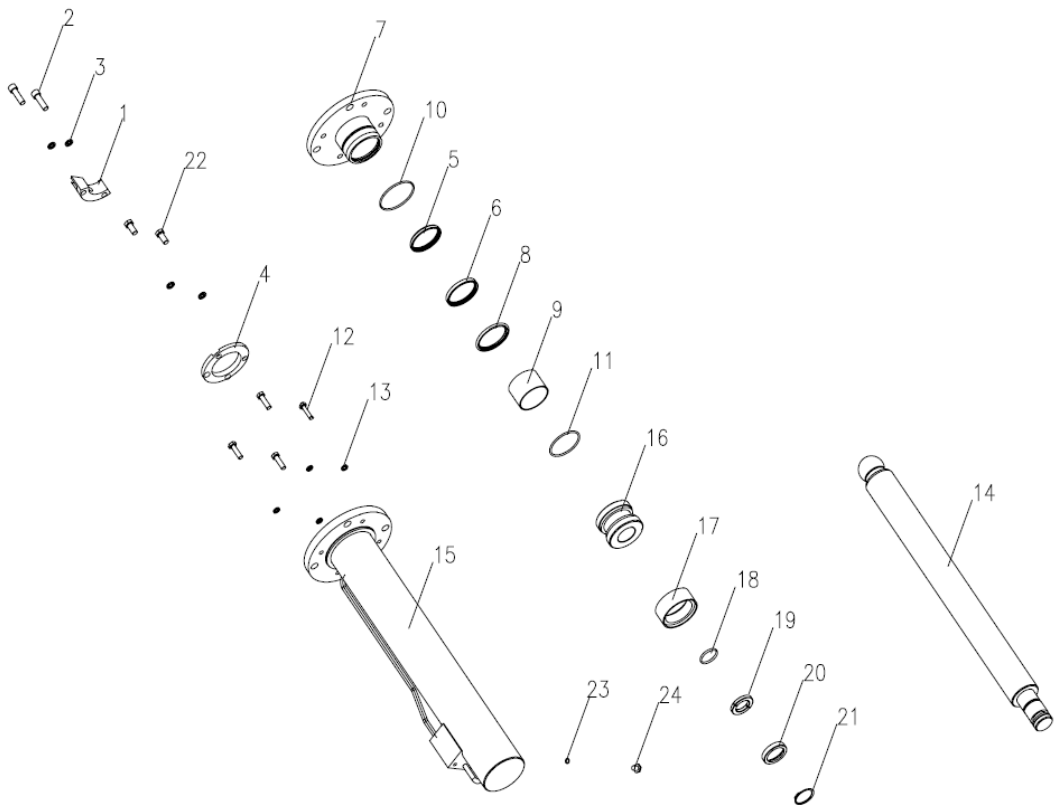

# O CILINDRO DA 5ª PATOLA D00631148411400000_6400Y

| POS. | CÓDIGO | DESCRIÇÃO E ESPECIFICAÇÃO | QUANT. | OBSERVAÇÃO |
|---|---|---|---|---|
| 1 | 00630928411400004 | Retentor | 1 | |
| 2 | 1040100089 | Parafuso M12x40-8,8, GB/T70.1-2000 | 2 | |
| 3 | 1040300054 | Arruela 12, GB/T93-1987 | 4 | |
| 4 | 00630928411400003 | Tampa | 1 | |
| 5 | 1081200391 | Anel de poeira | 1 | |
| 6 | 1081002252 | Anel U | 1 | |
| 7 | 00630928411403000 | Camisa de guia | 1 | |
| 8 | 1081002382 | Vedação de passo | 1 | |
| 9 | 1054400112 | Buchas | 1 | |
| 10 | 1081000439 | Anel O 82.5x3.55, GB/ T3452.1-1992 | 1 | |
| 11 | 1040300324 | Anel retentor 75, GB/T895.1-1986 | 1 | |
| 12 | 1040002425 | Parafuso M10x35-8.8, GB/T5783-2000 | 4 | |
| 13 | 1040300067 | Arruela 10, GB/T93-1987 | 4 | |
| 14 | 00630928411402000 | Haste do pistão | 1 | |
| 15 | 00630928411401000 | Cilindro | 1 | |
| 16 | 00630928411400001 | Pistão | 1 | |
| 17 | 1081002143 | Anel de vedação de combinação DAS | 1 | |
| 18 | 1081001367 | Anel O 38.7x3.55, GB/ T3452.1-2005 | 1 | |
| 19 | 00630928411400006 | Anel retentor | 1 | |
| 20 | 00630928411400005 | Anel da camisa | 1 | |
| 21 | 1040300017 | Anel retentor 45, GB/T894.1-1986 | 1 | |
| 22 | 1040000069 | Parafuso M12x25-8.8, GB/T5783-2000 | 2 | |
| 23 | 1081000478 | Anel de diamante | 1 | |
| 24 | 1140101557 | Bujão | 1 | |
| | | | | |
| | | | | |
| | | | | |
| | | | | |
| | | | | |
| | | | | |

# SAPATA DA PATOLA
# D00631171300000000Y

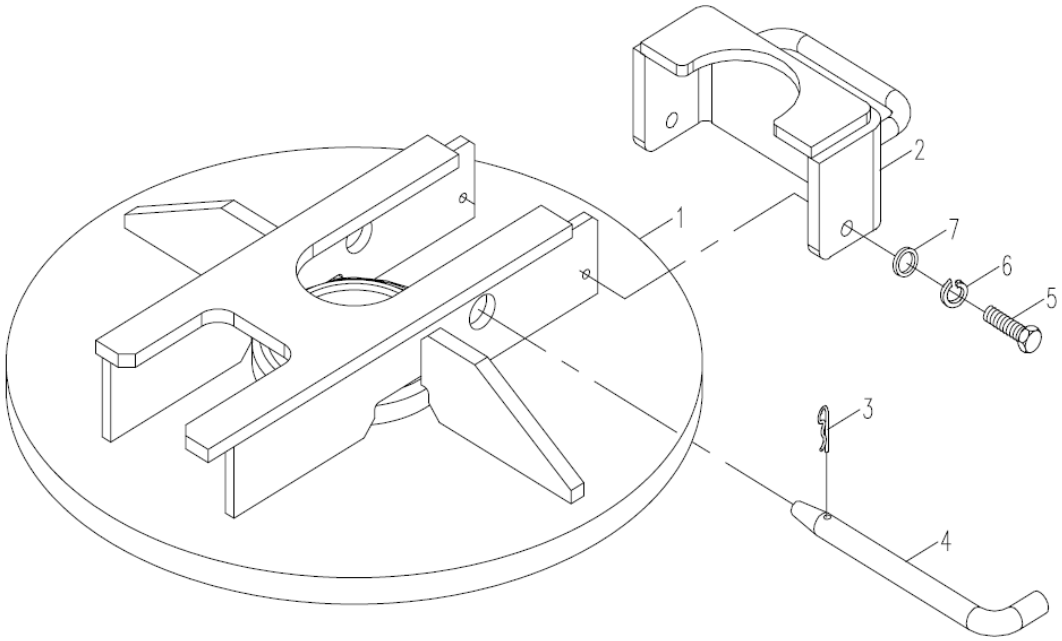

# SAPATA DA PATOLA
# D00631171300000000Y

| POS. | CÓDIGO | DESCRIÇÃO E ESPECIFICAÇÃO | QUANT. | OBSERVAÇÃO |
|---|---|---|---|---|
| 1 | 00631171300200000 | Sapata da patola soldada | 1 | |
| 2 | 00631171300400000 | Suporte | 1 | |
| 3 | 006340000032 | Pino de mola (D16, 18,20) | 1 | |
| 4 | 00631251300001010 | Pino | 1 | |
| 5 | 1040000288 | Parafuso M8x25-8.8, GB/T5783-2000 | 2 | |
| 6 | 1040300063 | Arruela 8, GB/T93-1987 | 2 | |
| 7 | 1040300066 | Arruela 8-200HV, GB/T97.1-2002 | 2 | |

# CILINDRO HORIZONTAL
# D00631158420500000_6400Y

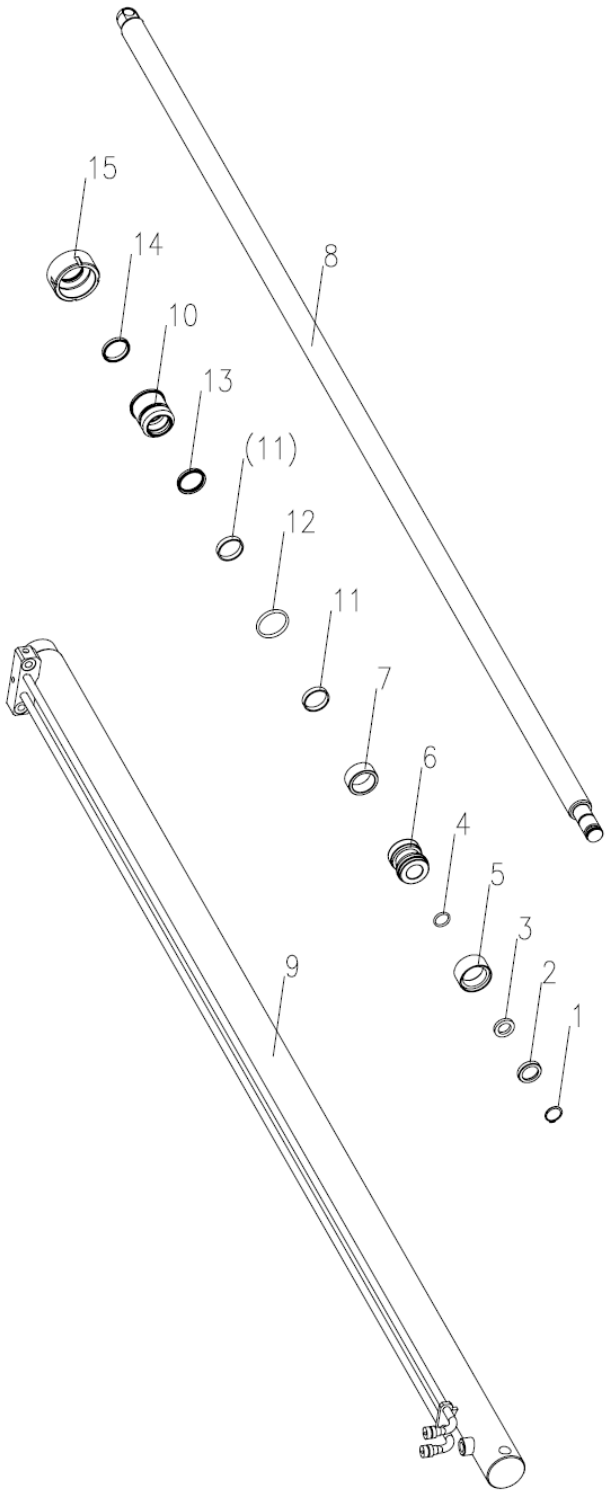

# CILINDRO HORIZONTAL D00631158420500000_6400Y

| POS. | CÓDIGO | DESCRIÇÃO E ESPECIFICAÇÃO | QUANT. | OBSERVAÇÃO |
|---|---|---|---|---|
| 1 | 1040301267 | Anel de retenção para eixo 32, GB/ T894.1-1986 | 1 | |
| 2 | 00656908411000006 | Anel da camisa | 1 | |
| 3 | 00656908411000005 | Anel retentor | 1 | |
| 4 | 1081000052 | Anel O 32x3,5, GB1235-76 | 1 | |
| 5 | 1081002140 | D-A-S Anel de vedação combinado | 1 | |
| 6 | 00631118420500001 | Pistão | 1 | |
| 7 | 00631158420500004 | Camisa do espaçador | 1 | |
| 8 | 00631158420502000 | Haste do pistão | 1 | |
| 9 | 00631158420501000 | Cilindro | 1 | |
| 10 | 00630708420500002 | Camisa de guia | 1 | |
| 11 | 1081400886 | Anel guia | 2 | |
| 12 | 1081002089 | Anel O 63x5,7, GB/T1235-1976 | 1 | |
| 13 | 1081002286 | Anel U | 1 | |
| 14 | 1081200346 | Anel de poeira | 1 | |
| 15 | 00631118420500003 | Tampa | 1 | |

# CILINDRO VERTICAL DIANTEIRO D00631148410700000_6400Y

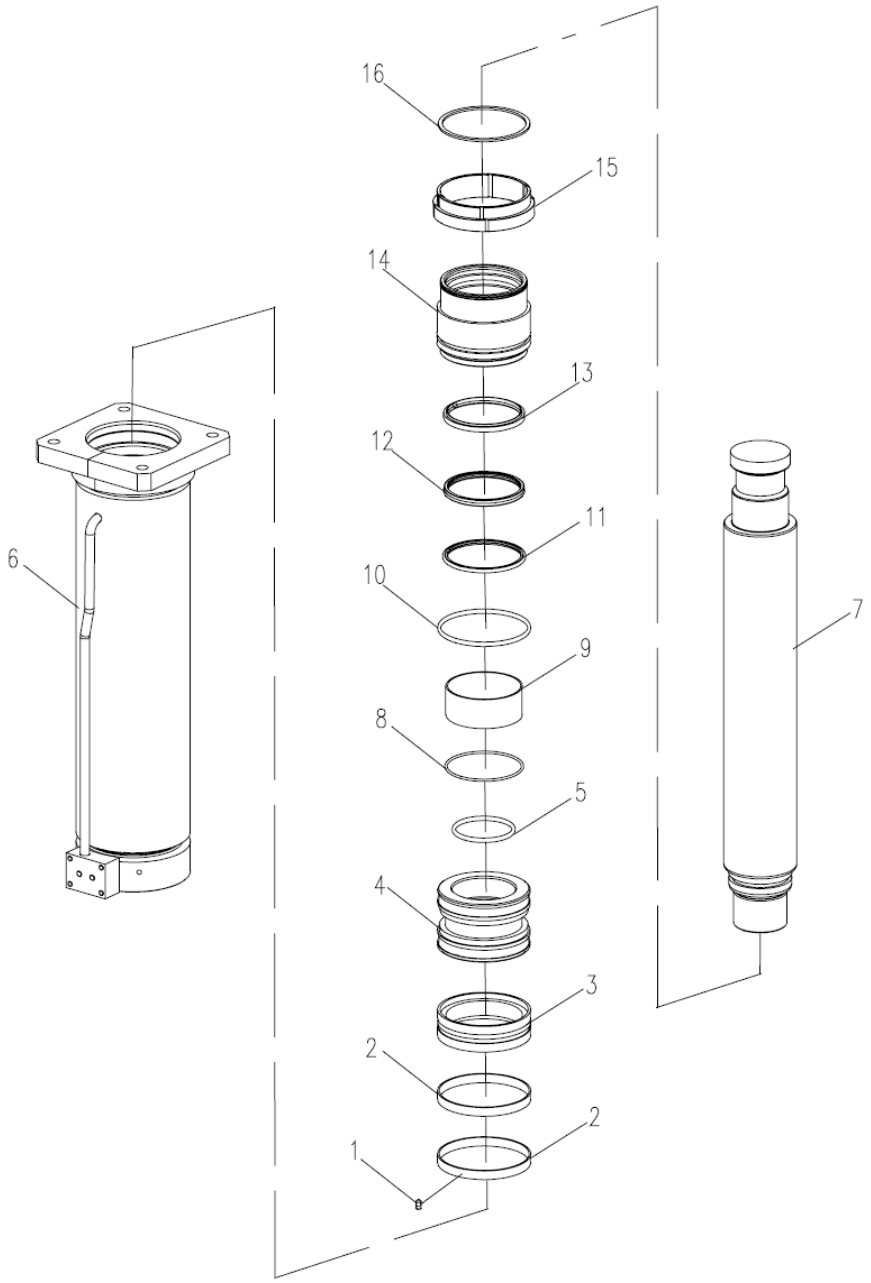

# CILINDRO VERTICAL DIANTEIRO D00631148410700000_6400Y

| POS. | CÓDIGO | DESCRIÇÃO E ESPECIFICAÇÃO | QUANT. | OBSERVAÇÃO |
|---|---|---|---|---|
| 1 | 1040100368 | Parafuso M8x10, GB/T78-2000 | 1 | |
| 2 | 1081400934 | Anel guia | 2 | |
| 3 | 1081002146 | Anel de vedação de combinação DAS | 1 | |
| 4 | 00631148410700001 | Pistão | 1 | |
| 5 | 1081000120 | Anel O 95x5,7, GB1235-1976 | 1 | |
| 6 | 00631148410701000 | Cilindro | 1 | |
| 7 | 00631148410702000 | Haste do pistão | 1 | |
| 8 | 1040300231 | Anel retentor 115, GB/T895.1-1986 | 1 | |
| 9 | 1054400037 | Rolamento DU | 1 | |
| 10 | 1081000028 | Anel O 140x5,7, GB1235-1976 | 1 | |
| 11 | 1081002386 | Vedação de passo | 1 | |
| 12 | 1081002095 | Anel U | 1 | |
| 13 | 1081200396 | Anel de poeira | 1 | |
| 14 | 00631148410700002 | Camisa de guia | 1 | |
| 15 | 00631148410700003 | Anel retentor | 1 | |
| 16 | 1040301257 | Anel de retenção para eixo 130, GB/ T894.1-1986 | 1 | |

# CILINDRO VERTICAL TRASEIRO
# D00631148410800000_6400Y

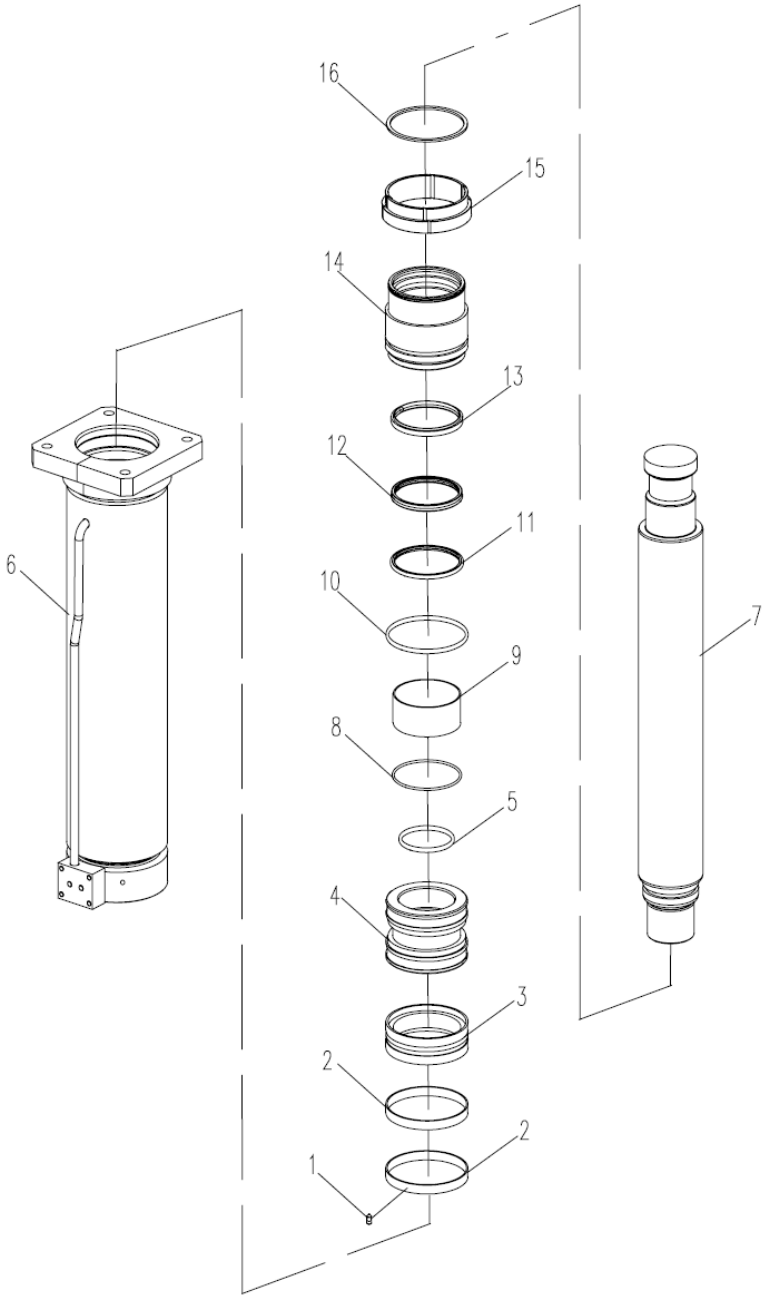

# CILINDRO VERTICAL TRASEIRO D00631148410800000_6400Y

| POS. | CÓDIGO | DESCRIÇÃO E ESPECIFICAÇÃO | QUANT. | OBSERVAÇÃO |
|---|---|---|---|---|
| 1 | 1040100368 | Parafuso M8x10, GB/T78-2000 | 1 | |
| 2 | 1081400934 | Anel guia | 2 | |
| 3 | 1081002146 | Anel de vedação de combinação DAS | 1 | |
| 4 | 00631148410700001 | Pistão | 1 | |
| 5 | 1081000120 | Anel O 95x5,7, GB1235-1976 | 1 | |
| 6 | 00631148410701000 | Cilindro | 1 | |
| 7 | 00631148410702000 | Haste do pistão | 1 | |
| 8 | 1040300231 | Anel retentor 115, GB/T895.1-1986 | 1 | |
| 9 | 1054400037 | Rolamento DU | 1 | |
| 10 | 1081000028 | Anel O 140x5,7, GB1235-1976 | 1 | |
| 11 | 1081002386 | Vedação de passo | 1 | |
| 12 | 1081002095 | Anel U | 1 | |
| 13 | 1081200396 | Anel de poeira | 1 | |
| 14 | 00631148410700002 | Camisa de guia | 1 | |
| 15 | 00631148410700003 | Anel retentor | 1 | |
| 16 | 1040301257 | Anel de retenção para eixo 130, GB/ T894.1-1986 | 1 | |

# INSTALAÇÃO DA TRAVA HIDRÁULICA DE DOIS MODOS D00631124800200000Y

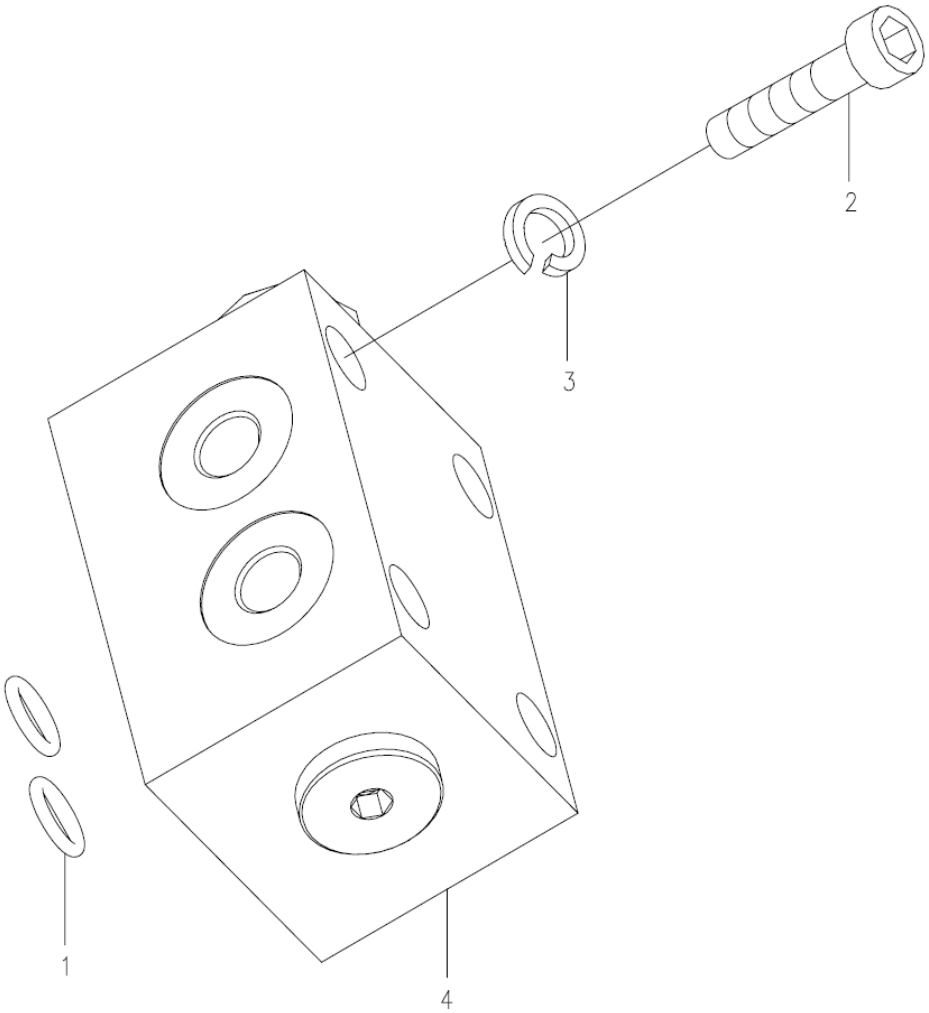

# INSTALAÇÃO DA TRAVA HIDRÁULICA DE DOIS MODOS D00631124800200000Y

| POS. | CÓDIGO | DESCRIÇÃO E ESPECIFICAÇÃO | QUANT. | OBSERVAÇÃO |
|---|---|---|---|---|
| 1 | 1081000029 | Anel O 16x2,4, GB1235-1976 | 2 | |
| 2 | 1040100060 | Parafuso M8x60-8,8, GB/T70.1-2000 | 4 | |
| 3 | 1040300063 | Arruela 8, GB/T93-1987 | 4 | |
| 4 | 1010300282 | Trava hidráulica de dois modos | 1 | |

ZOOMLION

# CATÁLOGO DE PEÇAS DE REPOSIÇÃO DO CAMINHÃO GUINDASTE

## CAPÍTULO 8 SISTEMA DE AR CONDICIONADO PARA VEÍCULO

# A/C
# D00631157600000000Y

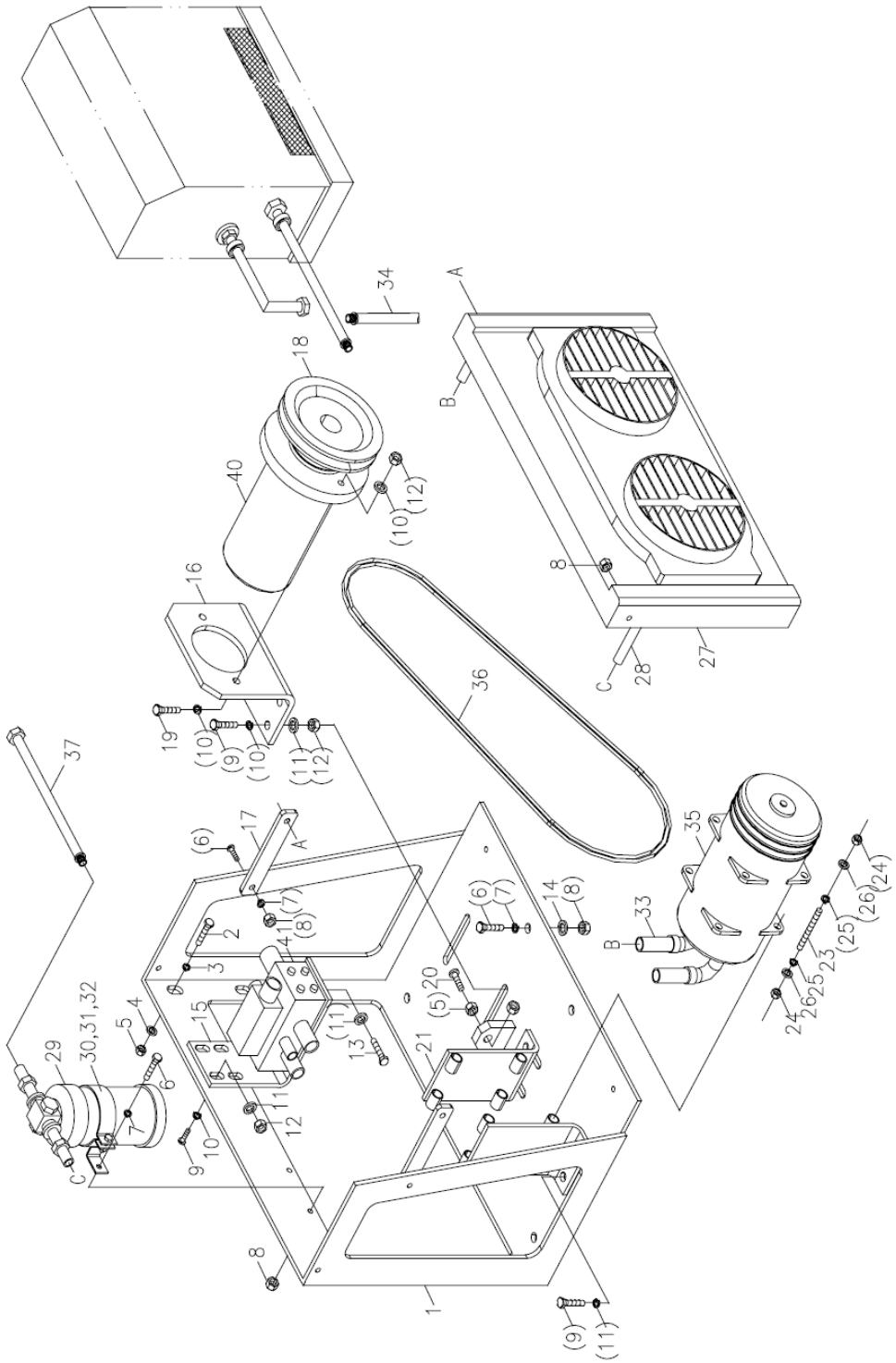

# A/C
# D00631157600000000Y

| POS. | CÓDIGO | DESCRIÇÃO E ESPECIFICAÇÃO | QUANT. | OBSERVAÇÃO |
|---|---|---|---|---|
| | 00631157600200000 | Desenho do layout do tubo - sistema de ar condicionado | 1 | |
| | 00631147600400000 | Suporte de ar condicionado e sua instalação | 1 | |
| 1 | 000631147600410000 | Conjunto do suporte do A/C | 1 | |
| 2 | 1040000108 | Parafuso M12x30-8.8, GB/T5783-2000 | 4 | |
| 3 | 1040300041 | Arruela 12-200HV, GB/T97.1-2002 | 4 | |
| 4 | 1040300054 | Arruela 12, GB/T93-1987 | 4 | |
| 5 | 1040200096 | Porca M12-8, GB/T6170-2000 | 6 | |
| 6 | 1040000107 | Parafuso M6x20-8.8, GB/T5783-2000 | 6 | |
| 7 | 1040300062 | Arruela 6, GB/T93-1987 | 6 | |
| 8 | 1040200111 | Porca M6-8, GB/T6170-2000 | 6 | |
| 9 | 1040000090 | Parafuso M10x30-8.8, GB/T5783-2000 | 12 | |
| 10 | 1040300061 | Arruela 10-200HV, GB/T97.1-2002 | 14 | |
| 11 | 1040300067 | Arruela 10, GB/T93-1987 | 18 | |
| 12 | 1040200113 | Porca M10-8, GB/T6170-2000 | 14 | |
| 13 | 1040000116 | Parafuso M10x20-8.8, GB/T5783-2000 | 4 | |
| 14 | 1040300051 | Arruela 6-200HV, GB/T97.1-2002 | 4 | |
| 15 | 00631147600401010 | Suporte de válvula eletro-hidráulica | 1 | |
| 16 | 00631147600401020 | Suporte do motor | 1 | |
| 17 | 00631147600401030 | Placa | 2 | |
| 18 | 00631147600401040 | Polia da correia | 1 | |
| 19 | 1040000376 | Parafuso M10x40-10.9, GB/T5783-2000 | 2 | |
| 20 | 1040000273 | Parafuso M12x90-8.8, GB/T5783-2000 | 1 | |
| 21 | 00631147600420000 | Suporte do compressor | 2 | |
| 23 | 1040000602 | Prisioneiro M8x140-8.8, GB/T901-1988 | 4 | |
| 24 | 1040200192 | Porca M8-8, GB/T6170-2000 | 8 | |
| 25 | 1040300063 | Arruela 8, GB/T93-1987 | 8 | |
| 26 | 1040300066 | Arruela 8-200HV, GB/T97.1-2002 | 8 | |
| | 00631147600600001 | Conjunto do A/C | 1 | |
| 27 | 1130100056 | Conjunto do condensador | 1 | |
| 28 | 1130100061 | Conjunto da mangueira de refrigerante ¢ 8x700-M16x1,5 reto - M16x1,5 curva | 1 | |
| 29 | 1130100058 | Conjunto do recipiente de fluido. | 1 | |
| 30 | 1130100057 | Abraçadeira de recipiente de fluido | 1 | |
| 31 | 1040200304 | Porca M6-8, GB/T889-1986 | 1 | |

# A/C
# D00631157600000000Y

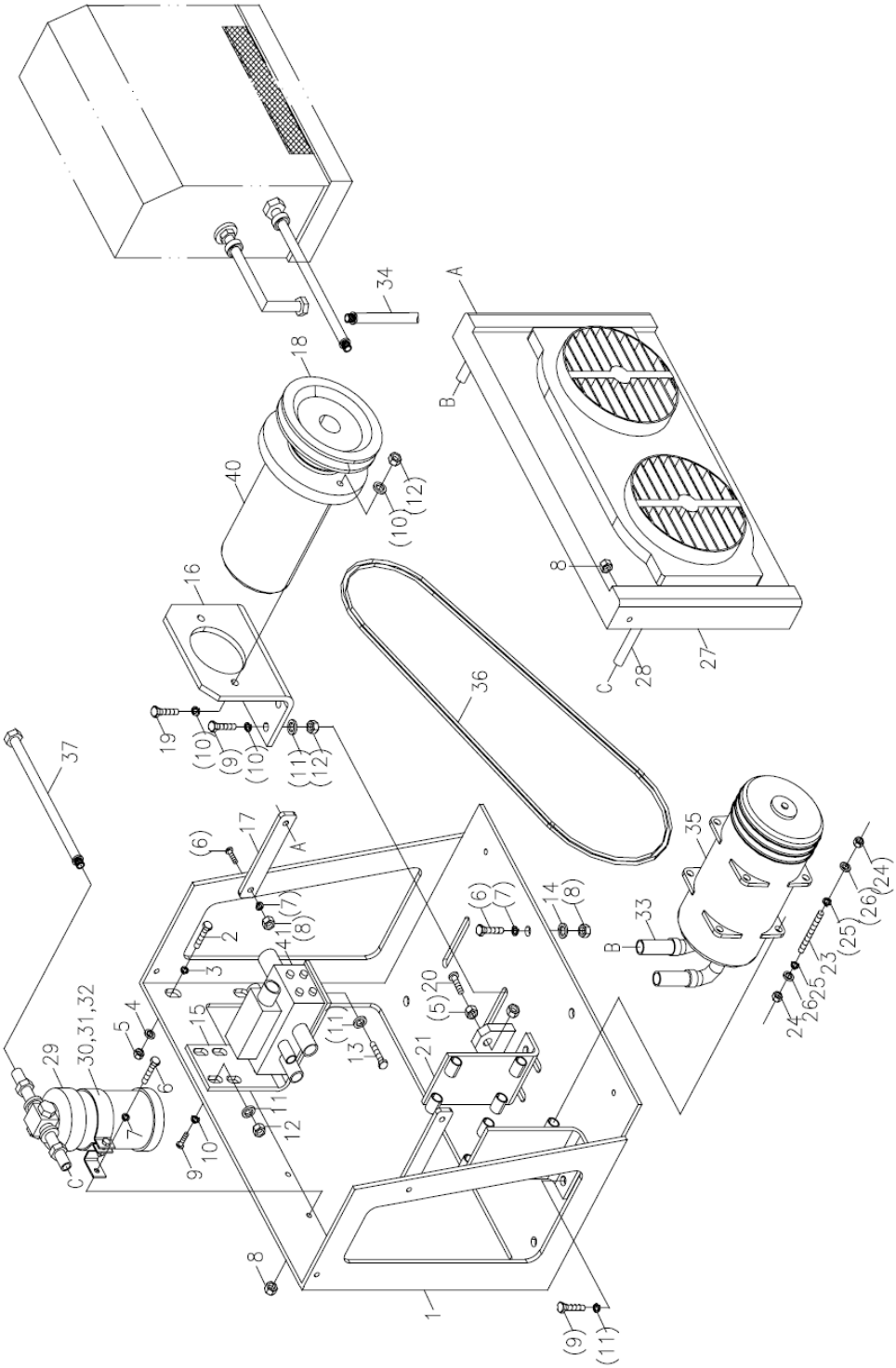

# A/C
# D00631157600000000Y

| POS. | CÓDIGO | DESCRIÇÃO E ESPECIFICAÇÃO | QUANT. | OBSERVAÇÃO |
|---|---|---|---|---|
| 32 | 1040000222 | Parafuso M6x35-8.8, GB/T5783-2000 | 1 | |
| 33 | 1130100060 | Conjunto da mangueira de refrigerante ¢ 10x360-M22x1,5 reto - 3/4-16UN curva | 1 | |
| 34 | 1130100103 | Conjunto da mangueira de refrigerante ¢ 13x1650-M24x1,5 reto - 7/8-14UNF curva | 1 | |
| 35 | 1130100055 | Compressor do A/C | 1 | |
| 36 | 1031000015 | Correia | 1 | |
| 37 | 1130100102 | Conjunto da mangueira de refrigerante ¢ 8x1850-M16x1,5 reto - M16x1,5 curva | 1 | |
| 38 | 1020700717 | Chicote de fio do chassi | 1 | |
| 39 | 1020700716 | Soquete de vedação com fio único | 1 | |
| 40 | 1010100058 | Motor da engrenagem | 1 | |
| 41 | 1010301757 | Válvula eletro-hidráulica | 1 | |
| 42 | 207130011 | Refrigerante | 1,2kg | |
| 43 | 204100012 | Óleo refrigerante para A/C | 0.15L | |
| 44 | 1020700405 | Fio isolado com núcleo de cobre QVR 1,5 mm (vermelho) | 1 | |
| 45 | 1020700408 | Fio isolado com núcleo de cobre QVR 1,5 mm (preto) | 1 | |
| 46 | 1990200005 | Cinta de nylon | 40 | |

ZOOMLION

# CATÁLOGO DE PEÇAS DE REPOSIÇÃO DO CAMINHÃO GUINDASTE

## CAPÍTULO 9 SISTEMA ELÉTRICO

# PARTE ELÉTRICA – CABINE DO OPERADOR
# D00631147810000000Y

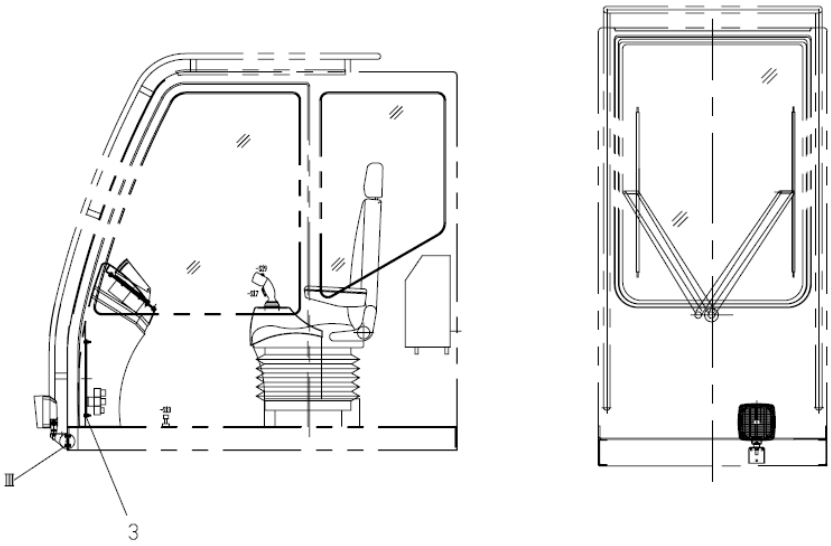


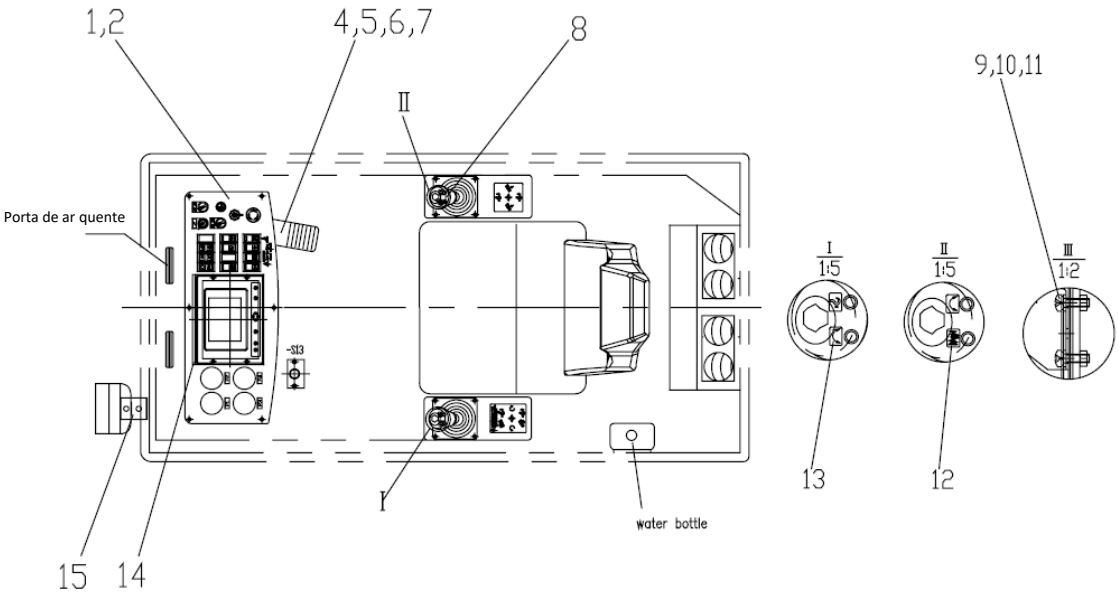

# PARTE ELÉTRICA – CABINE DO OPERADOR D00631147810000000Y

| POS. | CÓDIGO | DESCRIÇÃO E ESPECIFICAÇÃO | QUANT. | OBSERVAÇÃO |
|---|---|---|---|---|
| 1 | 00630876280200000 | Conjunto do painel de instrumento | 1 | |
| 2 | 00631326201400000 | Instalação de placas de montagem do painel de instrumentos e console de instrumentos | 1 | |
| 3 | 00631147810200000 | Conjunto da placa de montagem do console de instrumentos | 1 | |
| 4 | 1031700064 | Conjunto do pedal eletrônico | 1 | |
| 5 | 1040002265 | Parafuso M8x25-10.9, GB/T5783-2000 | 3 | |
| 6 | 1040300063 | Arruela 8, GB/T93-1987 | 3 | |
| 7 | 1040300066 | Arruela 8-200HV, GB/T97.1-2002 | 3 | |
| 8 | 00631326201200001 | Diagrama de fiação - alavanca operada pelo piloto | 1 | |
| 9 | 1040100052 | Parafuso M6x20-4,8, GB/T818-2000 | 3 | |
| 10 | 1040300093 | Arruela 6-140HV, GB/T96.1-2002 | 3 | |
| 11 | 1040300062 | Arruela 6, GB/T93-1987 | 3 | |
| 12 | 00630876220001010 | Rótulo de ilustração, alavanca | 1 | |
| 13 | 00630876280001010 | Rótulo de ilustração, alavanca | 1 | |
| 14 | 1139900023 | Quebra-sol | 1 | |
| 15 | 00631256230001010 | Suporte de montagem da luz de trabalho | 1 | |
| 16 | 00631147810600000 | Chicote de cabos do painel de instrumentos | 1 | |
| 17 | 00631147810400000 | Chicote de cabos do console de instrumentos | 1 | |
| 18 | 00631147800001010 | Diagrama do bloco | 1 | |
| 19 | 00630876291200000 | Chicote de cabos do pedal eletrônico | 1 | |
| | | | | |
| | | | | |
| | | | | |
| | | | | |
| | | | | |
| | | | | |
| | | | | |
| | | | | |
| | | | | |

# PARTE ELÉTRICA – MESA GIRATÓRIA D00631176320000000Y

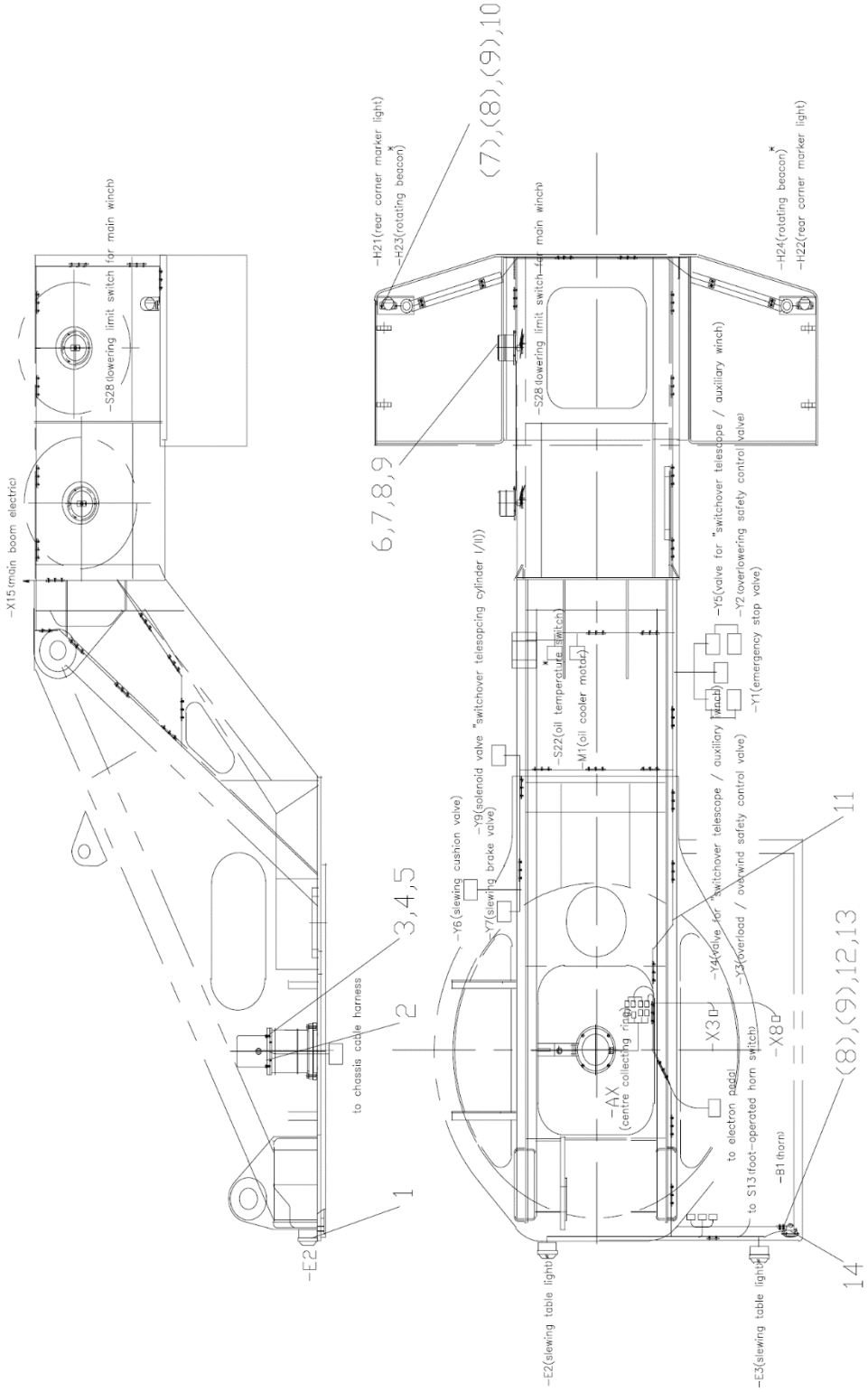

# PARTE ELÉTRICA – MESA GIRATÓRIA D00631176320000000Y

| POS. | CÓDIGO | DESCRIÇÃO E ESPECIFICAÇÃO | QUANT. | OBSERVAÇÃO |
|---|---|---|---|---|
| 1 | 1020400057 | Luz de trabalho | 2 | |
| 2 | 1029904191 | Anel de coleta central | 1 | |
| 3 | 1040000288 | Parafuso M8x25-8.8, GB/T5783-2000 | 4 | |
| 4 | 1040300063 | Arruela 8, GB/T93-1987 | 4 | |
| 5 | 1040300066 | Arruela 8-200HV, GB/T97.1-2002 | 4 | |
| 6 | 1020404188 | Interruptor de fim de curso de abaixamento | 2 | |
| 7 | 1040100004 | Parafuso M6x16-4,8, GB/T818-2000 | 10 | |
| 8 | 1040300062 | Arruela 6, GB/T93-1987 | 12 | |
| 9 | 1040300051 | Arruela 6-200HV, GB/T97.1-2002 | 12 | |
| 10 | 1020400014 | Luz de marcação de canto traseira | 2 | |
| 11 | 00631176320200000 | Chicote de cabos da mesa giratória | 1 | |
| 12 | 1040000076 | Parafuso M6x25-8.8, GB/T5783-2000 | 2 | |
| 13 | 1040200111 | Porca M6-8, GB/T6170-2000 | 2 | |
| 14 | 1020700940 | Buzina da bacia | 1 | |
| 15 | 1990200005 | Cinta de nylon | 260 | |
| 16 | 1020700491 | Tubo da camisa de plástico | 1 | |

# PARTE ELÉTRICA DA LANÇA PRINCIPAL D00631146470000000Y

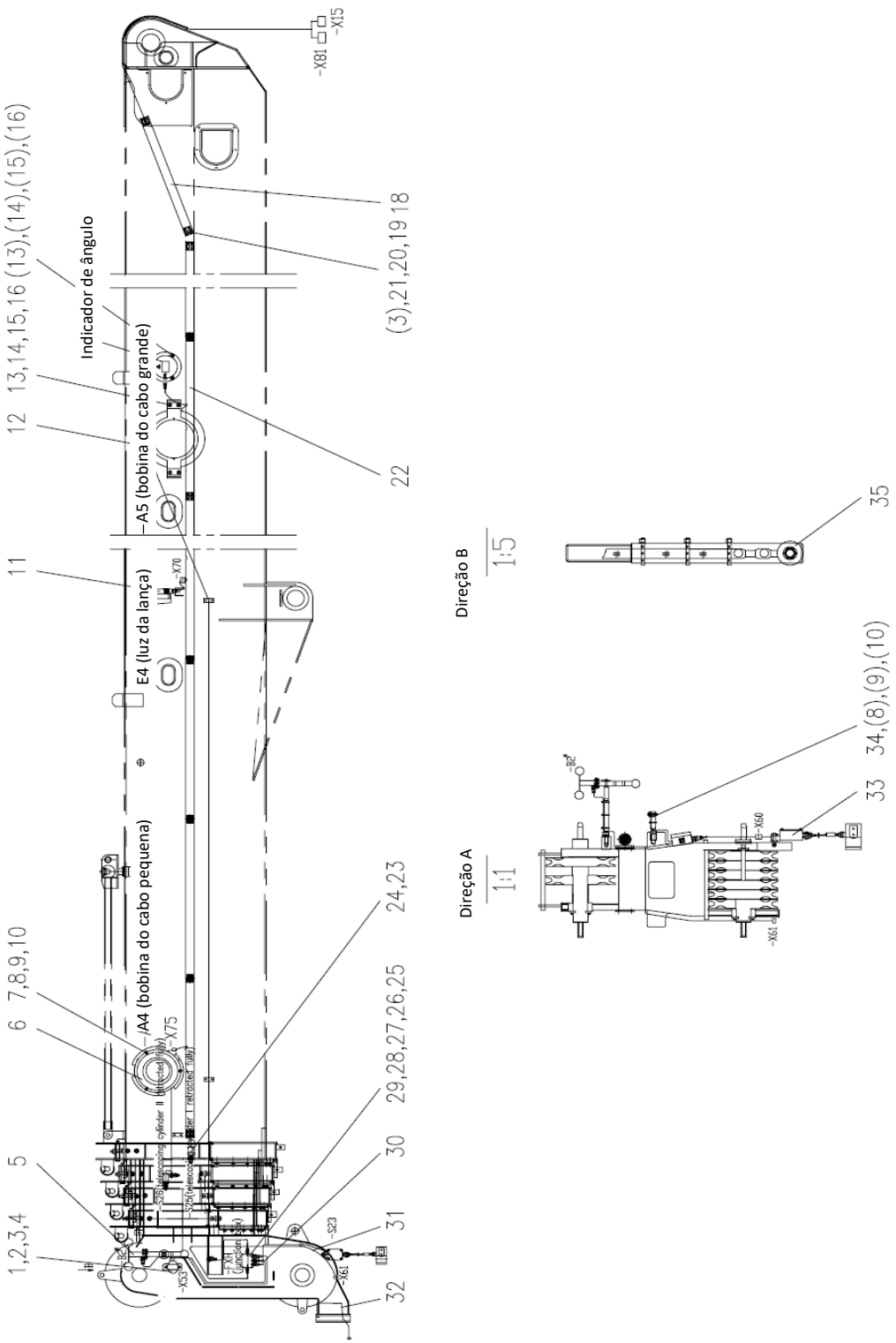

# PARTE ELÉTRICA DA LANÇA PRINCIPAL D00631146470000000Y

| POS. | CÓDIGO | DESCRIÇÃO E ESPECIFICAÇÃO | QUANT. | OBSERVAÇÃO |
|---|---|---|---|---|
| 1 | 1020400062 | Luz marcadora de canto | 1 | |
| 2 | 1040100070 | Parafuso M5x20-4,8, GB/T818-2000 | 2 | |
| 3 | 1040300060 | Arruela 5, GB/T93-1987 | 42 | |
| 4 | 1040300048 | Arruela 5-200HV, GB/T97.1-2002 | 2 | |
| 6 | 1021400031 | Bobina do cabo | 1 | |
| 7 | 1040000288 | Parafuso M8x25-8.8, GB/T5783-2000 | 3 | |
| 8 | 1040200192 | Porca M8-8, GB/T6170-2000 | 5 | |
| 9 | 1040300066 | Arruela 8-200HV, GB/T97.1-2002 | 7 | |
| 10 | 1040300063 | Arruela 8, GB/T93-1987 | 5 | |
| 11 | 1020400057 | Luz de trabalho | 1 | |
| 12 | 1021400150 | Bobina do cabo e detector de comprimento | 1 | |
| 13 | 1040000114 | Parafuso M10x25-8.8, GB/T5783-2000 | 7 | |
| 14 | 1040200113 | Porca M10-8, GB/T6170-2000 | 7 | |
| 15 | 1040300061 | Arruela 10-200HV, GB/T97.1-2002 | 7 | |
| 16 | 1040300067 | Arruela 10, GB/T93-1987 | 7 | |
| 18 | 00631146470400000 | Chicote de cabos da lança principal | 1 | |
| 19 | 00630876400001020 | Placa ranhurada | 7 | |
| 20 | 1040000204 | Parafuso M5x10-8.8, GB/T5783-2000 | 40 | |
| 21 | 1040300159 | Arruela 5-140HV, GB/T96.1-2002 | 40 | |
| 22 | 00631146450001010 | Placa ranhurada | 3 | |
| 23 | 1020500202 | Interruptor de deslocamento | 2 | |
| 24 | 1020700753 | Bujão do terminal à prova d'água M20x1.5 | 2 | |
| 25 | 1020520023 | Caixa de junção | 1 | |
| 26 | 1040100103 | Parafuso M4x16-4,8, GB/T818-2000 | 4 | |
| 27 | 1040300044 | Arruela 4, GB/T93-1987 | 4 | |
| 28 | 1040300045 | Arruela 4-200HV, GB/T97.1-2002 | 4 | |
| 29 | 1020700318 | Bujão de aviação (5 núcleos, φ8, sem tampa de metal) | 1 | |
| 30 | 00631146470600000 | Feixe de cabos de luz da cabeça da lança | 1 | |
| 31 | 00631256440600000 | Feixe de cabos do interruptor de limite de içamento do guincho auxiliar | 1 | |
| 32 | 00631146411000001 | Chicote de cabos da roldana de içamento auxiliar | 1 | |
| 33 | 00631146470800000 | Conjunto do interruptor de limite de içamento do guincho principal | 1 | |
| 34 | 1040000062 | Parafuso M8x50-8.8, GB/T5783-2000 | 2 | |
| 35 | 00633076400001020 | Camisa isolada | 2 | |

# PARTE ELÉTRICA DA LANÇA PRINCIPAL
# D00631146470000000Y

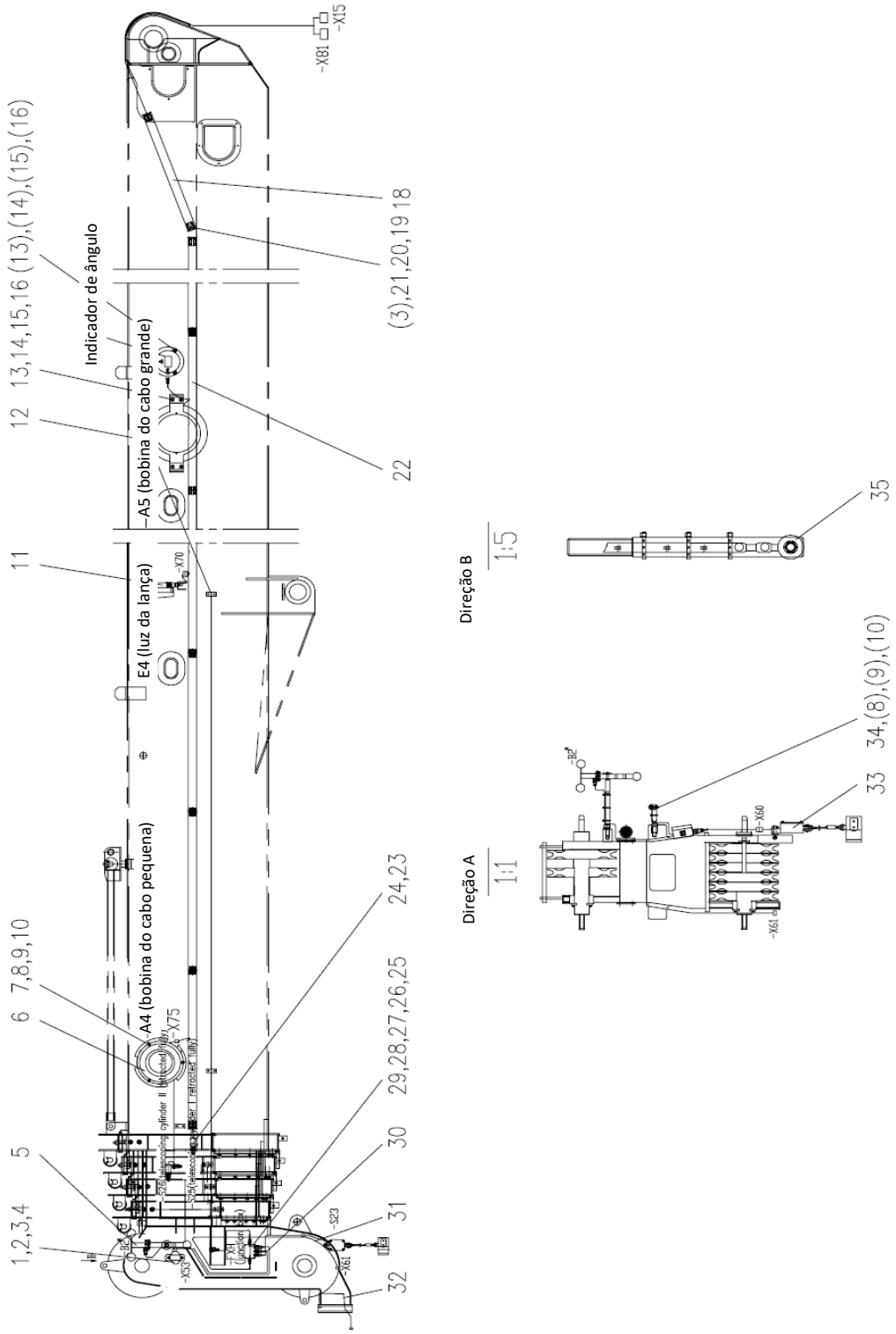

# PARTE ELÉTRICA DA LANÇA PRINCIPAL D00631146470000000Y

| POS. | CÓDIGO | DESCRIÇÃO E ESPECIFICAÇÃO | QUANT. | OBSERVAÇÃO |
|---|---|---|---|---|
| 36 | 1020700358 | Tubo da camisa de plástico ¨6 (preto) | 1 | |
| 37 | 1990200005 | Cinta de nylon 4x200 (preta) | 40 | |

# PARTE ELÉTRICA DO BRAÇO
# D00631146520000000Y

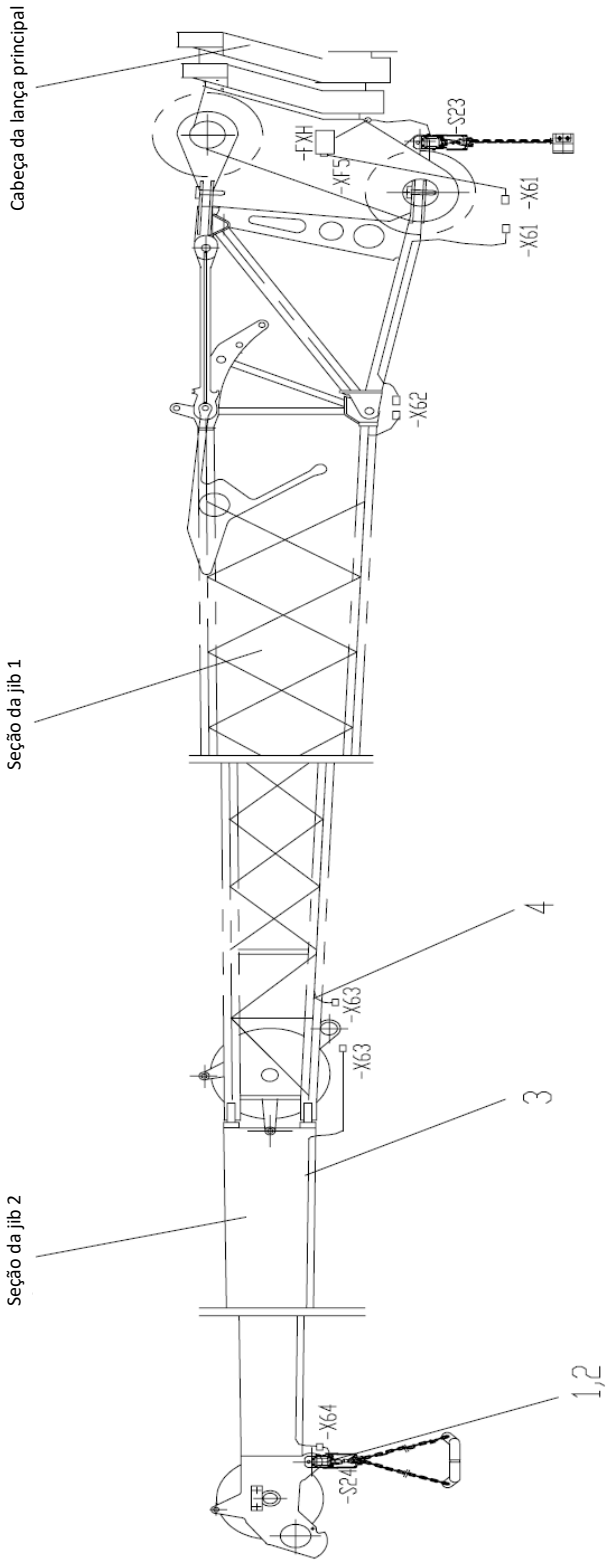

# PARTE ELÉTRICA DO BRAÇO
# D00631146520000000Y

| POS. | CÓDIGO | DESCRIÇÃO E ESPECIFICAÇÃO | QUANT. | OBSERVAÇÃO |
|---|---|---|---|---|
| 1 | 1040500154 | Pino 3.2x26, GB/T91-2000 | 1 | |
| 2 | 00630966500600000 | Conjunto do interruptor de limite de içamento do guincho auxiliar | 1 | |
| 3 | 00631146500400000 | Cabo da seção de braço 2 | 1 | |
| 4 | 00631146500200001 | Feixe de cabos da seção 1 do braço | 1 | |
| 5 | 1990200005 | Cinta de nylon | 20 | |

ZOOMLION

# CATÁLOGO DE PEÇAS DE REPOSIÇÃO DO CAMINHÃO GUINDASTE

## CAPÍTULO 10 SISTEMA HIDRÁULICO

# DESENHO DO LAYOUT DO TUBO - SISTEMA HIDRÁULICO, SUPERESTRUTURA D00631141690200000Y

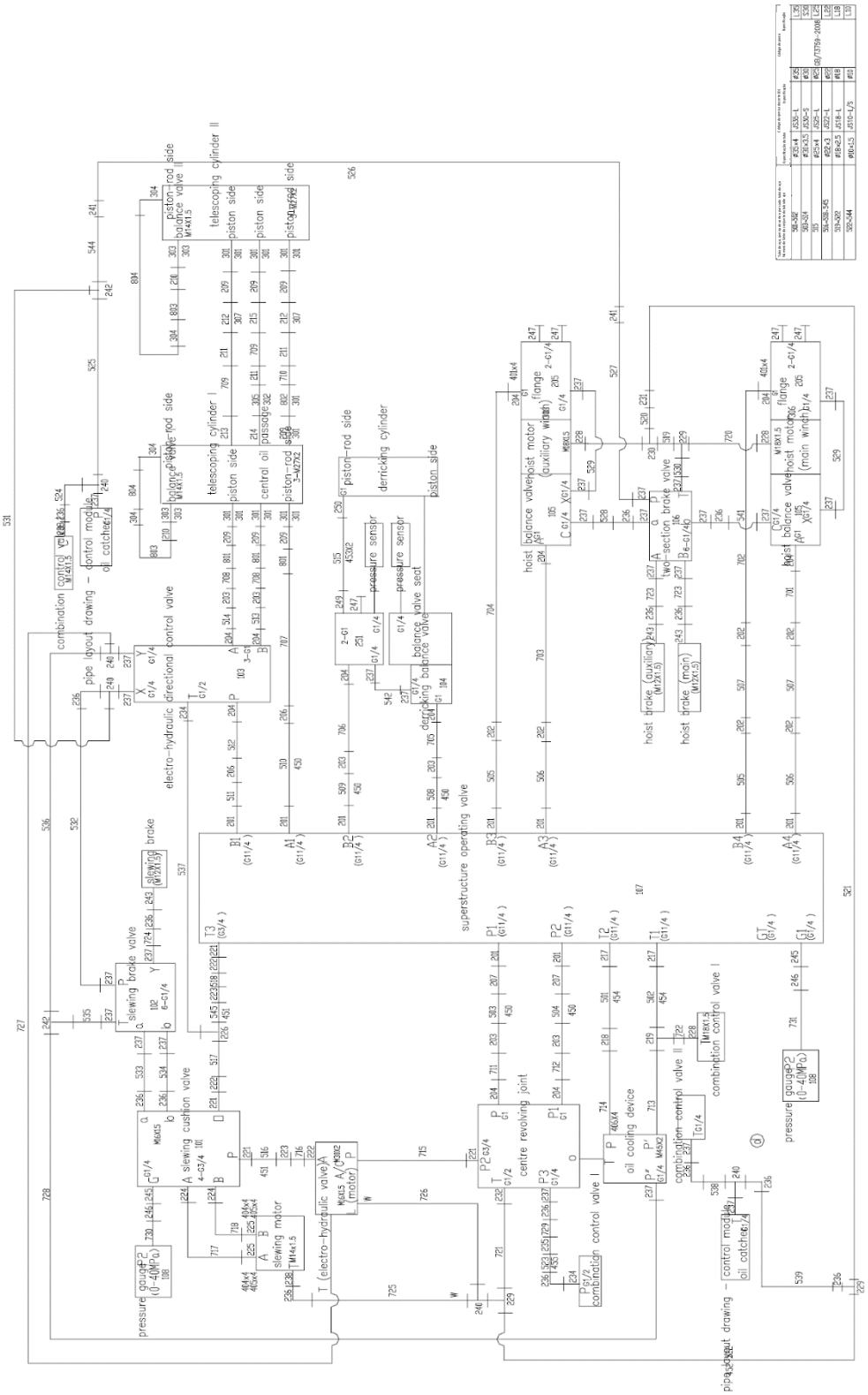

# DESENHO DO LAYOUT DO TUBO - SISTEMA HIDRÁULICO, SUPERESTRUTURA D00631141690200000Y

| POS. | CÓDIGO | DESCRIÇÃO E ESPECIFICAÇÃO | QUANT. | OBSERVAÇÃO |
|---|---|---|---|---|
| 1 | 00631141690210000 | Conjunto do tubo de aço do sistema hidráulico, superestrutura | 1 | |
| 2 | 00631141690220000 | Conjunto da mangueira de borracha do sistema hidráulico, superestrutura | 1 | |
| 101 | 1010303837 | Válvula da almofada de giro | 1 | |
| 102 | 1010300496 | Válvula do freio de giro | 1 | |
| 103 | 1010302101 | Válvula de controle direcional eletro-hidráulica | 1 | |
| 104 | 1010302235 | Válvula de equilíbrio da movimentação da lança | 1 | |
| 105 | 1010300475 | Válvula de equilíbrio de içamento | 2 | |
| 106 | 1010300473 | Válvula de freio de duas seções | 1 | |
| 107 | 1010302025 | Válvula operacional da superestrutura | 1 | |
| 108 | 1991800000 | Medidor de pressão | 3 | |
| 201 | 1140102530 | Conexão do tubo S30/G11/4”E, GB/T3733-2008 | 10 | |
| 202 | 1140102588 | Conexão do tubo S30, GB/T3748-2008 | 6 | |
| 203 | 1140102544 | Conexão do tubo S30, GB/T3737-2008 | 6 | |
| 204 | 1140102529 | Conexão do tubo S30/G1”E, GB/T3733-2008 | 11 | |
| 205 | 00630871600201010 | Conexão da flange | 2 | |
| 206 | 1140102555 | Conexão do tubo S30, GB/T3740-2008 | 2 | |
| 207 | 1140102654 | Conexão | 2 | |
| 209 | 00633151602600000 | Parafuso da conexão | 7 | |
| 210 | 00633160000000002 | Parafuso da conexão | 2 | |
| 211 | 00631121632500000 | Conjunto da conexão | 3 | |
| 212 | 00633151602590000 | Conexão | 2 | |
| 213 | 1140102527 | Conexão do tubo S25/M27x2E, GB/T3733-2008 | 1 | |
| 214 | 00633230000000012 | Conexão | 1 | |
| 215 | 00631121632520000 | Conjunto da conexão | 1 | |
| 217 | 1140102159 | Conexão do tubo L35/G11/4”E, GB/T3733-2008 | 2 | |
| 218 | 1140102539 | Conexão do tubo L35, GB/T3737-2008 | 1 | |
| 219 | 1140102725 | Conexão | 1 | |
| 221 | 1140102154 | Conexão do tubo L22/G3/4”E, GB/T3733-2008 | 4 | |
| 222 | 1140102657 | Conexão | 3 | |
| 223 | 1140102162 | Conexão do tubo L22, GB/T3737-2008 | 2 | |
| 224 | 1140102495 | Conexão do tubo L18/G3/4”E, GB/T3733-2008 | 2 | |
| 225 | 00630921620200000 | Conexão da flange | 2 | |
| 226 | 1140102370 | Conexão | 1 | |

# DESENHO DO LAYOUT DO TUBO - SISTEMA HIDRÁULICO, SUPERESTRUTURA D00631141690200000Y

| POS. | CÓDIGO | DESCRIÇÃO E ESPECIFICAÇÃO | QUANT. | OBSERVAÇÃO |
|---|---|---|---|---|
| 228 | 1140102496 | Conexão do tubo L18/M18x1,5E, GB/T3733-2008 | 3 | |
| 229 | 1140103258 | Conexão | 3 | |
| 230 | 1140102646 | Conexão | 1 | |
| 231 | 1140102580 | Conexão do tubo L18, GB/T3748-2008 | 1 | |
| 232 | 1140102153 | Conexão do tubo L18/G1/2”E, GB/T3733-2008 | 1 | |
| 234 | 1140102476 | Conexão do tubo L10/G1/2”E, GB/T3733-2008 | 2 | |
| 235 | 1140102536 | Conexão do tubo L10, GB/T3737-2008 | 1 | |
| 236 | 1140102662 | Conexão | 15 | |
| 237 | 1140102477 | Conexão do tubo L10/G1x4”E, GB/T3733-2008 | 26 | |
| 238 | 1140102480 | Conexão do tubo L10/M14x1.5E, GB/T3733-2008 | 2 | |
| 240 | 1140102426 | Conexão | 5 | |
| 241 | 1140102578 | Conexão do tubo L10, GB/T3748-2008 | 2 | |
| 242 | 1140102601 | União T L10, GB/T3745-2008 | 2 | |
| 243 | 1140102479 | Conexão do tubo L10/M12x1.5E, GB/T3733-2008 | 3 | |
| 245 | 1140102160 | Conexão do tubo L6/G1/4”E, GB/T3733-2008 | 2 | |
| 246 | 1140102650 | Conexão | 2 | |
| 247 | 1140102782 | Conexão | 6 | |
| 249 | 1140102525 | Conexão do tubo S25/G1”E, GB/T3733-2008 | 1 | |
| 250 | 1140104655 | Conexão articulada | 1 | |
| 251 | 00631141690201010 | Corpo da conexão | 1 | |
| 301 | 1081000046 | Anel O 38x3,5, GB1235-1976 | 14 | |
| 302 | 1081000041 | Anel O 35x3,1, GB1235-1976 | 1 | |
| 303 | 1081000044 | Anel O 22x2,4, GB1235-1976 | 4 | |
| 304 | 1081000042 | Anel O 11x1,9, GB1235-1976 | 4 | |
| 305 | 1081000017 | Anel O 25x2,4, GB1235-1976 | 1 | |
| 306 | 1081000106 | Anel O 40x3,5, GB1235-1976 | 2 | |
| 307 | 1081000030 | Anel O 30x3,1, GB1235-1976 | 2 | |
| 401 | 1040100091 | Parafuso M12x65-8,8, GB/T70.1-2000 | 8 | |
| 402 | 1040100097 | Parafuso M10x30-8,8, GB/T70.1-2000 | 4 | |
| 403 | 1040000231 | Parafuso M10x110-8.8, GB/T5783-2000 | 2 | |
| 404 | 1040100073 | Parafuso M8x30-8,8, GB/T70.1-2000 | 8 | |
| 405 | 1040300063 | Arruela 8, GB/T93-1987 | 8 | |
| 406 | 1040100059 | Parafuso M10x20-8,8, GB/T70.1-2008 | 4 | |
| 450 | 1990200237 | Abraçadeira do tubo | 5 | |

# DESENHO DO LAYOUT DO TUBO - SISTEMA HIDRÁULICO, SUPERESTRUTURA D00631141690200000Y

| POS. | CÓDIGO | DESCRIÇÃO E ESPECIFICAÇÃO | QUANT. | OBSERVAÇÃO |
|---|---|---|---|---|
| 451 | 1990200238 | Abraçadeira do tubo | 2 | |
| 452 | 1990200210 | Abraçadeira do tubo | 1 | |
| 453 | 1990200240 | Abraçadeira do tubo | 2 | |
| 454 | 1990200215 | Abraçadeira do tubo | 2 | |
| 455 | 1990200212 | Abraçadeira do tubo | 1 | |

# VÁLVULA DO FREIO DE GIRO
# D1010300496_6500Y

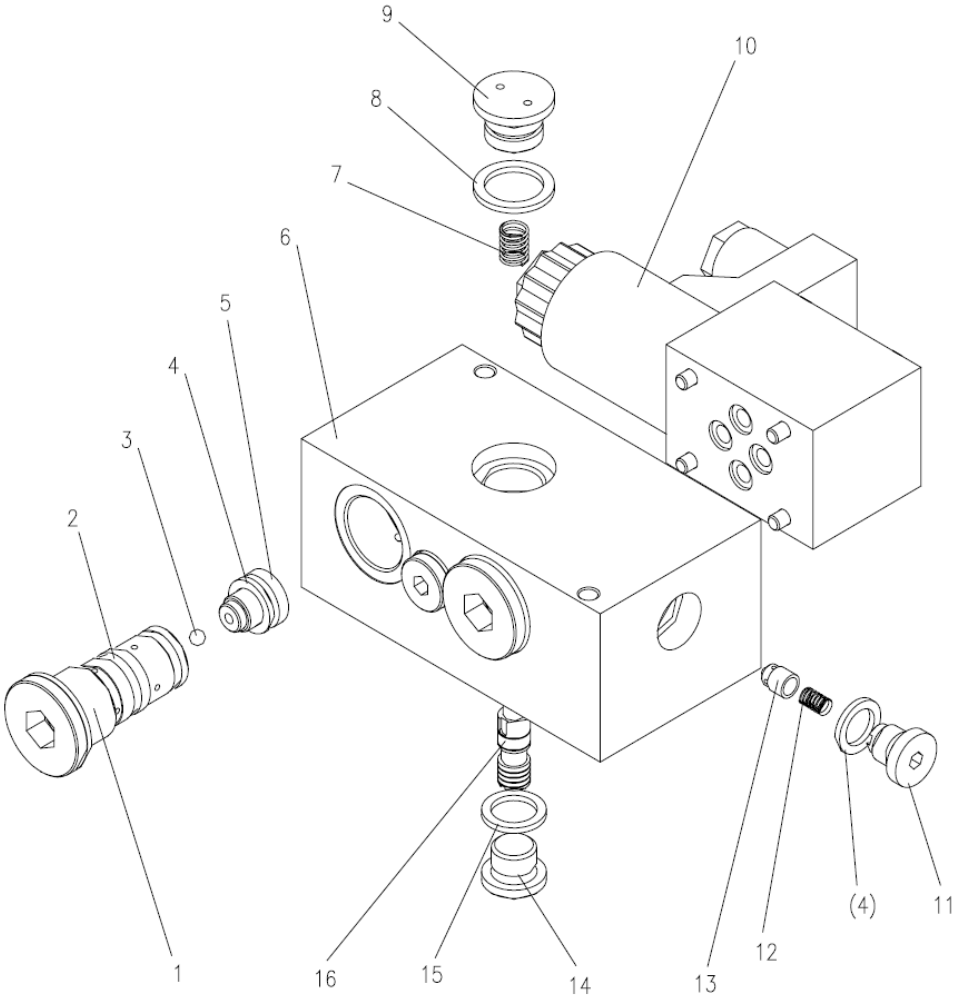

# VÁLVULA DO FREIO DE GIRO D1010300496_6500Y

| POS. | CÓDIGO | DESCRIÇÃO E ESPECIFICAÇÃO | QUANT. | OBSERVAÇÃO |
|---|---|---|---|---|
| 1 | (1) | Assento da válvula alternadora II | 2 | |
| 2 | 1081000035 | Anel O 20x2,4, GB1235-1976 | 4 | |
| 3 | 1080400027 | Esfera de aço φ5,GB/T308-1989 | 2 | |
| 4 | 1081000074 | Arruela de vedação combinada 12, JB/T982-1977 | 4 | |
| 5 | (2) | Assento da válvula alternadora I | 2 | |
| 6 | (3) | Corpo da válvula | 1 | |
| 7 | (4) | Mola | 1 | |
| 8 | 1081000085 | Arruela de vedação combinada 18, JB/T982-1977 | 1 | |
| 9 | (5) | Bujão | 1 | |
| 10 | (6) | Válvula solenoide | 1 | |
| 11 | (7) | Bujão | 1 | |
| 12 | (8) | Mola | 1 | |
| 13 | (9) | Núcleo da válvula | 1 | |
| 14 | (10) | Bujão | 1 | |
| 15 | 1081000054 | Arruela de vedação combinada 14, JB/T982-1977 | 1 | |
| 16 | (11) | Núcleo da válvula | 1 | |

# VÁLVULA DE CONTROLE DIRECIONAL ELETRO-HIDRÁULICA D1010302101_6500Y

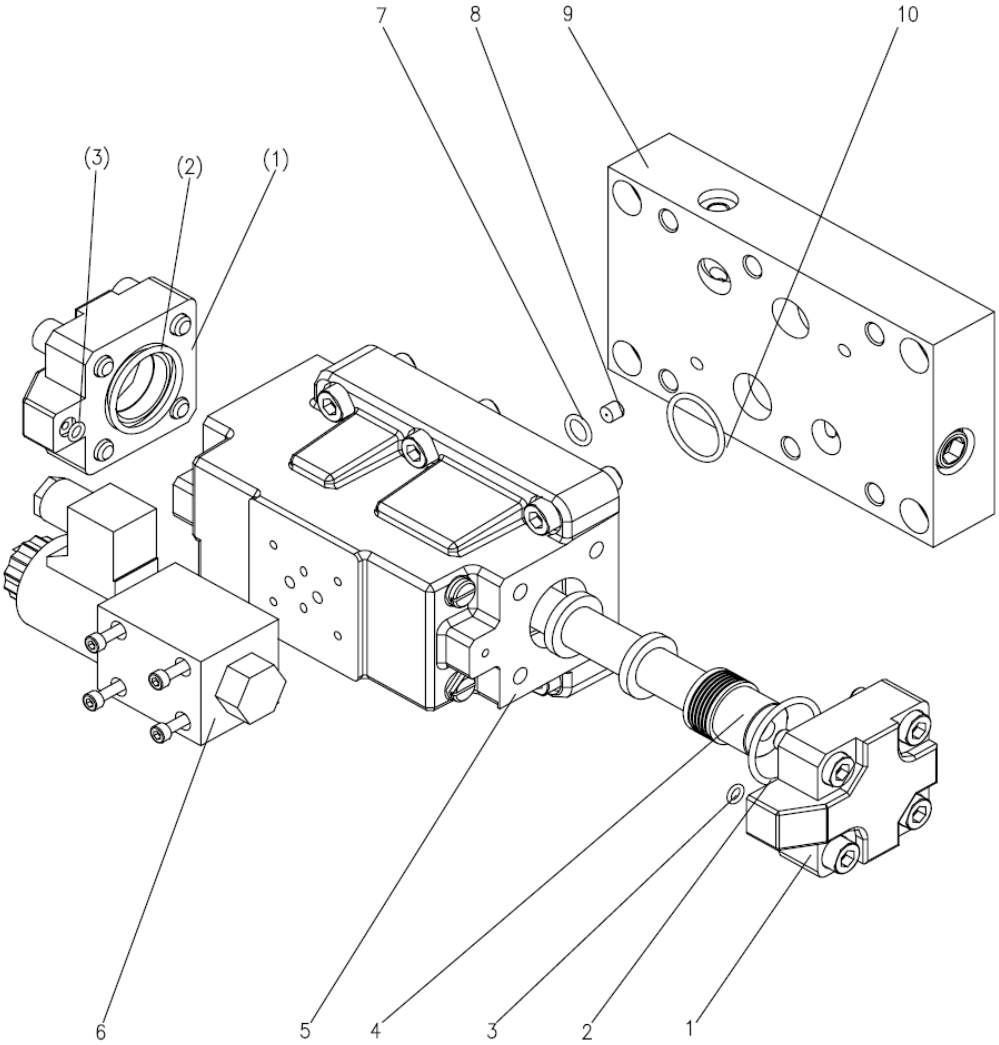

# VÁLVULA DE CONTROLE DIRECIONAL ELETRO-HIDRÁULICA D1010302101_6500Y

| POS. | CÓDIGO | DESCRIÇÃO E ESPECIFICAÇÃO | QUANT. | OBSERVAÇÃO |
|---|---|---|---|---|
| 1 | (1) | Tampa | 2 | |
| 2 | 1081000032 | Anel O 45x3,1, GB1235-1976 | 2 | |
| 3 | 1081000103 | Anel O 10x1,9, GB1235-1976 | 2 | |
| 4 | (2) | Haste da válvula | 1 | |
| 5 | (3) | Corpo da válvula | 1 | |
| 6 | (4) | Válvula solenoide | 1 | |
| 7 | 1081000029 | Anel O 16x2,4, GB1235-1976 | 2 | |
| 8 | (5) | Bujão de amortecimento | 2 | |
| 9 | (6) | Conjunto da placa base | 1 | |
| 10 | 1081000571 | Anel O 30x2.65, GB/ T3452.1-1992 | 4 | |

# VÁLVULA DE EQUILÍBRIO DA MOVIMENTAÇÃO DA LANÇA D1010302235_6500Y

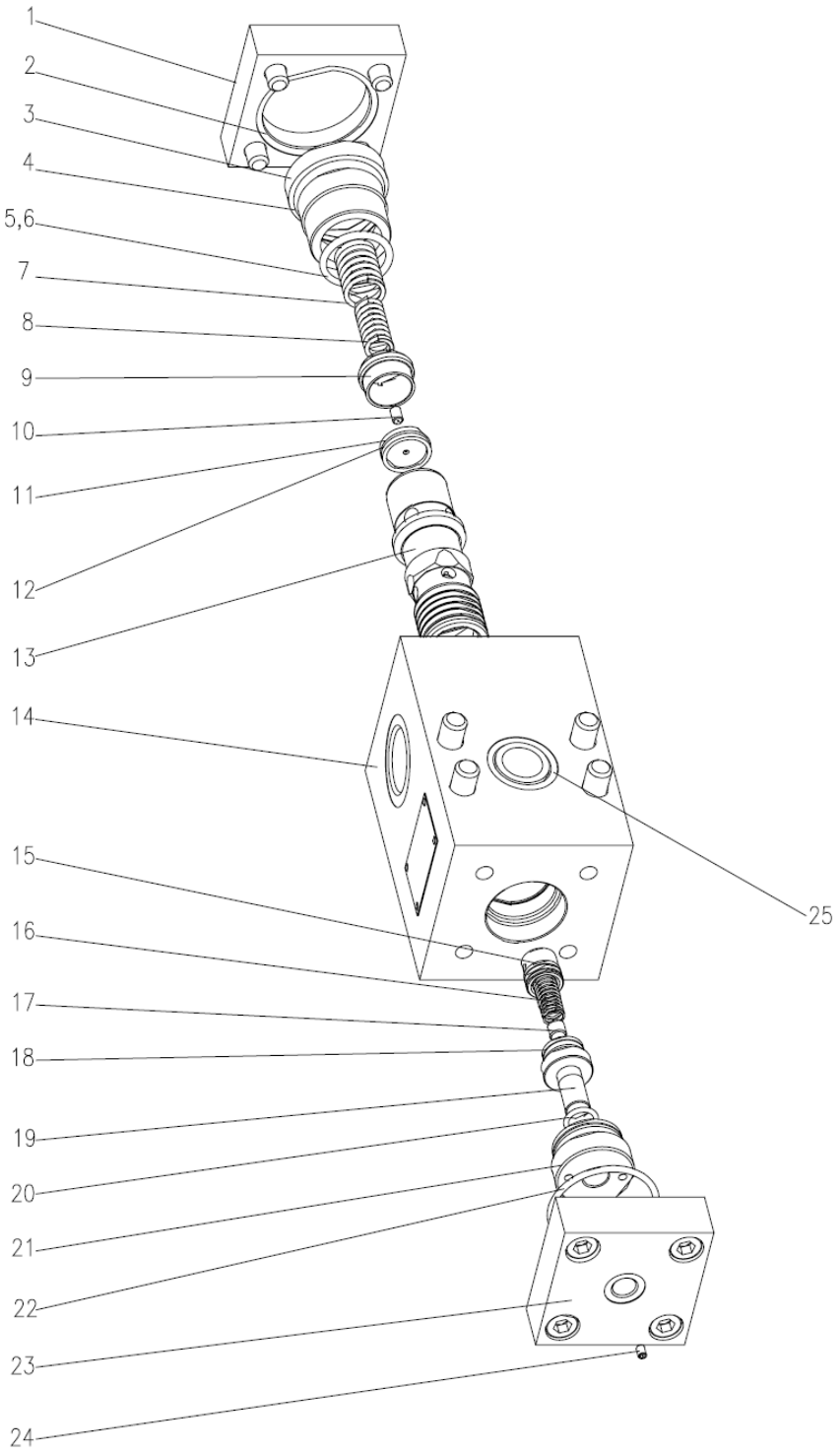

# VÁLVULA DE EQUILÍBRIO DA MOVIMENTAÇÃO DA LANÇA D1010302235_6500Y

| POS. | CÓDIGO | DESCRIÇÃO E ESPECIFICAÇÃO | QUANT. | OBSERVAÇÃO |
|---|---|---|---|---|
| 1 | (1) | Tampa direita | 1 | |
| 2 | (2) | Anel O 60x3,1, GB1235-76 | 1 | |
| 3 | (3) | Tampa direita | 1 | |
| 4 | 1081002904 | Anel O 45x3,5, GB/T1235-1976 | 1 | |
| 5 | 1089800073 | Anel O 36x3,5, GB/T1235-1976 | 1 | |
| 6 | (4) | Anel retentor | 1 | |
| 7 | (5) | Mola | 1 | |
| 8 | (6) | Mola interna | 1 | |
| 9 | (7) | Jaqueta de proteção da mola | 1 | |
| 10 | (8) | Bujão de amortecimento | 1 | |
| 11 | (9) | Pistão | 1 | |
| 12 | (10) | Anel O | 1 | |
| 13 | (11) | Haste da válvula | 1 | |
| 14 | (12) | Corpo da válvula | 1 | |
| 15 | (13) | Núcleo da válvula | 1 | |
| 16 | (14) | Mola | 1 | |
| 17 | (15) | Bujão de amortecimento | 1 | |
| 18 | 1081001640 | Anel O 20x2,4, GB/T1235-1976 | 1 | |
| 19 | (16) | Haste guia | 1 | |
| 20 | (17) | Anel O | 1 | |
| 21 | (18) | Tampa esquerda | 1 | |
| 22 | 1081001926 | Anel O 55x3,1, GB/T1235-1976 | 1 | |
| 23 | (19) | Tampa esquerda | 1 | |
| 24 | (20) | Bujão de amortecimento | 1 | |
| 25 | (21) | Anel O 35x3,1, GB1235-76 | 1 | |
| | | | | |
| | | | | |
| | | | | |
| | | | | |
| | | | | |

# VÁLVULA DE FREIO DE DUAS SEÇÕES D1010300473_6500Y

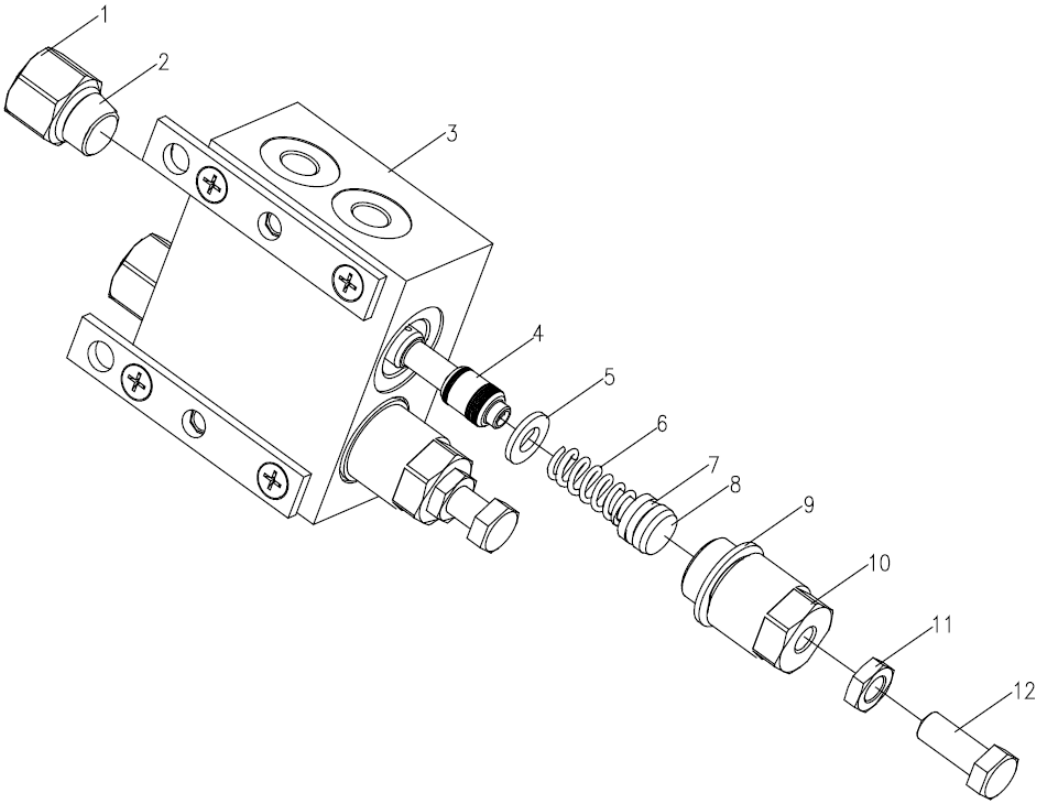

# VÁLVULA DE FREIO DE DUAS SEÇÕES D1010300473_6500Y

| POS. | CÓDIGO | DESCRIÇÃO E ESPECIFICAÇÃO | QUANT. | OBSERVAÇÃO |
|---|---|---|---|---|
| 1 | (1) | Conexão de controle | 2 | |
| 2 | 1081000035 | Anel O 20x2,4, GB1235-1976 | 2 | |
| 3 | (2) | Corpo da válvula | 1 | |
| 4 | (3) | Haste da válvula | 2 | |
| 5 | (5) | Calço | 2 | |
| 6 | (6) | Mola | 2 | |
| 7 | 1081000029 | Anel O 20x2,4, GB1235-1976 | 2 | |
| 8 | (7) | 00676601700401060<br>Assento da mola | 2 | |
| 9 | 1081000674 | Arruela de combinação 22, JB/982-1977 | 2 | |
| 10 | (8) | Conjunto de parafuso | 2 | |
| 11 | (9) | Porca | 1 | |
| 12 | 1040002768 | Parafuso M10x25-8.8, GB/T5781-2000 | 2 | |

# VÁLVULA OPERACIONAL DA SUPERESTRUTURA D1010302025_6500Y

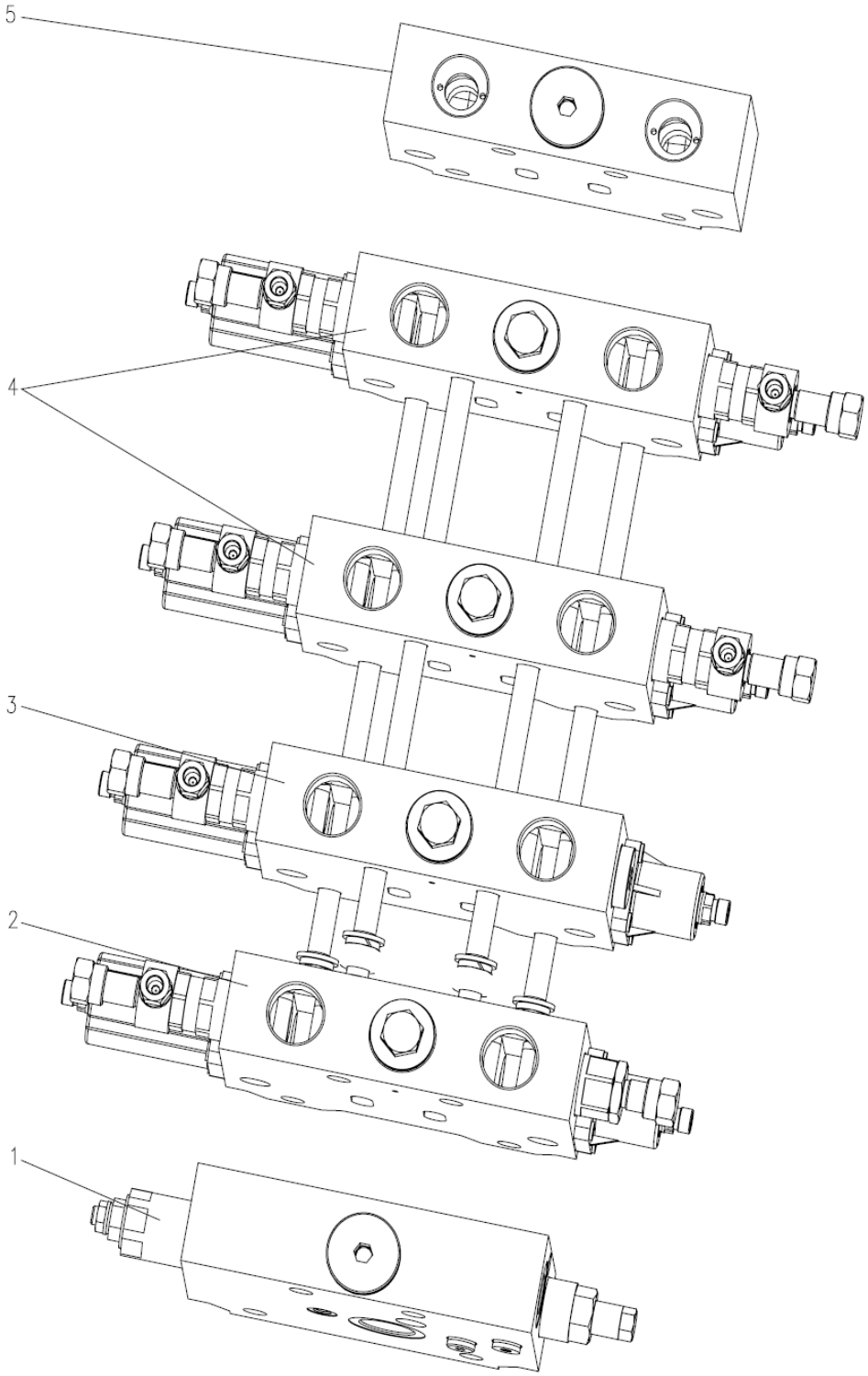

# VÁLVULA OPERACIONAL DA SUPERESTRUTURA D1010302025_6500Y

| POS. | CÓDIGO | DESCRIÇÃO E ESPECIFICAÇÃO | QUANT. | OBSERVAÇÃO |
|---|---|---|---|---|
| 1 | (1) | Válvula de retorno de entrada de óleo I | 1 | |
| 2 | (2) | Válvula operacional de telescopagem | 1 | |
| 3 | (3) | Válvula operacional da movimentação da lança | 1 | |
| 4 | (4) | Válvula operacional de içamento | 2 | |
| 5 | (5) | Válvula de retorno de entrada de óleo II | 1 | |

## VÁLVULA OPERACIONAL DA SUPERESTRUTURA (VÁLVULA DE RETORNO DE ENTRADA DE ÓLEO I) D1010302025_6500Y

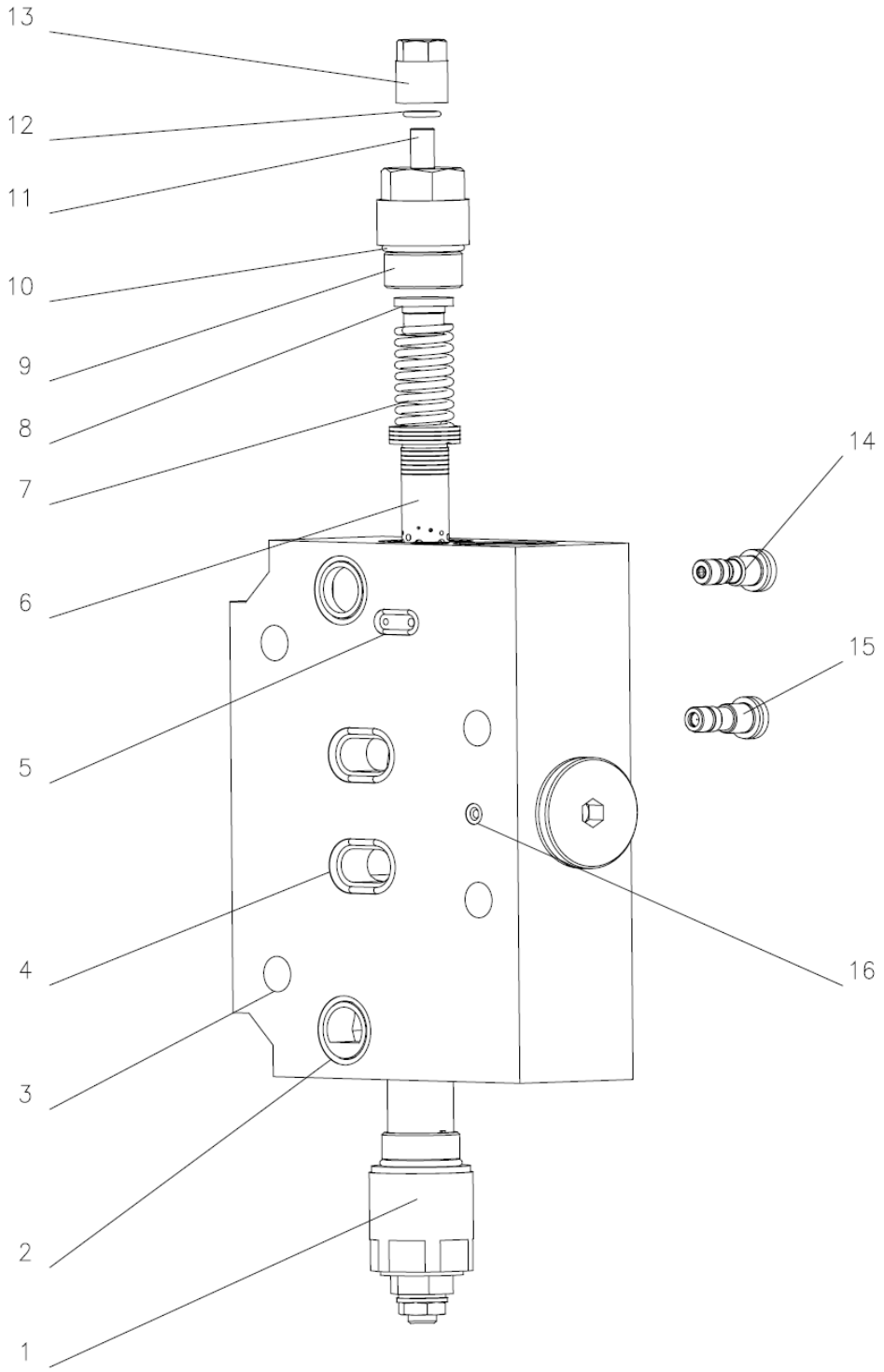

# VÁLVULA OPERACIONAL DA SUPERESTRUTURA (VÁLVULA DE RETORNO DE ENTRADA DE ÓLEO I) D1010302025_6500Y

| POS. | CÓDIGO | DESCRIÇÃO E ESPECIFICAÇÃO | QUANT. | OBSERVAÇÃO |
|---|---|---|---|---|
| 1 | 1019803796 | Válvula de alívio | 1 | |
| 2 | 1081000629 | Anel O 28x2.65, GB/ T3452.1-1992 | 8 | |
| 3 | (6) | Contraporca | 1 | |
| 4 | 1089800075 | Anel O 36x3,1, GB/T1235-1976 | 8 | |
| 5 | 1081200475 | Anel O 22x2,4, GB/T1235-1976 | 3 | |
| 6 | (7) | Válvula de retenção do acelerador | 1 | |
| 7 | (8) | Estabilizador de fluxo | 1 | |
| 8 | (9) | 00676601700401060<br>Assento da mola | 1 | |
| 9 | (10) | Conjunto de parafuso | 1 | |
| 10 | 1081001802 | Anel O 35x3,1, GB/T1235-1976 | 5 | |
| 11 | 1040101760 | Parafuso M10x1x30, GB/T77-2000 | 1 | |
| 12 | 1081001552 | Anel O 16x2,4, GB/T1235-1976 | 2 | |
| 13 | (11) | Contraporca | 1 | |
| 14 | (12) | Válvula de retenção do acelerador | 1 | |
| 15 | (13) | Estabilizador de fluxo | 1 | |
| 16 | 1089800074 | Anel O 10x1,9, GB/T1235-1976 | 6 | |

# VÁLVULA OPERACIONAL DA SUPERESTRUTURA VÁLVULA DE ALÍVIO) D1010302025_6500Y

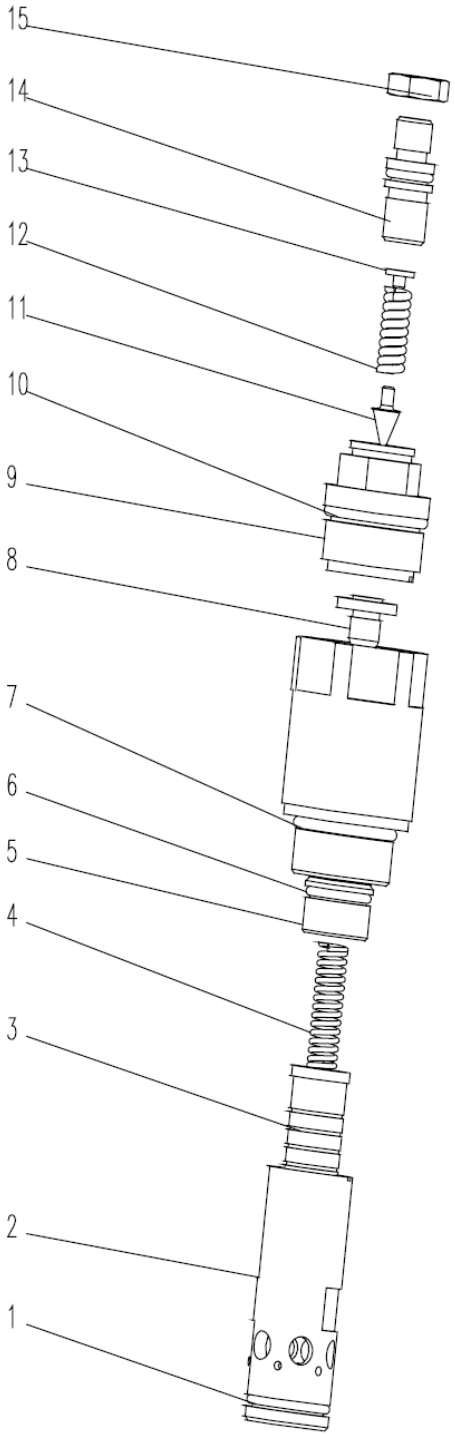

# VÁLVULA OPERACIONAL DA SUPERESTRUTURA VÁLVULA DE ALÍVIO) D1010302025_6500Y

| POS. | CÓDIGO | DESCRIÇÃO E ESPECIFICAÇÃO | QUANT. | OBSERVAÇÃO |
|---|---|---|---|---|
| 1 | 1081002800 | Anel O 28x2,4, GB/T1235-1976 | 1 | |
| 2 | (14) | revestimento da válvula | 1 | |
| 3 | (15) | Núcleo da válvula | 1 | |
| 4 | (16) | Mola | 1 | |
| 5 | (17) | Corpo da válvula | 1 | |
| 6 | 1081200475 | Anel O 22x2,4, GB/T1235-1976 | 3 | |
| 7 | 1081001802 | Anel O 35x3,1, GB/T1235-1976 | 1 | |
| 8 | (18) | Assento da válvula | 1 | |
| 9 | (19) | Assento do parafuso de ajuste de pressão | 1 | |
| 10 | 1081001802 | Anel O 35x3,1, GB/T1235-1976 | 1 | |
| 11 | (20) | Núcleo da válvula operada pelo piloto | 1 | |
| 12 | (21) | Mola de ajuste de pressão | 1 | |
| 13 | (22) | 00676601700401060<br>Assento da mola | 1 | |
| 14 | (23) | Parafuso de ajuste de pressão | 1 | |
| 15 | 1040201036 | Porca M12x1.5-8, GB/T6173-2000 | 1 | |
| | | | | |
| | | | | |
| | | | | |
| | | | | |
| | | | | |
| | | | | |
| | | | | |
| | | | | |
| | | | | |
| | | | | |
| | | | | |
| | | | | |
| | | | | |
| | | | | |

# VÁLVULA OPERACIONAL DA SUPERESTRUTURA (VÁLVULA DE RETENÇÃO DO ACELERADOR) D1010302025_6500Y

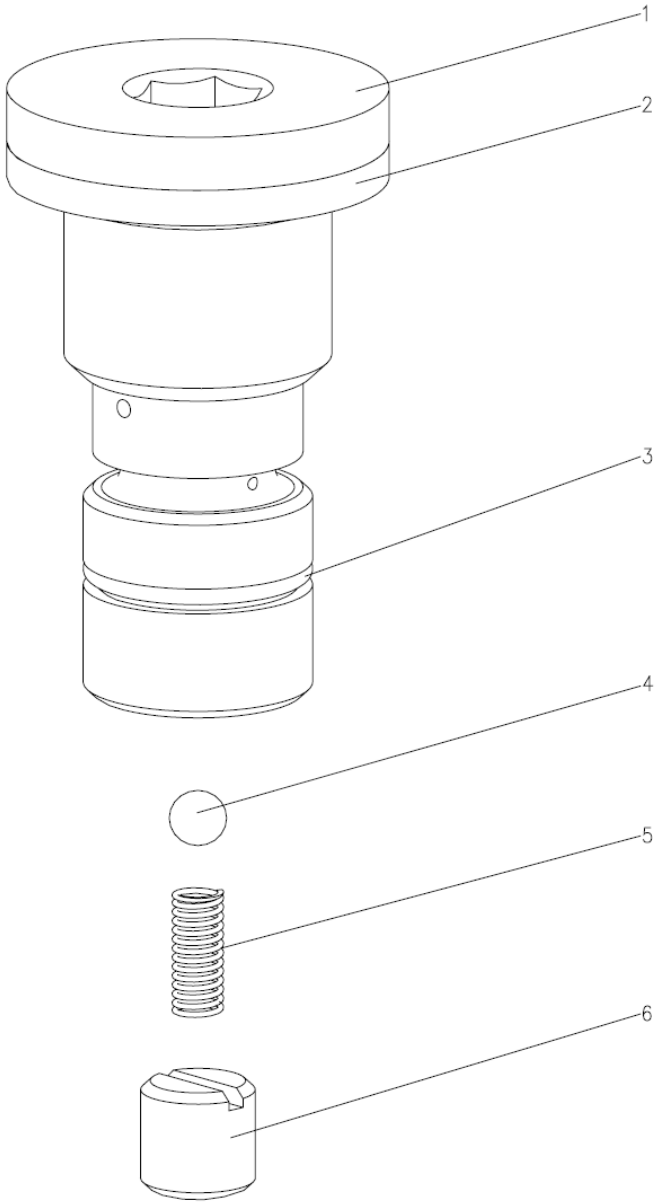

# VÁLVULA OPERACIONAL DA SUPERESTRUTURA (VÁLVULA DE RETENÇÃO DO ACELERADOR) D1010302025_6500Y

| POS. | CÓDIGO | DESCRIÇÃO E ESPECIFICAÇÃO | QUANT. | OBSERVAÇÃO |
|---|---|---|---|---|
| 1 | (24) | Assento da válvula | 1 | |
| 2 | 1081000054 | Arruela de vedação combinada 14, JB/T982-1977 | 8 | |
| 3 | 1040301761 | Anel O 10x1, GB/T1235-1976 | 2 | |
| 4 | 1054500049 | Esfera de aço 3, GB/T308-2002 | 1 | |
| 5 | (25) | Mola | 1 | |
| 6 | (26) | Bujão de amortecimento | 1 | |

# VÁLVULA OPERACIONAL DA SUPERESTRUTURA (ESTABILIZADOR DE FLUXO)D1010302025_6500Y

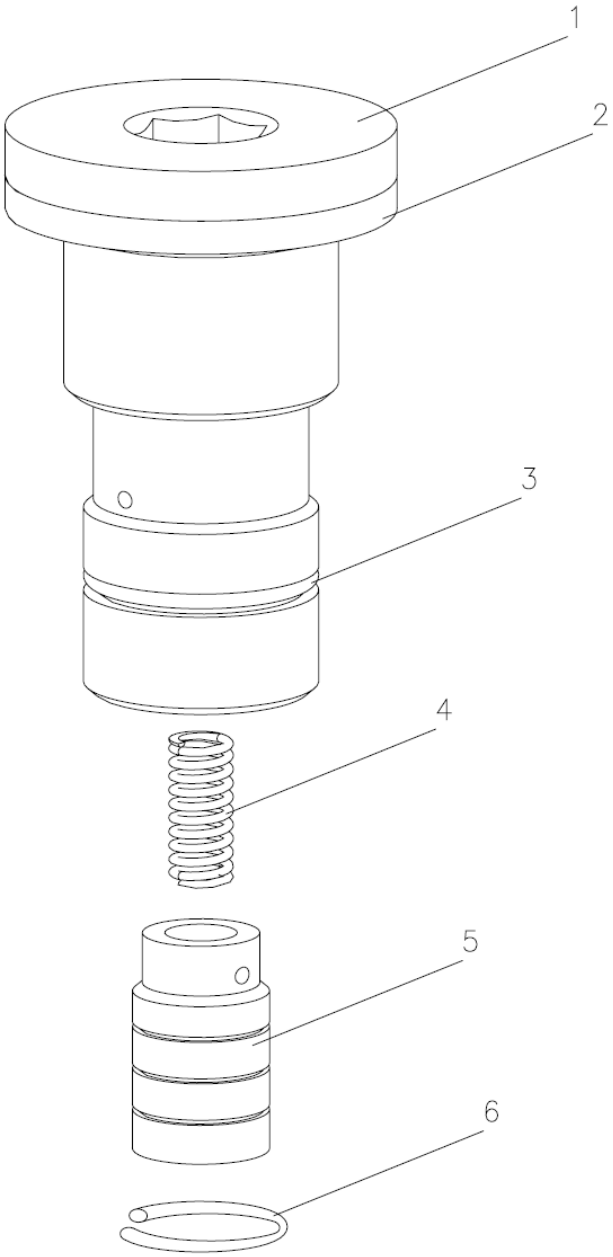

# VÁLVULA OPERACIONAL DA SUPERESTRUTURA (ESTABILIZADOR DE FLUXO)D1010302025_6500Y

| POS. | CÓDIGO | DESCRIÇÃO E ESPECIFICAÇÃO | QUANT. | OBSERVAÇÃO |
|---|---|---|---|---|
| 1 | (27) | revestimento da válvula | 1 | |
| 2 | 1081000054 | Arruela de vedação combinada | 1 | |
| 3 | 1040301761 | Anel O | 1 | |
| 4 | (28) | Mola | 1 | |
| 5 | (29) | Núcleo da válvula | 1 | |
| 6 | 1040301964 | Anel retentor | 1 | |

# VÁLVULA OPERACIONAL DA SUPERESTRUTURA (VÁLVULA OPERACIONAL DE TELESCOPAGEM) D1010302025_6500Y

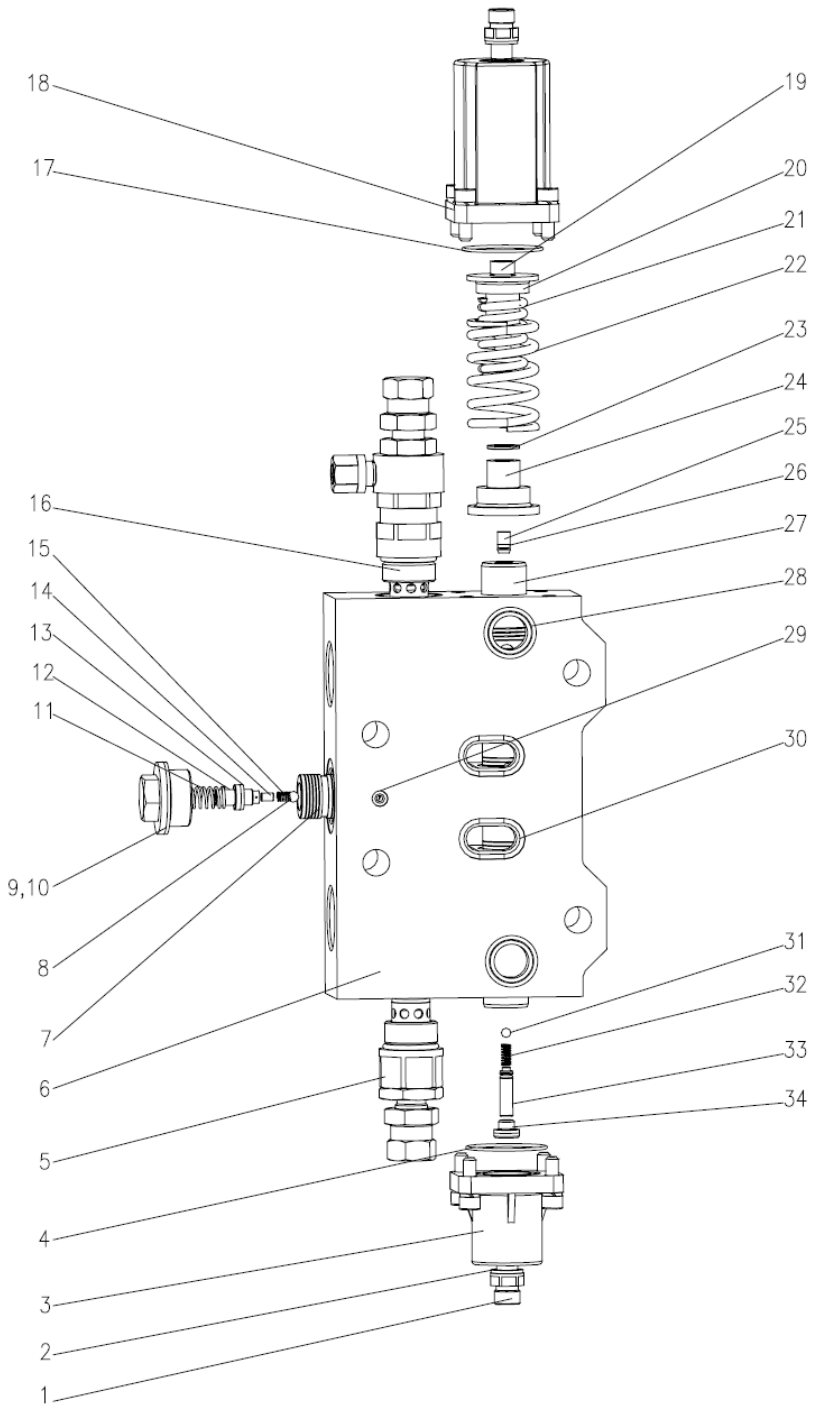

# VÁLVULA OPERACIONAL DA SUPERESTRUTURA (VÁLVULA OPERACIONAL DE TELESCOPAGEM) D1010302025_6500Y

| POS. | CÓDIGO | DESCRIÇÃO E ESPECIFICAÇÃO | QUANT. | OBSERVAÇÃO |
|---|---|---|---|---|
| 1 | (30) | Válvula damper | 2 | |
| 2 | 1081000054 | Arruela de combinação | 2 | |
| 3 | (31) | Tampa da mola | 1 | |
| 4 | 1081003254 | Anel O | 1 | |
| 5 | 1010300859 | Conjunto da válvula de sobrecarga | 1 | |
| 6 | (32) | Corpo da válvula | 1 | |
| 7 | (33) | Núcleo da válvula de compensação de pressão | 1 | |
| 8 | 1054500050 | Esfera de aço | 1 | |
| 9 | (34) | Bujão | 1 | |
| 10 | 1081003062 | Arruela de vedação combinada | 1 | |
| 11 | (35) | Mola | 1 | |
| 12 | (36) | 00676601700401060<br>Assento da mola | 1 | |
| 13 | 1081000560 | Arruela de vedação combinada | 2 | |
| 14 | (37) | Bujão de amortecimento | 1 | |
| 15 | (38) | Mola | 1 | |
| 16 | 1019802905 | Válvula de sobrecarga | 1 | |
| 17 | 1081001296 | Anel O | 1 | |
| 18 | (39) | Tampa da mola | 1 | |
| 19 | (40) | Parafuso | 1 | |
| 20 | (41) | Assento da mola II | 1 | |
| 21 | (42) | Mola interna | 1 | |
| 22 | (43) | Mola externa | 1 | |
| 23 | (44) | Calço | 1 | |
| 24 | (45) | Assento da mola I | 1 | |
| 25 | (46) | Bujão | 1 | |
| 26 | 1081200477 | Anel O | 2 | |
| 27 | (47) | Haste da válvula | 1 | |
| 28 | 1081000629 | Anel O | 2 | |
| 29 | 1089800074 | Anel O | 1 | |
| 30 | 1089800075 | Anel O 1 | 2 | |
| 31 | 1054500041 | Esfera de aço | 1 | |
| 32 | (48) | Mola | 1 | |
| 33 | (49) | 00676601700401060<br>Assento da mola | 1 | |
| 34 | (50) | Bujão | 2 | |

# VÁLVULA OPERACIONAL DA SUPERESTRUTURA (CONJUNTO DA VÁLVULA DE SOBRECARGA) D1010302025_6500Y

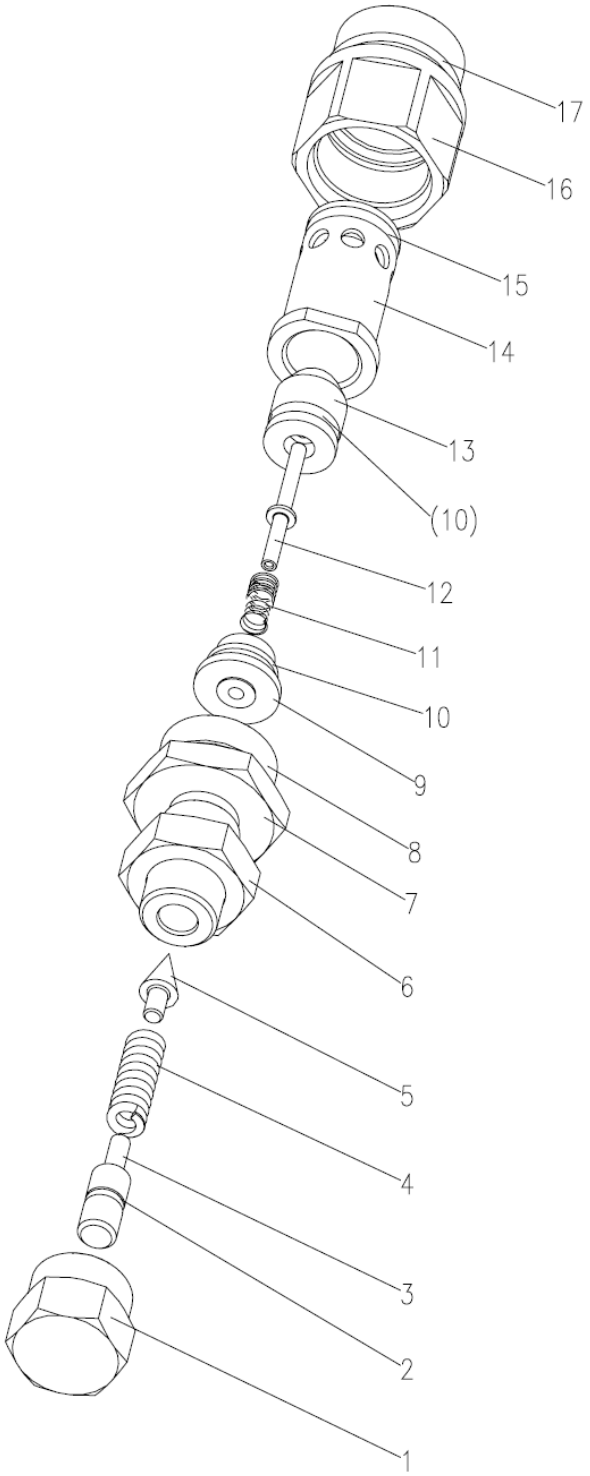

# VÁLVULA OPERACIONAL DA SUPERESTRUTURA (CONJUNTO DA VÁLVULA DE SOBRECARGA) D1010302025_6500Y

| POS. | CÓDIGO | DESCRIÇÃO E ESPECIFICAÇÃO | QUANT. | OBSERVAÇÃO |
|---|---|---|---|---|
| 1 | (51) | Porca de ajuste de pressão | 1 | |
| 2 | 1089800074 | Anel O | 1 | |
| 3 | (52) | 00676601700401060<br>Assento da mola | 1 | |
| 4 | (53) | Mola | 1 | |
| 5 | (54) | Agulha da válvula | 1 | |
| 6 | 1040201010 | Porca | 1 | |
| 7 | (55) | revestimento da válvula | 1 | |
| 8 | 1081003563 | Anel O | 1 | |
| 9 | (56) | Assento da válvula | 1 | |
| 10 | 1081003550 | Anel O | 2 | |
| 11 | (57) | Mola | 1 | |
| 12 | (58) | Haste da válvula | 1 | |
| 13 | (59) | Núcleo da válvula principal | 1 | |
| 14 | (60) | Assento da válvula | 1 | |
| 15 | 1081001945 | Anel O | 1 | |
| 16 | (61) | Bocal com rosca | 1 | |
| 17 | 1081001802 | Anel O | 1 | |

# VÁLVULA OPERACIONAL DA SUPERESTRUTURA (VÁLVULA DE SOBRECARGA) D1010302025_6500Y

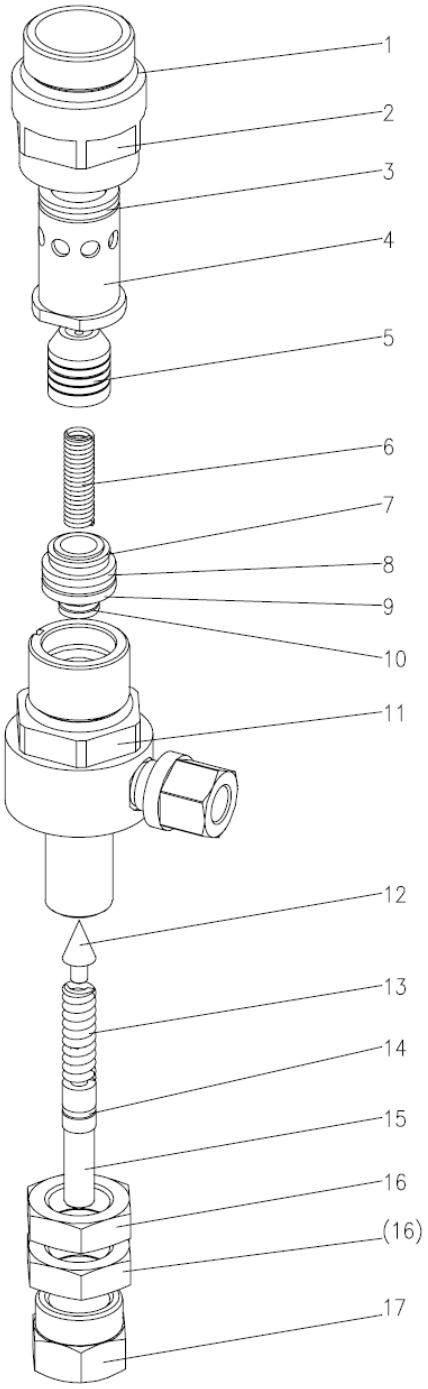

# VÁLVULA OPERACIONAL DA SUPERESTRUTURA (VÁLVULA DE SOBRECARGA) D1010302025_6500Y

| POS. | CÓDIGO | DESCRIÇÃO E ESPECIFICAÇÃO | QUANT. | OBSERVAÇÃO |
|---|---|---|---|---|
| 1 | 1081001802 | Anel O | 1 | |
| 2 | (62) | Bocal com rosca | 1 | |
| 3 | 1081001945 | Anel O | 1 | |
| 4 | (63 | revestimento da válvula | 1 | |
| 5 | (64) | Núcleo da válvula | 1 | |
| 6 | (65) | Mola | 1 | |
| 7 | 1081003550 | Anel O | 1 | |
| 8 | 1081200475 | Anel O | 1 | |
| 9 | (66) | Assento da válvula | 1 | |
| 10 | 1081001540 | Anel O | 1 | |
| 11 | (67) | revestimento da válvula | 1 | |
| 12 | (68) | Agulha da válvula | 1 | |
| 13 | (69) | Mola | 1 | |
| 14 | 1089800074 | Anel O | 1 | |
| 15 | (70) | 00676601700401060<br>Assento da mola | 1 | |
| 16 | 1040201010 | Porca | 2 | |
| 17 | (71) | Porca de ajuste de pressão | 1 | |
| | | | | |
| | | | | |
| | | | | |
| | | | | |
| | | | | |
| | | | | |
| | | | | |
| | | | | |
| | | | | |
| | | | | |
| | | | | |
| | | | | |
| | | | | |

## VÁLVULA OPERACIONAL DA SUPERESTRUTURA (VÁLVULA OPERACIONAL DA MOVIMENTAÇÃO DA LANÇA) D1010302025_6500Y

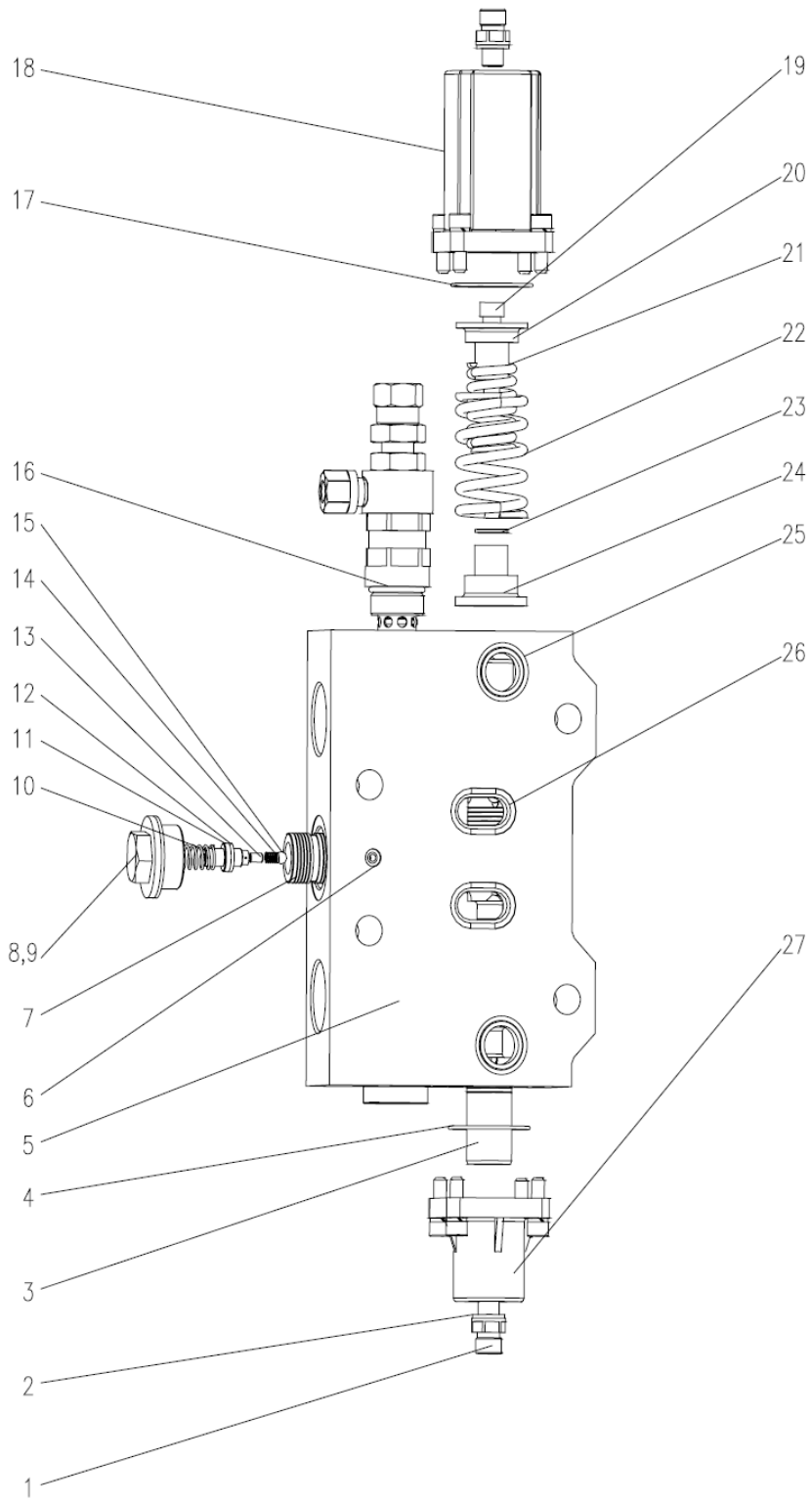

## VÁLVULA OPERACIONAL DA SUPERESTRUTURA (VÁLVULA OPERACIONAL DA MOVIMENTAÇÃO DA LANÇA) D1010302025_6500Y

| POS. | CÓDIGO | DESCRIÇÃO E ESPECIFICAÇÃO | QUANT. | OBSERVAÇÃO |
|---|---|---|---|---|
| 1 | (72) | Válvula damper | 2 | |
| 2 | 1081000054 | Arruela de combinação | 2 | |
| 3 | (73) | Haste da válvula | 1 | |
| 4 | 1081003254 | Anel O | 1 | |
| 5 | (74) | Corpo da válvula | 1 | |
| 6 | 1089800074 | Anel O | 1 | |
| 7 | (75) | Núcleo da válvula de compensação de pressão | 1 | |
| 8 | (76) | Bujão | 1 | |
| 9 | 1081003062 | Arruela de vedação combinada | 1 | |
| 10 | (77) | Mola | 1 | |
| 11 | (78) | 00676601700401060<br>Assento da mola | 1 | |
| 12 | 1081000560 | Arruela de vedação combinada | 1 | |
| 13 | (79) | Bujão de amortecimento | 1 | |
| 14 | (80) | Mola | 1 | |
| 15 | 1054500050 | Esfera de aço | 1 | |
| 16 | 1019802905 | Válvula de sobrecarga | 1 | |
| 17 | 1081001296 | Anel O | 1 | |
| 18 | (81) | Tampa da mola | 1 | |
| 19 | (82) | Parafuso | 1 | |
| 20 | (83) | Assento da mola II | 1 | |
| 21 | (84) | Mola interna | 1 | |
| 22 | (85) | Mola externa | 1 | |
| 23 | (86) | Calço | 1 | |
| 24 | (87) | Assento da mola I | 1 | |
| 25 | 1081000629 | Anel O | 2 | |
| 26 | 1089800075 | Anel O | 2 | |
| 27 | (88) | Tampa da mola | 1 | |
| | | | | |
| | | | | |
| | | | | |

# VÁLVULA OPERACIONAL DA SUPERESTRUTURA (VÁLVULA OPERACIONAL DE IÇAMENTO) D1010302025_6500Y

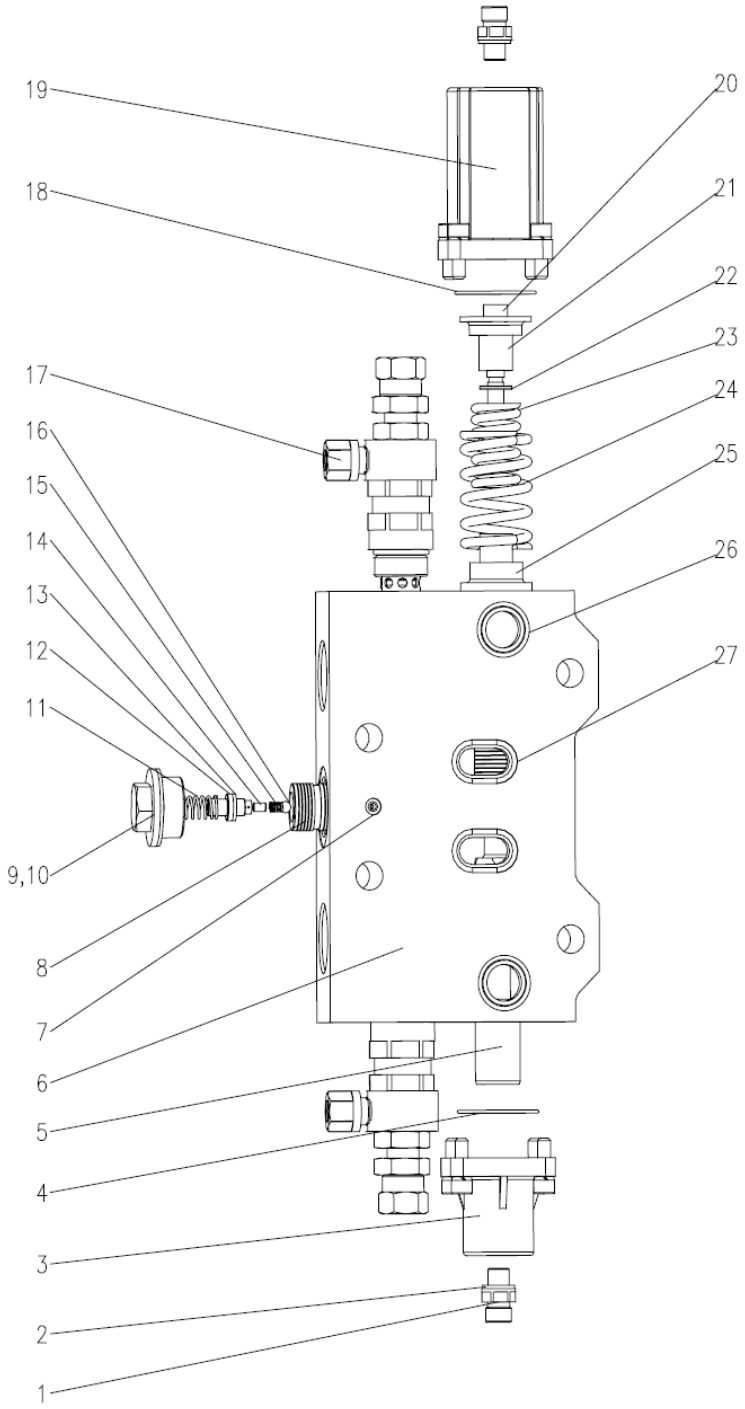

# VÁLVULA OPERACIONAL DA SUPERESTRUTURA (VÁLVULA OPERACIONAL DE IÇAMENTO) D1010302025_6500Y

| POS. | CÓDIGO | DESCRIÇÃO E ESPECIFICAÇÃO | QUANT. | OBSERVAÇÃO |
|---|---|---|---|---|
| 1 | (89) | Válvula damper | 2 | |
| 2 | 1081000054 | Arruela de combinação | 2 | |
| 3 | (90) | Tampa da mola | 1 | |
| 4 | 1081003254 | Anel O | 1 | |
| 5 | (91) | Haste da válvula | 1 | |
| 6 | (92) | Corpo da válvula | 1 | |
| 7 | 1089800074 | Anel O | 1 | |
| 8 | (93) | Núcleo da válvula de compensação de pressão | 1 | |
| 9 | (94) | Bujão | 1 | |
| 10 | 1081003062 | Arruela de vedação combinada | 1 | |
| 11 | (95) | Mola | 1 | |
| 12 | (96) | 00676601700401060<br>Assento da mola | 1 | |
| 13 | 1081000560 | Arruela de vedação combinada | 1 | |
| 14 | (97) | Bujão de amortecimento | 1 | |
| 15 | (98) | Mola | 1 | |
| 16 | 1054500050 | Esfera de aço | 1 | |
| 17 | 1019802905 | Válvula de sobrecarga | 2 | |
| 18 | 1081001296 | Anel O | 1 | |
| 19 | (99) | Tampa da mola | 1 | |
| 20 | (100) | Parafuso | 1 | |
| 21 | (101) | Assento da mola II | 1 | |
| 22 | (102) | Calço | 1 | |
| 23 | (103) | Mola interna | 1 | |
| 24 | (104) | Mola externa | 1 | |
| 25 | (105) | Assento da mola I | 1 | |
| 26 | 1081000629 | Anel O | 2 | |
| 27 | 1089800075 | Anel O | 2 | |
| | | | | |
| | | | | |
| | | | | |

## VÁLVULA OPERACIONAL DA SUPERESTRUTURA (VÁLVULA DE RETORNO DE ENTRADA DE ÓLEO II) D1010302025_6500Y

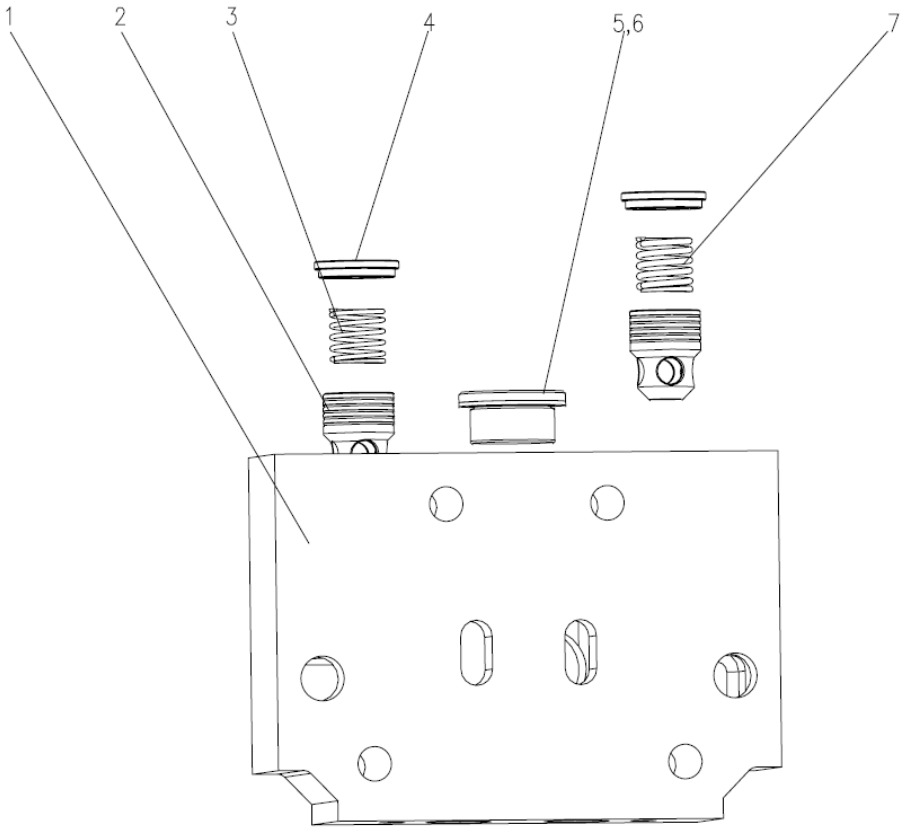

# VÁLVULA OPERACIONAL DA SUPERESTRUTURA (VÁLVULA DE RETORNO DE ENTRADA DE ÓLEO II) D1010302025_6500Y

| POS. | CÓDIGO | DESCRIÇÃO E ESPECIFICAÇÃO | QUANT. | OBSERVAÇÃO |
|---|---|---|---|---|
| 1 | (106) | Corpo da válvula | 1 | |
| 2 | (107) | Núcleo da válvula | 2 | |
| 3 | (108) | Mola | 1 | |
| 4 | (109) | 00676601700401060<br>Assento da mola | 2 | |
| 5 | (110) | Bujão | 1 | |
| 6 | 1040301490 | Arruela de combinação | 1 | |
| 7 | (111) | Mola | 1 | |

# VÁLVULA OPERACIONAL DA SUPERESTRUTURA (VÁLVULA DAMPER) D1010302025_6500Y

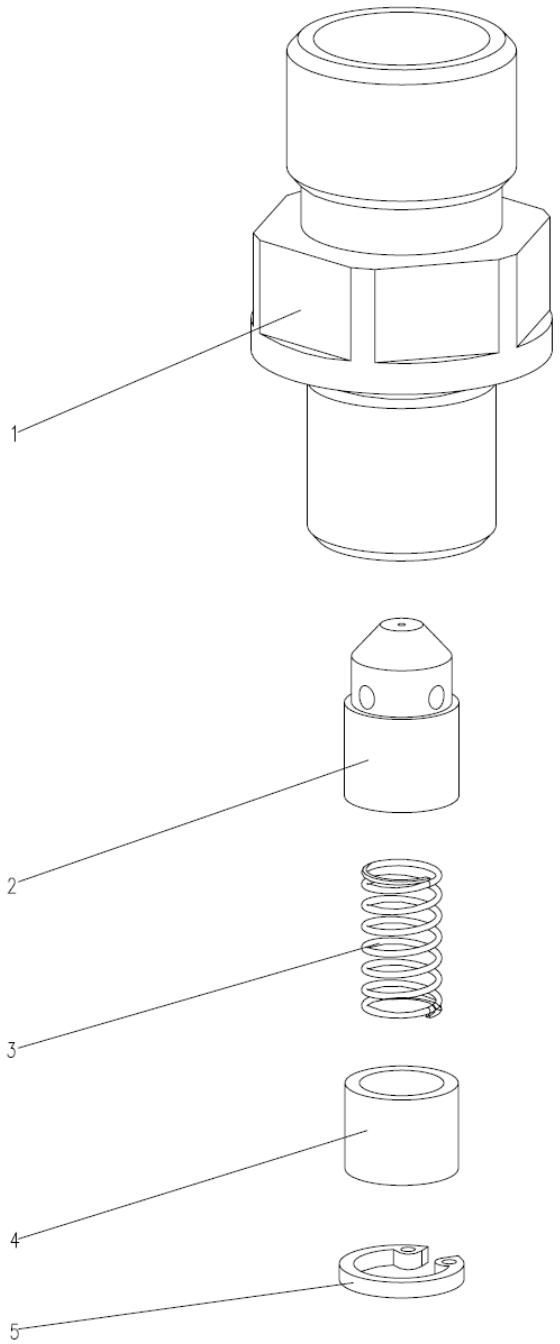

# VÁLVULA OPERACIONAL DA SUPERESTRUTURA (VÁLVULA DAMPER) D1010302025_6500Y

| POS. | CÓDIGO | DESCRIÇÃO E ESPECIFICAÇÃO | QUANT. | OBSERVAÇÃO |
|---|---|---|---|---|
| 1 | (112) | Assento da válvula | 1 | |
| 2 | (113) | Núcleo da válvula | 1 | |
| 3 | (114) | Mola | 1 | |
| 4 | (115) | 00676601700401060<br>Assento da mola | 1 | |
| 5 | (116) | Anel retentor | 1 | |

# VÁLVULA DA ALMOFADA DE GIRO D1010303837_6500Y

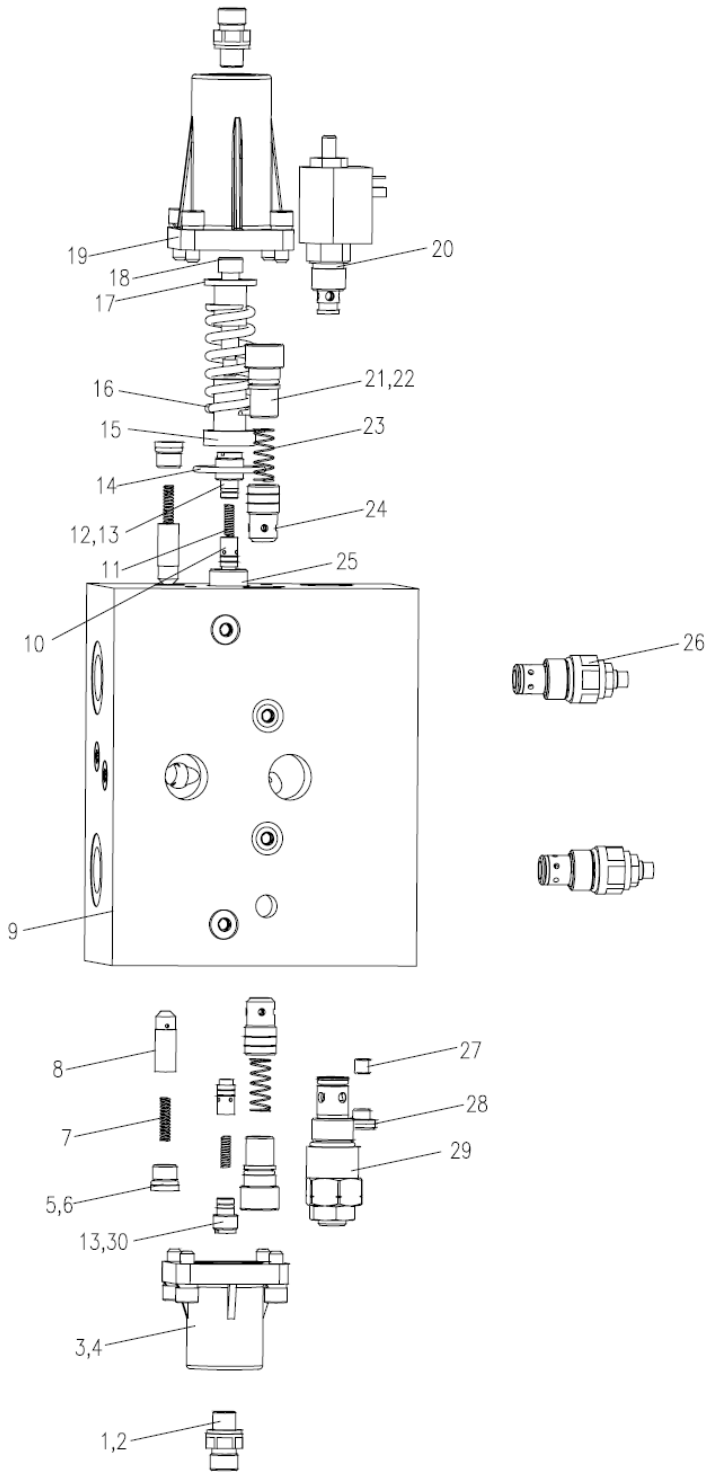

# VÁLVULA DA ALMOFADA DE GIRO D1010303837_6500Y

| POS. | CÓDIGO | DESCRIÇÃO E ESPECIFICAÇÃO | QUANT. | OBSERVAÇÃO |
|---|---|---|---|---|
| 1 | 1040301536 | Arruela de combinação | 2 | |
| 2 | (1) | Válvula damper | 2 | |
| 3 | 1081003254 | Anel O | 1 | |
| 4 | (2) | Carcaça | 1 | |
| 5 | (3) | Bujão | 2 | |
| 6 | 1081001552 | Anel O | 2 | |
| 7 | (4) | Mola | 2 | |
| 8 | (5) | Válvula de retenção | 2 | |
| 9 | (6) | Corpo da válvula | 1 | |
| 10 | (7) | Núcleo da válvula | 2 | |
| 11 | (8) | Mola | 2 | |
| 12 | (9) | Bujão de parafuso I | 1 | |
| 13 | 1089800074 | Anel O | 2 | |
| 14 | 1081003856 | Anel O | 1 | |
| 15 | (10) | Assento da mola I | 1 | |
| 16 | (11) | Mola | 1 | |
| 17 | (12) | Assento da mola II | 1 | |
| 18 | (13) | Parafuso | 1 | |
| 19 | (14) | Carcaça da mola | 1 | |
| 20 | (15) | Válvula solenoide | 1 | |
| 21 | (16) | Assento da válvula | 2 | |
| 22 | 1081003550 | Anel O | 2 | |
| 23 | (17) | Mola | 2 | |
| 24 | (18) | Núcleo da válvula | 2 | |
| 25 | (19) | Haste da válvula | 1 | |
| 26 | (20) | Válvula de alívio | 2 | |
| 27 | (21) | Bujão de amortecimento | 1 | |
| 28 | (22) | Bujão de parafuso | 1 | |
| 29 | (23) | Válvula de alívio | 1 | |
| 30 | (24) | Bujão de parafuso II | 1 | |
| | | | | |
| | | | | |

# VÁLVULA DE ALMOFADA DE GIRO (VÁLVULA DE ALÍVIO) D1010303837_6500Y

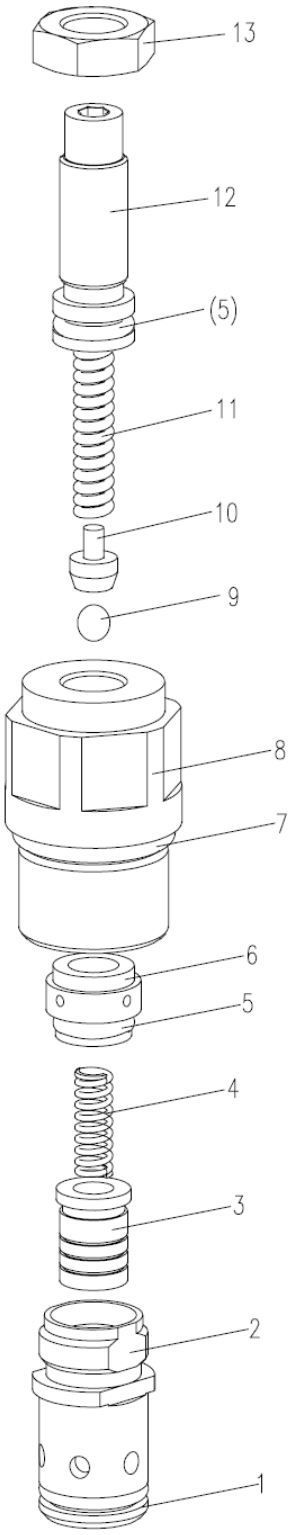

# VÁLVULA DE ALMOFADA DE GIRO (VÁLVULA DE ALÍVIO) D1010303837_6500Y

| POS. | CÓDIGO | DESCRIÇÃO E ESPECIFICAÇÃO | QUANT. | OBSERVAÇÃO |
|---|---|---|---|---|
| 1 | 1081000862 | Anel O | 1 | |
| 2 | (29) | revestimento da válvula | 1 | |
| 3 | (30) | Núcleo da válvula | 1 | |
| 4 | (31) | Mola | 1 | |
| 5 | 1081001540 | Anel O | 2 | |
| 6 | (32) | Assento da válvula | 1 | |
| 7 | 1081001800 | Anel O | 1 | |
| 8 | (33) | Conjunto de parafuso | 1 | |
| 9 | 1054500057 | Esfera de aço | 1 | |
| 10 | (34) | Assento da esfera | 1 | |
| 11 | (35) | Mola | 1 | |
| 12 | (36) | Parafuso de ajuste de pressão | 1 | |
| 13 | 1040201205 | Porca | 1 | |

# VÁLVULA DE ALMOFADA DE GIRO (VÁLVULA DE AMORTECIMENTO) D1010303837_6500Y

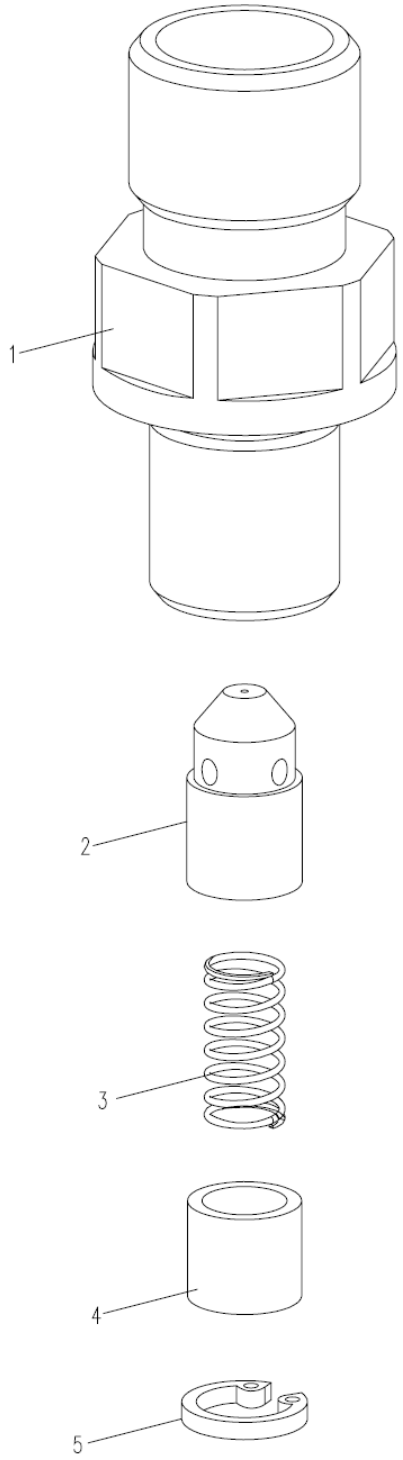

# VÁLVULA DE ALMOFADA DE GIRO (VÁLVULA DE AMORTECIMENTO) D1010303837_6500Y

| POS. | CÓDIGO | DESCRIÇÃO E ESPECIFICAÇÃO | QUANT. | OBSERVAÇÃO |
|---|---|---|---|---|
| 1 | (25) | Assento da válvula | 1 | |
| 2 | (26) | Núcleo da válvula | 1 | |
| 3 | (27) | Mola | 1 | |
| 4 | (28) | 00676601700401060<br>Assento da mola | 1 | |
| 5 | 1040301770 | Anel retentor | 1 | |

# DESENHO DE LAYOUT DE TUBOS - MÓDULO DE CONTROLE D00631141690400000Y

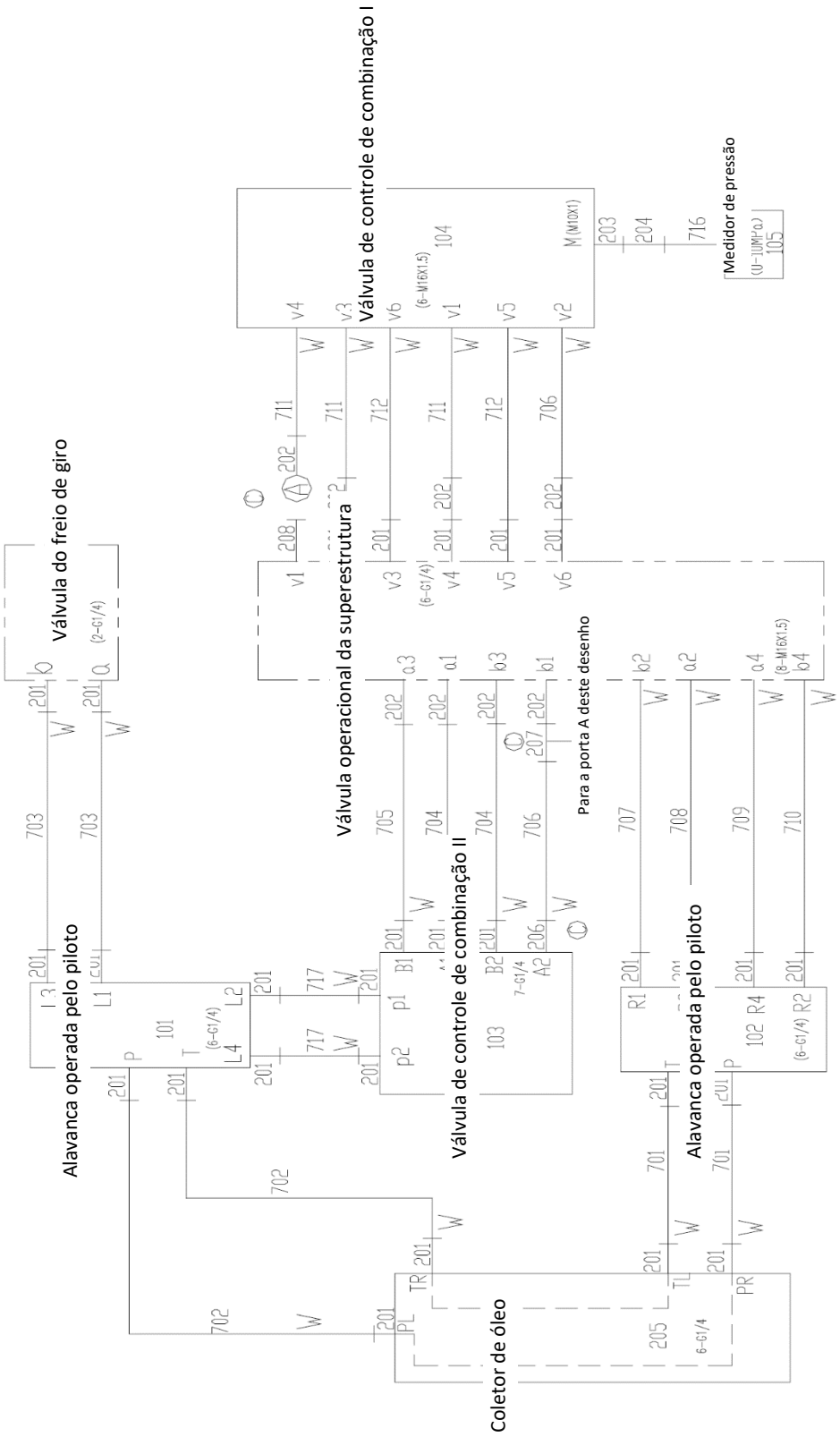

# DESENHO DE LAYOUT DE TUBOS - MÓDULO DE CONTROLE D00631141690400000Y

| POS. | CÓDIGO | DESCRIÇÃO E ESPECIFICAÇÃO | QUANT. | OBSERVAÇÃO |
|---|---|---|---|---|
| 1 | 00631141690420000 | Conjunto de mangueira de borracha do módulo de controle | 1 | |
| 101 | 1031700055 | Alavanca operada pelo piloto | 1 | |
| 102 | 1031700054 | Alavanca operada pelo piloto | 1 | |
| 103 | 1010301822 | Válvula de controle de combinação I | 1 | |
| 104 | 1010301821 | Válvula de controle de combinação I | 1 | |
| 105 | 1991800040 | Medidor de pressão | 1 | |
| 201 | 1140102477 | Conexão do tubo L10/G1x4”E, GB/T3733-2008 | 28 | |
| 202 | 1140102662 | Conexão | 8 | |
| 203 | 1140102161 | Conexão do tubo L6/M10x1E, GB/T3733-2008 | 1 | |
| 204 | 1140102650 | Conexão | 1 | |
| 205 | 00631141640420000 | Coletor de óleo | 1 | |
| 206 | 1140110116 | Conexão do damper | 1 | |
| 207 | 1140102426 | Conexão | 1 | |
| 208 | 1140102782 | Conexão | 1 | |
| 401 | 1990200005 | Cinta de nylon | 70 | |

# VÁLVULA DE CONTROLE DE COMBINAÇÃO II D1010301822_6500Y

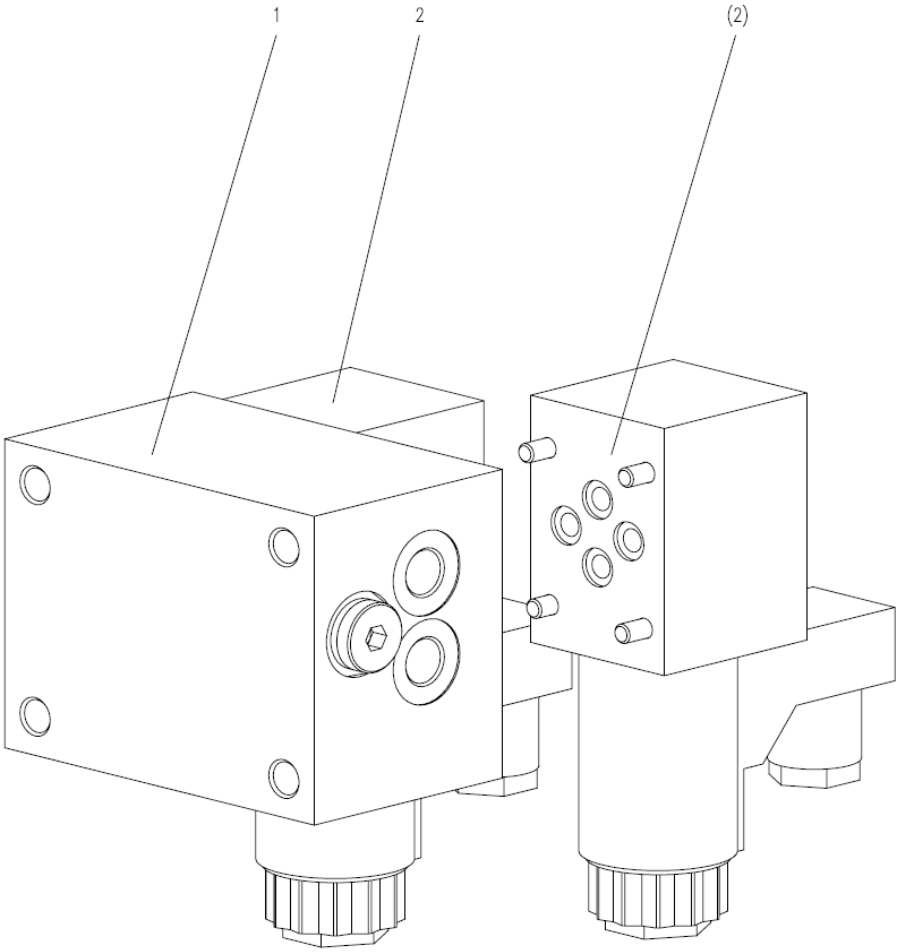

# VÁLVULA DE CONTROLE DE COMBINAÇÃO II D1010301822_6500Y

| POS. | CÓDIGO | DESCRIÇÃO E ESPECIFICAÇÃO | QUANT. | OBSERVAÇÃO |
|---|---|---|---|---|
| 1 | (1) | Corpo da válvula | 1 | |
| 2 | 1019802766 | Válvula solenoide | 2 | |

# VÁLVULA DE CONTROLE DE COMBINAÇÃO I D1010301821_6500Y

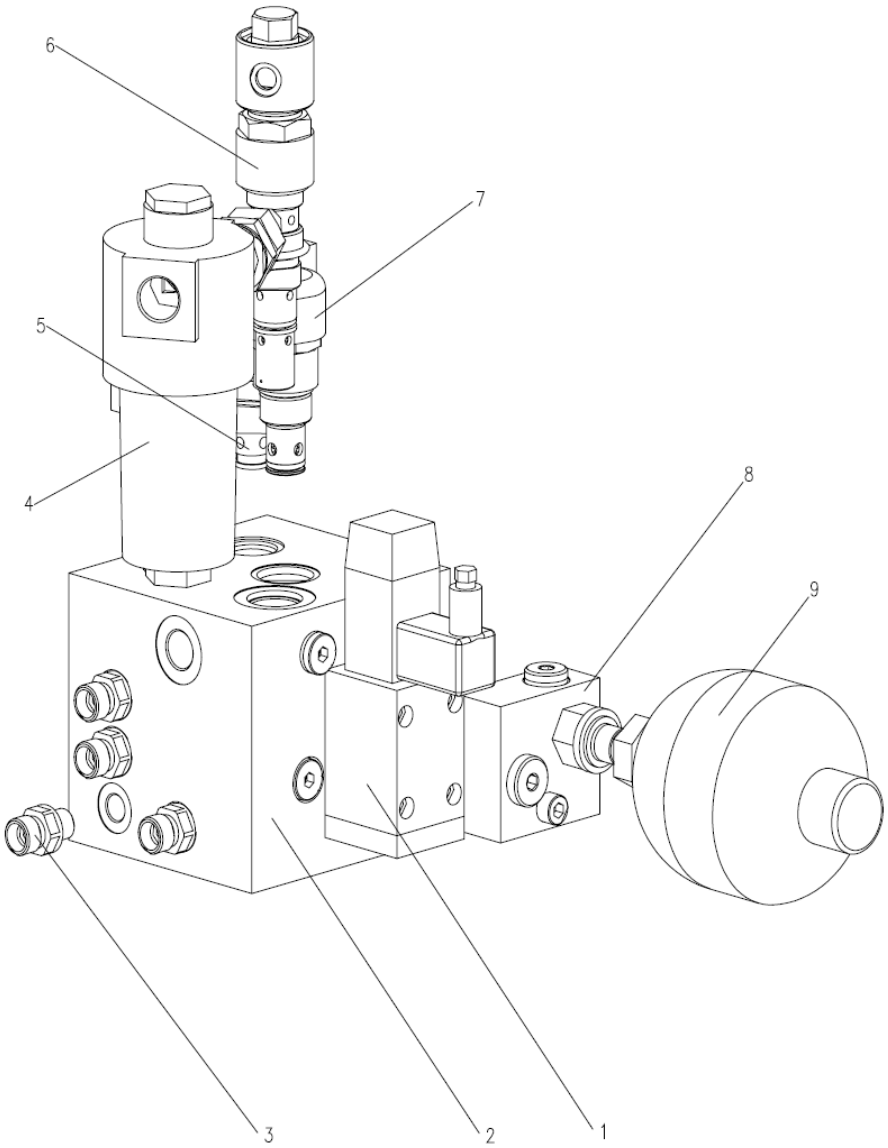

# VÁLVULA DE CONTROLE DE COMBINAÇÃO I D1010301821_6500Y

| POS. | CÓDIGO | DESCRIÇÃO E ESPECIFICAÇÃO | QUANT. | OBSERVAÇÃO |
|---|---|---|---|---|
| 1 | 1019802765 | Válvula solenoide | 1 | |
| 2 | (1) | Corpo da válvula | 1 | |
| 3 | (2) | Válvula de retenção | 6 | |
| 4 | 1019803388 | Filtro de óleo | 1 | |
| 5 | 1019802777 | Válvula solenoide | 2 | |
| 6 | 1019802889 | Válvula de enchimento de fluido | 1 | |
| 7 | 00634050000001640 | Válvula de alívio | 1 | |
| 8 | 1019802902 | Bloco do acumulador de energia | 1 | |
| 9 | 1019802884 | Acumulador de energia | 1 | |

# VÁLVULA DE CONTROLE DE COMBINAÇÃO I (VÁLVULA DE VERIFICAÇÃO) D1010301821_6500Y

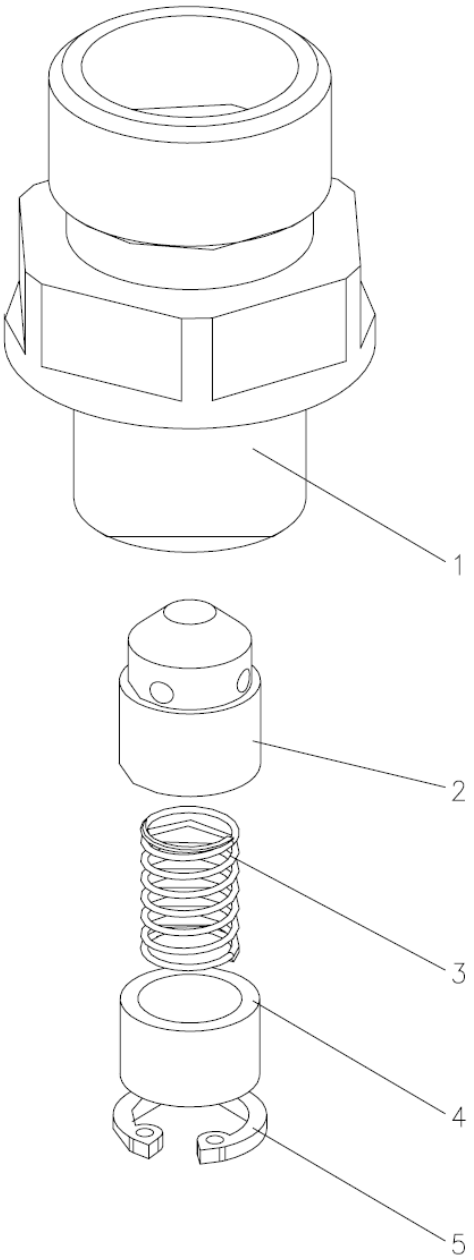

# VÁLVULA DE CONTROLE DE COMBINAÇÃO I (VÁLVULA DE VERIFICAÇÃO) D1010301821_6500Y

| POS. | CÓDIGO | DESCRIÇÃO E ESPECIFICAÇÃO | QUANT. | OBSERVAÇÃO |
|---|---|---|---|---|
| 1 | (3) | Assento da válvula | 1 | |
| 2 | (4) | Núcleo da válvula | 1 | |
| 3 | (5) | Mola | 1 | |
| 4 | (6) | 00676601700401060<br>Assento da mola | 1 | |
| 5 | 1040301770 | Anel retentor 8, GB/T893.1-1986 | 1 | |

# VÁLVULA DE CONTROLE DE COMBINAÇÃO I (VÁLVULA DE ENCHIMENTO DE FLUIDO) D1010301821_6500Y

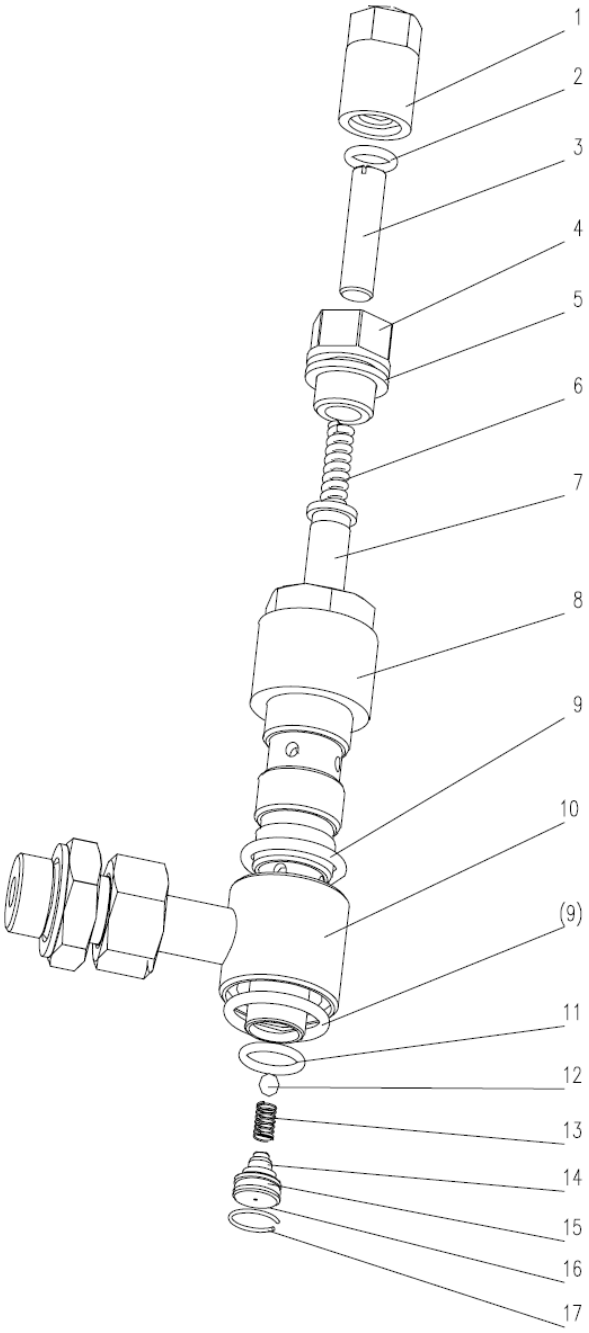

# VÁLVULA DE CONTROLE DE COMBINAÇÃO I (VÁLVULA DE ENCHIMENTO DE FLUIDO) D1010301821_6500Y

| POS. | CÓDIGO | DESCRIÇÃO E ESPECIFICAÇÃO | QUANT. | OBSERVAÇÃO |
|---|---|---|---|---|
| 1 | (7) | Contraporca | 1 | |
| 2 | 1081000029 | Anel O 16x2,4, GB1235-1976 | 1 | |
| 3 | 1040002880 | Parafuso de cabeça chata sextavado M10x1x35, GB/ T73- 1985 | 1 | |
| 4 | (8) | Conjunto do parafuso de ajuste de pressão | 1 | |
| 5 | 1081000085 | Arruela de vedação combinada 18, JB/T982-1977 | 1 | |
| 6 | (9) | Mola | 1 | |
| 7 | (10) | Núcleo da válvula de enchimento de fluido | 1 | |
| 8 | (11) | Revestimento da válvula de enchimento de fluido | 1 | |
| 9 | 1081000045 | Anel O 32x3,1, GB1235-1976 | 2 | |
| 10 | (12) | Camisa articulada | 1 | |
| 11 | 1081000035 | Anel O 20x2,4, GB1235-1976 | 2 | |
| 12 | 1054500041 | Esfera de aço 96, GB/T308-2002 | 1 | |
| 13 | (13) | Mola | 1 | |
| 14 | (14) | Bujão do núcleo da válvula de enchimento de fluido | 1 | |
| 15 | (15) | Bujão da válvula de enchimento de fluido | 1 | |
| 16 | 1081000033 | Anel O 14x2,4, GB1235-1976 | 2 | |
| 17 | 1040301773 | Anel retentor do cabo de aço 14, GB/T895.1-1986 | 1 | |

# VÁLVULA DE CONTROLE DE COMBINAÇÃO I (VÁLVULA DE ALÍVIO) D1010301821_6500Y

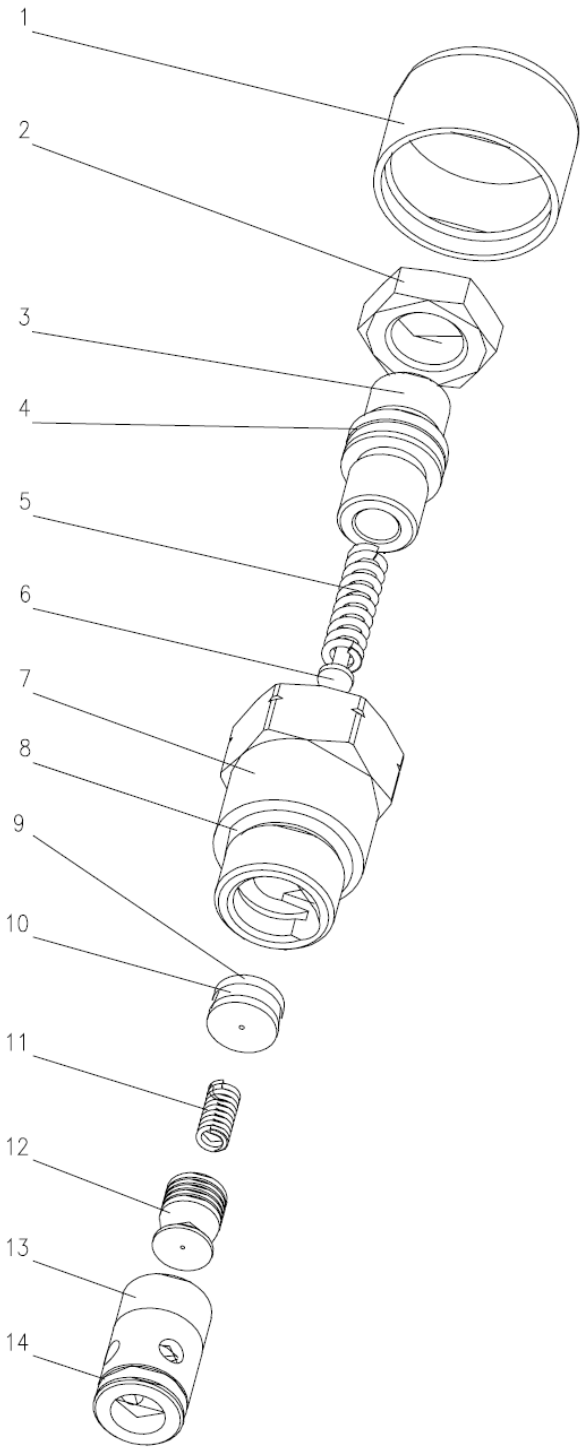

# VÁLVULA DE CONTROLE DE COMBINAÇÃO I (VÁLVULA DE ALÍVIO) D1010301821_6500Y

| POS. | CÓDIGO | DESCRIÇÃO E ESPECIFICAÇÃO | QUANT. | OBSERVAÇÃO |
|---|---|---|---|---|
| 1 | (16) | Tampa | 1 | |
| 2 | 1040201206 | Porca M16x1.5, GB/T6173-2000 | 1 | |
| 3 | 1019802886 | Prisioneiro de ajuste | 1 | |
| 4 | 1019802853 | Mola | 1 | |
| 5 | 1019802857 | Válvula de agulha | 1 | |
| 6 | 1019802856 | Conjunto de parafuso | 1 | |
| 7 | 1081000073 | Anel O 26x2,4, GB1235-1976 | 1 | |
| 8 | 1019802858 | assento da válvula de agulha | 1 | |
| 9 | 1019802859 | Mola | 1 | |
| 10 | 1019802855 | Núcleo da válvula | 1 | |
| 11 | 1019802854 | revestimento da válvula | 1 | |
| 12 | 1081000053 | Anel O 28x2,4, GB1235-1976 | 3 | |

# VÁLVULA DE CONTROLE DE COMBINAÇÃO I (BLOCO DO ACUMULADOR DE ENERGIA) D1010301821_6500Y

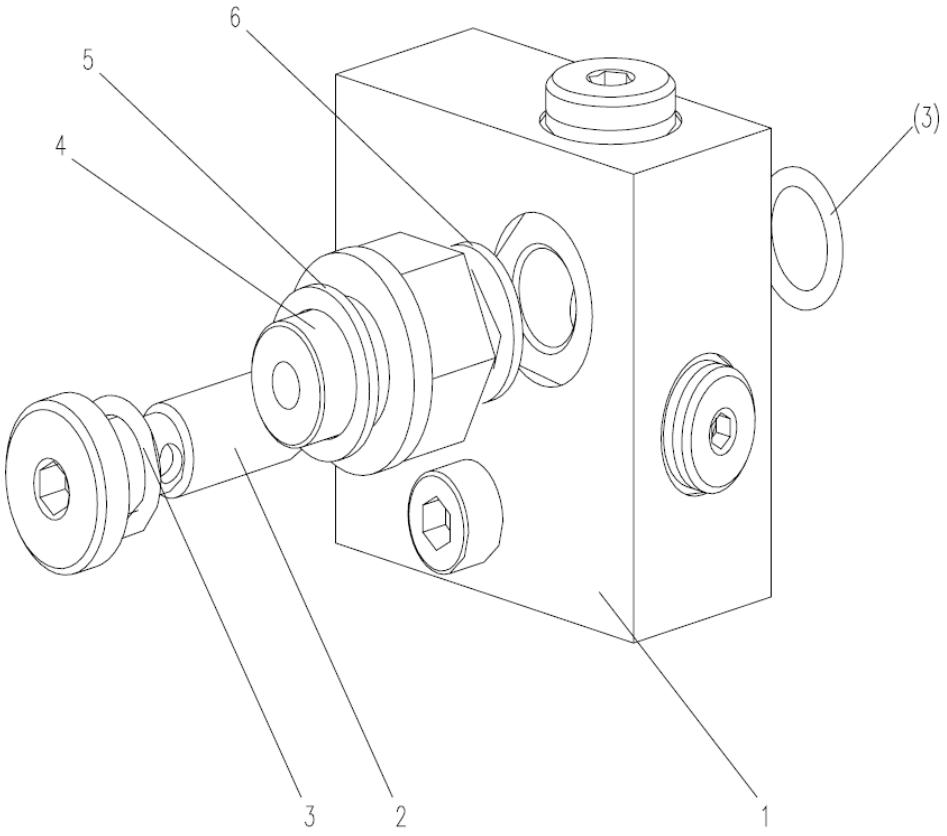

# VÁLVULA DE CONTROLE DE COMBINAÇÃO I (BLOCO DO ACUMULADOR DE ENERGIA) D1010301821_6500Y

| POS. | CÓDIGO | DESCRIÇÃO E ESPECIFICAÇÃO | QUANT. | OBSERVAÇÃO |
|---|---|---|---|---|
| 1 | 1019802904 | Bloco | 1 | |
| 2 | 1019802888 | Bujão articulado | 1 | |
| 3 | 1081000053 | Anel O 28x2,4, GB1235-1976 | 3 | |
| 4 | 1019802903 | Tubo | 1 | |
| 5 | 1081000673 | Arruela de vedação combinada 16, JB/T982-1977 | 1 | |
| 6 | 1081000054 | Arruela de vedação combinada 14, JB/T982-1977 | 2 | |